ALFIX
IMMER GUT GERÜSTET

ALFIX FAHRGERÜSTE

Katalog und Preisliste

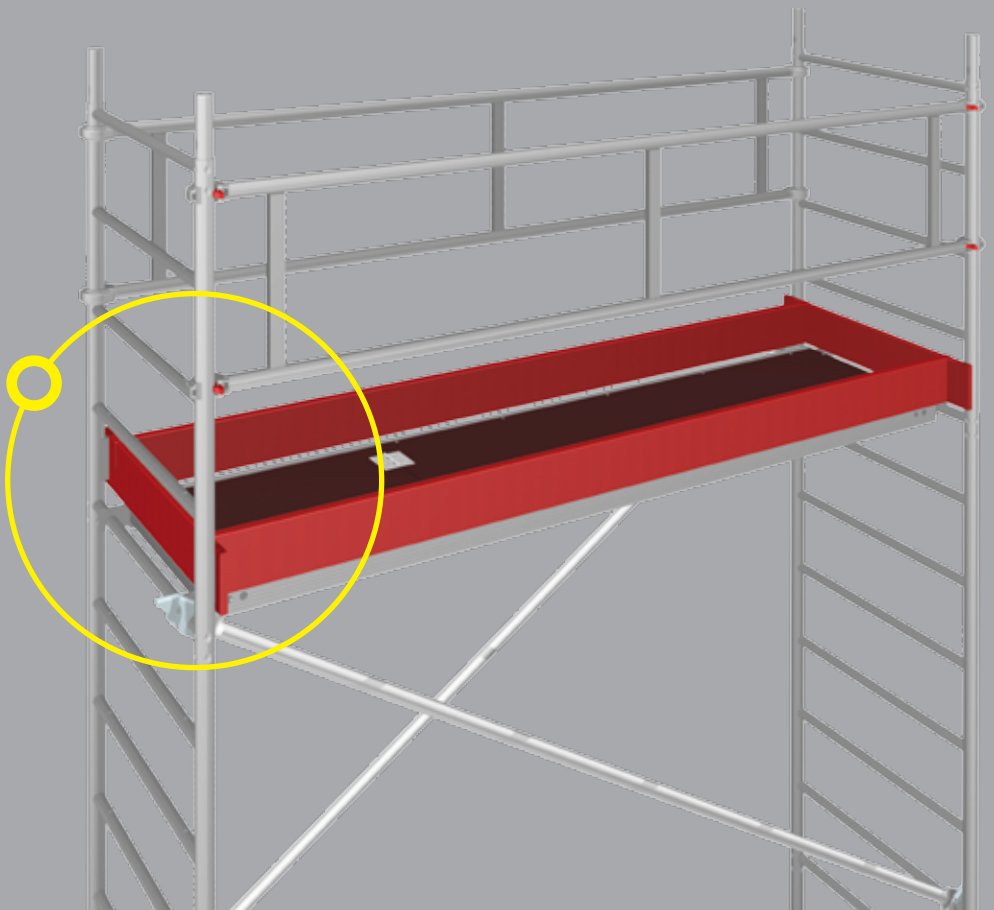

Einfacher Aufbau.
Schnell – Leicht – Sicher

INHALTSVERZEICHNIS

ÜBERSICHT

ALFIX Fahrgerüste	S. 02
Übersicht Arbeitsbereiche	S. 03

FAHRGERÜSTSERIEN

ALUFIX 5000	S. 04
ALUFIX 6000	S. 06
ALUFIX 5100	S. 08
ALUFIX 6100	S. 10
ALUFIX 6200	S. 12
ALUFIX 80	S. 14
ALUFIX 200	S. 15
ALUFIX 5280	S. 16

SYSTEMBAUTEILE

Übersicht Einzelteile	S. 18

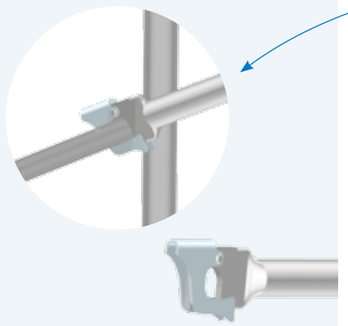

Einhängung Diagonale

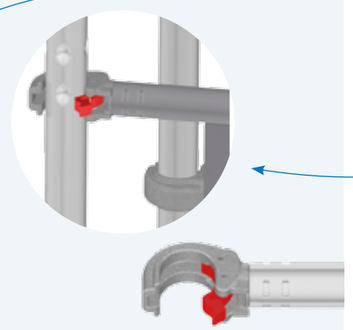

Sicherheitsklaue an Seitenschutz

Die Angaben in diesem Katalog sind nur zur Information und stellen kein vertragliches Angebot dar. Für etwaige Druckfehler in Artikelnummern, Artikelbeschreibungen und Preisen wird keine Haftung übernommen. Änderungen bleiben vorbehalten. Alle Rechte sind beim Herausgeber. Nachdruck – auch auszugsweise – nur mit schriftlicher Genehmigung des Herausgebers. Beim Kauf erhalten Sie eine Aufbau- und Verwendungsanleitung, die beim Auf- und Abbau sowie bei der Benutzung in jedem Fall zu beachten ist.

Sämtliche Preise verstehen sich zuzüglich der zur Zeit geltenden Mehrwertsteuer. Mit der Herausgabe dieses Kataloges verliert die letzte Ausgabe ihre Gültigkeit.

Katalog und Preisliste ALFIX Fahrgerüste | Stand Januar 2017

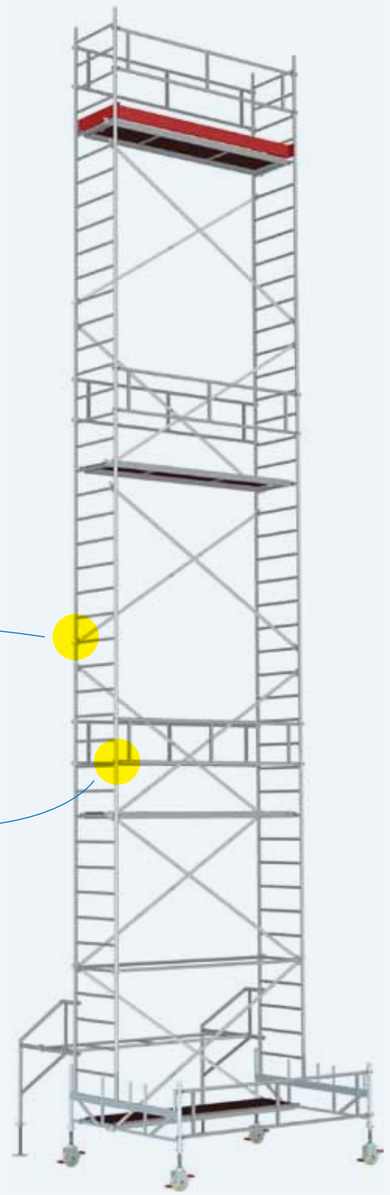

ÜBERSICHT ARBEITSBEREICHE

Die 3 Arbeitsbereiche | Anwendungsbeispiel
Systembauteile am ALUFIX 5007

Arbeitsbühne

- a Seitenschutz
- b Vertikalrahmen
- c Belagbühne mit Durchstieg
- d Längsbordbrett
- e Querbordbrett
- f Rohrklappstecker

Zwischenetage

- g Diagonale
- b Vertikalrahmen
- a Seitenschutz
- g Diagonale
- c Belagbühne mit Durchstieg

Fahrwerk

- h Ausleger
- a Seitenschutz zur Versteifung
- i Belagbühne ohne Durchstieg
- j Universalgewicht
- k Rahmenfahrbalken
- l Lenkrolle
- m Gewindefuß

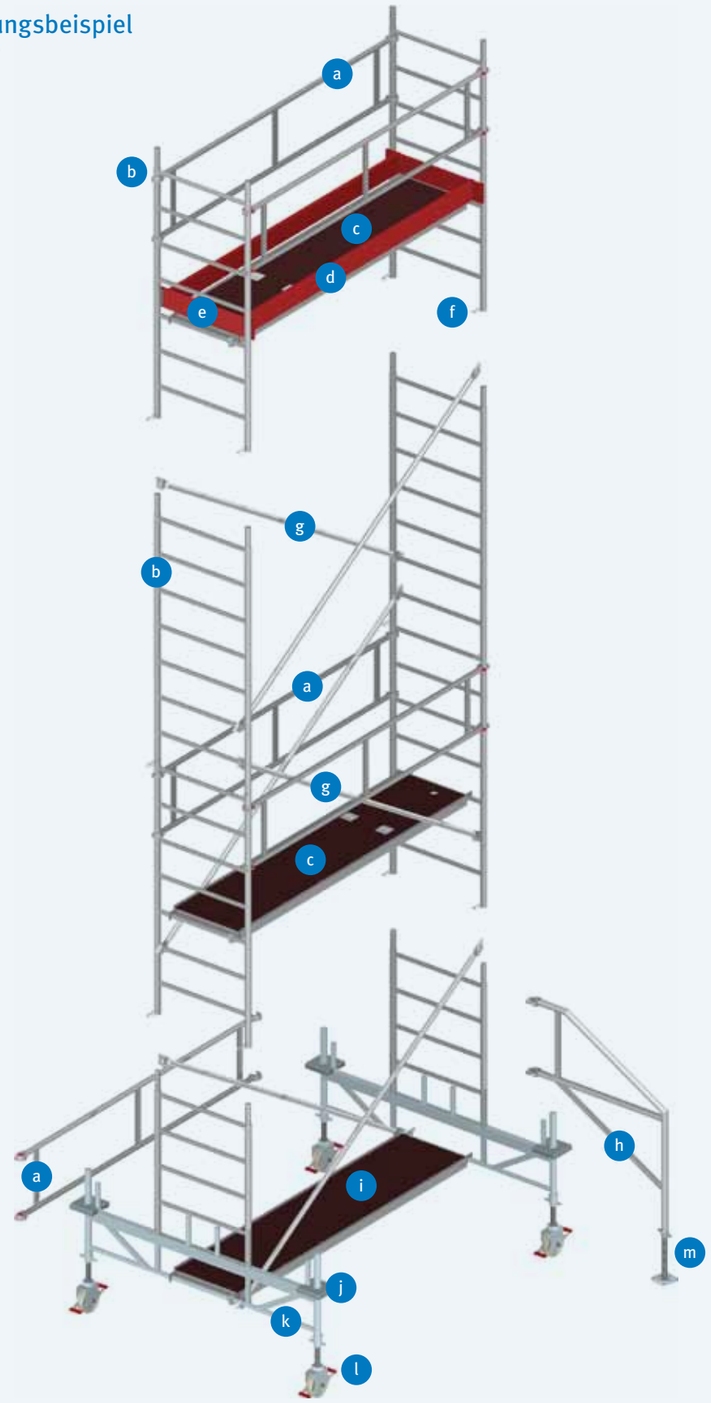

ALUFIX 5000 | Bühnenmaß 2,60 × 0,60 m

Tragfähigkeit
300 kg gleichmäßig verteilt

Bühnenmaß
2,60 × 0,60 m

Gerüstmaß ohne Fahrbalken
2,65 × 0,80 m

Gerüstmaß mit Fahrbalken
2,65 × 2,00 m

Zulässige Belastung
p = 2,00 kN/m² auf einer belasteten Belagfläche (Lastkl. 3, DIN EN 1004)

Maximal zulässige Belaghöhe
12 m im Gebäude, 8 m im Freien
Zugang über die Vertikalrahmen innen

Aufbau- und Verwendungsanleitung unter *www.alfix-systems.com*

ALUFIX		5001	5002	5003	5004	5005	5006	5007	5008	5009	5010	5011	5012
Arbeitshöhe [m]		3,00	3,30	4,80	5,90	6,75	7,90	8,70	9,85	10,65	11,80	12,60	13,75
Gerüsthöhe [m]		1,40	2,40	3,95	5,05	5,95	7,00	7,80	8,95	9,90	10,90	11,75	12,90
Standhöhe [m]		1,00	1,30	2,80	3,90	4,75	5,90	6,70	7,85	8,65	9,80	10,60	11,75
Gewicht [kg]		57,2	70,8	101,2	183,4	200,0	234,2	242,8	260,0	268,6	308,2	340,5	352,3
Artikelnummer		310 5001	310 5002	310 5003	310 5004	310 5005	310 5006	310 5007	310 5008	310 5009	310 5010	310 5011	310 5012
Preis [€]		**1.034,80**	**1.417,80**	**2.110,60**	**2.642,90**	**2.926,40**	**3.645,80**	**3.798,80**	**4.193,40**	**4.346,40**	**5.161,40**	**5.910,50**	**6.106,10**
EINZELTEILE ALUFIX	**ARTIKELNR.**												
Vertikalrahmen 1,96 × 0,75 m	30 01 596	–	2	2	2	4	4	6	6	8	8	10	10
Vertikalrahmen 1,12 × 0,75 m	30 01 512	2	–	2	4	2	4	2	4	2	4	2	4
Seitenschutz Feldlänge 2,60 m	30 03 000	1	2	2	2	3	5	5	5	5	7	8	8
Belagbühne ohne Durchstieg	30 02 031	1	1	–	1	1	1	1	1	1	1	1	1
Belagbühne mit Durchstieg	30 02 030	–	–	1	1	1	2	2	2	2	3	3	3
Diagonalen Feldlänge 2,60 m	30 04 560	–	1	2	4	4	6	6	8	8	10	12	12
Längsriegel Feldlänge 2,60 m	30 08 610	–	1	2	2	2	–	–	2	2	2	2	2
Rohrklappstecker	30 06 250	–	–	8	12	12	16	16	20	20	24	24	28
Bordbrett längs 2,60 m	30 05 610	–	–	2	2	2	2	2	2	2	2	2	2
Bordbrett quer 0,85 m	30 05 520	–	–	2	2	2	2	2	2	2	2	2	2
Rahmenfahrbalken für FG 5000	30 07 500	–	–	2	2	2	2	2	2	2	2	2	2
Ausleger	30 09 001	–	–	–	–	–	–	–	–	–	–	2	2
Gewindefußplatten	11 51 060	–	–	–	–	–	–	–	–	–	–	2	2
Lenkrolle Ø 200 mm / 10 kN	14 12 007	4	4	4	4	4	4	4	4	4	4	4	4
Aufbau- und Verwendungsanleitung		1	1	1	1	1	1	1	1	1	1	1	1
	BALLASTIERUNG – Gegen Mehrpreis	Angaben in Stk. Ballastgewichte zu je 10 kg – Bitte zur Standsicherung Ballastierungstabelle in der Aufbau- und Verwendungsanleitung beachten!											
im Gebäude	mittig **ohne Ausleger**	–	–	–	–	–	–	4	8	8	12	16	20
	seitlich **ohne Ausleger**	–	–	–	2	4	6	8	10	10	14	14	20
	mit Wandabstützung	–	–	–	–	–	–	2	2	2	4	4	6
	seitlich **mit 2 Ausleger**	–	–	–	–	–	–	–	–	–	–	–*	2*
	mittig **mit 4 Ausleger**	–	–	–	–	–	–	–	–	–	–	–	–
	Aufbau **ohne Fahrbalken**	–	4**	×	×	×	×	×	×	×	×	×	×
im Freien	mittig **ohne Ausleger**	–	–	–	–	12	20	28	36	×	×	×	×
	seitlich **ohne Ausleger**	–	–	2	6	10	20	28	36	×	×	×	×
	mit Wandabstützung	–	–	–	–	–	4	6	10	×	×	×	×
	seitlich **mit 2 Ausleger**	–	–	–	–	–	2	6	10	×	×	×	×
	mittig **mit 4 Ausleger**	–	–	–	–	–	–	–	8	×	×	×	×
	Aufbau **ohne Fahrbalken**	–	16**	×	×	×	×	×	×	×	×	×	×

* Ausleger in Standardausführung bereits enthalten ** zzgl. 4 × 09 Gewichthalter siehe S. 21

× nicht zulässig nach DIN EN 1004 – nicht erforderlich

ALUFIX 6000 | Bühnenmaß 2,60 × 1,40 m

Tragfähigkeit
600 kg gleichmäßig verteilt

Bühnenmaß
2,60 × 1,40 m

Gerüstmaß ohne Fahrbalken
2,65 × 1,55 m

Gerüstmaß mit Fahrbalken
2,65 × 2,50 m

Zulässige Belastung
p = 2,00 kN/m² auf einer belasteten Belagfläche (Lastkl. 3, DIN EN 1004)

Maximal zulässige Belaghöhe
12 m im Gebäude, 8 m im Freien
Zugang über die Vertikalrahmen innen

Aufbau- und Verwendungsanleitung unter *www.alfix-systems.com*

ALUFIX		6001	6002	6003	6004	6005	6006	6007	6008	6009	6010	6011	6012
Arbeitshöhe [m]		3,00	3,30	4,80	5,90	6,75	7,90	8,70	9,85	10,65	11,80	12,60	13,75
Gerüsthöhe [m]		1,40	2,40	3,95	5,05	5,95	7,00	7,80	8,95	9,90	10,90	11,75	12,90
Standhöhe [m]		1,00	1,30	2,80	3,90	4,75	5,90	6,70	7,85	8,65	9,80	10,60	11,75
Gewicht [kg]		88,8	105,6	142,0	238,2	258,0	316,0	330,8	343,6	358,4	416,4	431,2	444,0
Artikelnummer		310 6001	310 6002	310 6003	310 6004	310 6005	310 6006	310 6007	310 6008	310 6009	310 6010	310 6011	310 6012
Preis [€]		**1.469,35**	**1.917,75**	**2.856,25**	**3.329,05**	**3.677,95**	**4.804,45**	**5.022,85**	**5.400,05**	**5.618,45**	**6.744,95**	**7.066,75**	**7.340,55**
EINZELTEILE ALUFIX	**ARTIKELNR.**												
Vertikalrahmen 1,96 × 1,35 m	30 01 696	–	2	2	2	4	4	6	6	8	8	10	10
Vertikalrahmen 1,12 × 1,35 m	30 01 612	2	–	2	4	2	4	2	4	2	4	2	4
Seitenschutz Feldlänge 2,60 m	30 03 000	1	2	2	2	3	5	5	5	5	7	7	7
Belagbühne ohne Durchstieg	30 02 031	2	2	2	2	2	3	3	3	3	4	4	4
Belagbühne mit Durchstieg	30 02 030	–	–	1	1	1	2	2	2	2	3	3	3
Diagonalen Feldlänge 2,60 m	30 04 560	–	1	2	4	4	6	6	8	8	10	12	12
Längsriegel Feldlänge 2,60 m	30 08 610	–	1	–	2	2	2	2	2	2	2	2	2
Rohrklappstecker	30 06 250	–	–	8	12	12	16	16	20	20	24	24	28
Bordbrett längs 2,60 m	30 05 610	–	–	2	2	2	2	2	2	2	2	2	2
Bordbrett quer 1,40 m	30 05 620	–	–	2	2	2	2	2	2	2	2	2	2
Rahmenfahrbalken für FG 6000	30 07 600	–	–	2	2	2	2	2	2	2	2	2	2
Ausleger	30 09 001	–	–	–	–	–	–	–	–	–	–	–	–
Zwischenbelag 2,60 × 0,16 m	30 02 231	1	1	1	1	1	1	1	1	1	1	1	1
Lenkrolle Ø 200 mm / 10 kN	14 12 007	4	4	4	4	4	4	4	4	4	4	4	4
Aufbau- und Verwendungsanleitung		1	1	1	1	1	1	1	1	1	1	1	1
	BALLASTIERUNG – Gegen Mehrpreis												
im Gebäude	mittig **ohne Ausleger**	–	–	–	–	–	–	–	–	–	–	–	4
	seitlich **ohne Ausleger**	–	–	–	–	–	–	2	2	4	6	6	8
	mit Wandabstützung	–	–	–	–	–	–	–	–	–	–	–	–
	seitlich **mit 2 Ausleger**	–	–	–	–	–	–	–	–	–	–	–	–
	mittig **mit 4 Ausleger**	–	–	–	–	–	–	–	–	–	–	–	–
	Aufbau **ohne Fahrbalken**	–	–	×	×	×	×	×	×	×	×	×	×
im Freien	mittig **ohne Ausleger**	–	–	–	–	4	12	20	28	×	×	×	×
	seitlich **ohne Ausleger**	–	–	–	2	6	12	18	26	×	×	×	×
	mit Wandabstützung	–	–	–	–	–	2	4	8	×	×	×	×
	seitlich **mit 2 Ausleger**	–	–	–	–	–	–	–	4	×	×	×	×
	mittig **mit 4 Ausleger**	–	–	–	–	–	–	–	–	×	×	×	×
	Aufbau **ohne Fahrbalken**	–	–	×	×	×	×	×	×	×	×	×	×

Angaben in Stk. Ballastgewichte zu je 10 kg – Bitte zur Standsicherung Ballastierungstabelle in der Aufbau- und Verwendungsanleitung beachten!

* Ausleger in Standardausführung bereits enthalten × nicht zulässig nach DIN EN 1004 – nicht erforderlich

ALUFIX 5100 | Bühnenmaß 2,60 × 0,60 m

Tragfähigkeit
300 kg gleichmäßig verteilt

Bühnenmaß
2,60 × 0,60 m

Gerüstmaß ohne Fahrbalken
2,65 × 0,80 m

Gerüstmaß mit Fahrbalken
2,65 × 1,60 m

Zulässige Belastung
p = 2,00 kN/m² auf einer belasteten Belagfläche (Lastkl. 3, DIN EN 1004)

Maximal zulässige Belaghöhe
12 m im Gebäude, 8 m im Freien
Zugang über die Vertikalrahmen innen

Aufbau- und Verwendungsanleitung unter *www.alfix-systems.com*

ALUFIX		5101	5102	5103	5104	5105	5106	5107	5108	5109	5110	5111	5112
Arbeitshöhe [m]		3,00	3,00	4,30	5,50	6,30	7,40	8,30	9,30	10,20	11,30	12,20	13,30
Gerüsthöhe [m]		1,50	2,30	3,60	4,70	5,60	6,70	7,60	8,60	9,50	10,60	11,50	12,60
Standhöhe [m]		1,00	1,00	2,30	3,50	4,30	5,40	6,30	7,30	8,20	9,30	10,20	11,30
Gewicht [kg]		44,0	47,3	83,6	113,8	133,7	184,8	199,4	220,7	265,1	269,8	284,4	297,0
Artikelnummer		310 5101	310 5102	310 5103	310 5104	310 5105	310 5106	310 5107	310 5108	310 5109	310 5110	310 5111	310 5112
Preis [€]		**717,80**	**1.053,00**	**1.663,60**	**1.910,90**	**2.246,10**	**2.957,70**	**3.214,10**	**3.611,90**	**3.868,30**	**4.579,90**	**5.038,50**	**5.329,70**
EINZELTEILE ALUFIX	**ARTIKELNR.**												
Vertikalrahmen 1,96 × 0,75 m	30 01 596	–	2	2	2	4	4	6	6	8	8	10	10
Vertikalrahmen 1,12 × 0,75 m	30 01 512	2	–	2	4	2	4	2	4	2	4	2	4
Seitenschutz Feldlänge 2,60 m	30 03 000	1	2	2	2	3	5	5	5	5	7	7	7
Belagbühne ohne Durchstieg	30 02 031	1	1	–	–	–	–	–	–	–	–	–	–
Belagbühne mit Durchstieg	30 02 030	–	–	1	1	1	2	2	2	2	3	3	3
Diagonalen Feldlänge 2,60 m	30 04 560	–	1	2	3	4	4	6	6	8	8	10	10
Längsriegel Feldlänge 2,60 m	30 08 610	–	–	2	2	2	2	2	2	2	2	2	4
Rohrklappstecker	30 06 250	4	4	12	16	16	20	20	24	24	28	28	32
Bordbrett längs 2,60 m	30 05 610	–	–	2	2	2	2	2	2	2	2	2	2
Bordbrett quer 0,85 m	30 05 520	–	–	2	2	2	2	2	2	2	2	2	2
Fahrbalken universal 1,60 m	30 07 510	–	–	2	2	2	2	2	2	2	2	2	2
Schwenkausleger	30 09 010	–	–	–	–	–	–	–	2	2	2	4	4
Fahrrolle Ø 150 mm / 4 kN	30 06 210	4	4	4	4	4	4	4	4	4	4	4	4
Aufbau- und Verwendungsanleitung		1	1	1	1	1	1	1	1	1	1	1	1
BALLASTIERUNG – Gegen Mehrpreis													
im Gebäude	mittig **ohne Ausleger**	–	–	–	4	4	8	16	20	20	28	32	36
	seitlich **ohne Ausleger**	–	–	2	4	4	10	14	20	20	28	32	36
	mit Wandabstützung	–	–	–	–	–	2	2	6	6	8	10	12
	seitlich **mit 2 Ausleger**	–	–	–	–	–	–	–	2*	2*	4*	6*	8*
	mittig **mit 4 Ausleger**	–	–	–	–	–	–	–	–	–	–	–*	–*
	Aufbau **ohne Fahrbalken**	–	4**	×	×	×	×	×	×	×	×	×	×
im Freien	mittig **ohne Ausleger**	–	–	4	12	24	36	44	56	×	×	×	×
	seitlich **ohne Ausleger**	–	–	4	12	22	38	46	58	×	×	×	×
	mit Wandabstützung	–	–	–	2	8	12	16	22	×	×	×	×
	seitlich **mit 2 Ausleger**	–	–	–	–	4	10	14	20	×	×	×	×
	mittig **mit 4 Ausleger**	–	–	–	–	–	–	–	4	×	×	×	×
	Aufbau **ohne Fahrbalken**	–	16**	×	×	×	×	×	×	×	×	×	×

Angaben in Stk. Ballastgewichte zu je 10 kg – Bitte zur Standsicherung Ballastierungstabelle in der Aufbau- und Verwendungsanleitung beachten!

* Ausleger in Standardausführung bereits enthalten ** zzgl. 4 × 09 Gewichthalter siehe S. 21

× nicht zulässig nach DIN EN 1004 – nicht erforderlich

ALUFIX 6100 | Bühnenmaß 2,60 × 1,40 m

Tragfähigkeit
600 kg gleichmäßig verteilt

Bühnenmaß
2,60 × 1,40 m

Gerüstmaß ohne Fahrbalken
2,65 × 1,55 m

Gerüstmaß mit Fahrbalken
2,65 × 2,00 m

Zulässige Belastung
p = 2,00 kN/m² auf einer belasteten Belagfläche (Lastkl. 3, DIN EN 1004)

Maximal zulässige Belaghöhe
12 m im Gebäude, 8 m im Freien
Zugang über die Vertikalrahmen innen

Aufbau- und Verwendungsanleitung unter *www.alfix-systems.com*

ALUFIX		6101	6102	6103	6104	6105	6106	6107	6108	6109	6110	6111	6112
Arbeitshöhe [m]		3,00	3,00	4,30	5,50	6,30	7,40	8,30	9,30	10,20	11,30	12,20	13,30
Gerüsthöhe [m]		1,50	2,30	3,60	4,70	5,60	6,70	7,60	8,60	9,50	10,60	11,50	12,60
Standhöhe [m]		1,00	1,00	2,30	3,50	4,30	5,40	6,30	7,30	8,20	9,30	10,20	11,30
Gewicht [kg]		72,5	91,4	153,1	173,5	182,7	244,1	258,0	304,4	318,3	379,6	393,6	410,5
Artikelnummer		310 6101	310 6102	310 6103	310 6104	310 6105	310 6106	310 6107	310 6108	310 6109	310 6110	310 6111	310 6112
Preis [€]		**1.152,35**	**1.600,75**	**2.290,95**	**2.746,95**	**2.969,25**	**3.992,35**	**4.314,15**	**4.992,35**	**5.314,15**	**6.337,25**	**6.659,05**	**7.028,45**
EINZELTEILE ALUFIX	**ARTIKELNR.**												
Vertikalrahmen 1,96 × 1,35 m	30 01 696	–	2	2	2	4	4	6	6	8	8	10	10
Vertikalrahmen 1,12 × 1,35 m	30 01 612	2	–	2	4	2	4	2	4	2	4	2	4
Seitenschutz Feldlänge 2,60 m	30 03 000	1	2	2	3	3	5	5	5	5	7	7	7
Belagbühne ohne Durchstieg	30 02 031	2	2	1	1	1	2	2	2	2	3	3	3
Belagbühne mit Durchstieg	30 02 030	–	–	1	1	1	2	2	2	2	3	3	3
Diagonalen Feldlänge 2,60 m	30 04 560	–	1	2	3	4	4	6	6	8	8	10	10
Längsriegel Feldlänge 2,60 m	30 08 610	–	1	2	2	1	1	1	1	1	1	1	3
Rohrklappstecker	30 06 250	4	4	12	16	16	20	20	24	24	28	28	32
Bordbrett längs 2,60 m	30 05 610	–	–	2	2	2	2	2	2	2	2	2	2
Bordbrett quer 1,40 m	30 05 620	–	–	2	2	2	2	2	2	2	2	2	2
Fahrbalken universal 2,00 m	30 07 610	–	–	2	2	2	2	2	2	2	2	2	2
Schwenkausleger	30 09 010	–	–	–	–	–	–	–	4	4	4	4	4
Zwischenbelag 2,60 × 0,16 m	30 02 231	1	1	1	1	1	1	1	1	1	1	1	1
Fahrrolle Ø 150 mm / 4 kN	30 06 210	4	4	4	4	4	4	4	4	4	4	4	4
Aufbau- und Verwendungsanleitung		1	1	1	1	1	1	1	1	1	1	1	1
BALLASTIERUNG – Gegen Mehrpreis													
im Gebäude	mittig **ohne Ausleger**	–	–	–	–	–	–	4	8	8	12	16	20
	mittig **mit 4 Ausleger**	–	–	–	–	–	–	–	–*	–*	–*	–*	–*
	Aufbau **ohne Fahrbalken**	–	–	×	×	×	×	×	×	×	×	×	×
im Freien	mittig **ohne Ausleger**	–	–	–	4	16	28	36	44	×	×	×	×
	mittig **mit 4 Ausleger**	–	–	–	–	–	–	–	–*	×	×	×	×
	Aufbau **ohne Fahrbalken**	–	–	×	×	×	×	×	×	×	×	×	×

Angaben in Stk. Ballastgewichte zu je 10 kg – Bitte zur Standsicherung Ballastierungstabelle in der Aufbau- und Verwendungsanleitung beachten!

* Ausleger in Standardausführung bereits enthalten × nicht zulässig nach DIN EN 1004 – nicht erforderlich

Mit den in der Standardausführung vorgesehenen Fahrrollen ohne Höhenverstellung ist das ALUFIX 6101 bis 6112 für den Einsatz auf ebenen Flächen geeignet.

ALUFIX 6200 | Bühnenmaß 1,80 × 1,40 m

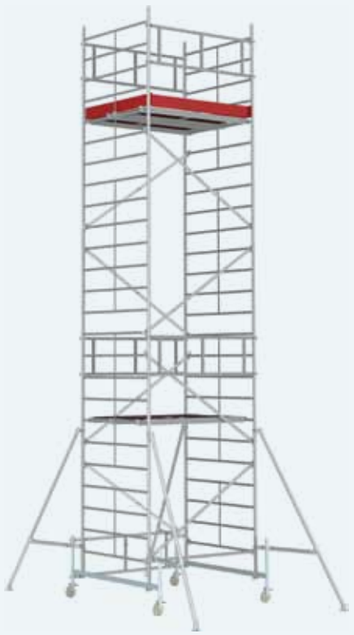

Tragfähigkeit
500 kg gleichmäßig verteilt

Bühnenmaß
1,80 × 1,40 m

Gerüstmaß ohne Fahrbalken
1,85 × 1,55 m

Gerüstmaß mit Fahrbalken
1,85 × 2,00 m

Zulässige Belastung
p = 2,00 kN/m² auf einer belasteten Belagfläche (Lastkl. 3, DIN EN 1004)

Maximal zulässige Belaghöhe
10 m im Gebäude, 8 m im Freien
Zugang über die Vertikalrahmen innen

Aufbau- und Verwendungsanleitung unter *www.alfix-systems.com*

ALUFIX		6201	6202	6203	6204	6205	6206	6207	6208	6209	6210
Arbeitshöhe [m]		3,00	3,30	4,30	5,50	6,30	7,40	8,30	9,30	10,20	11,30
Gerüsthöhe [m]		1,50	2,30	3,60	4,70	5,60	6,70	7,60	8,60	9,50	10,60
Standhöhe [m]		1,00	1,00	2,30	3,50	4,30	5,40	6,30	7,30	8,20	9,30
Gewicht [kg]		58,1	74,7	135,7	148,3	163,5	212,0	258,4	274,8	287,4	335,9
Artikelnummer		310 6201	310 6202	310 6203	310 6204	310 6205	310 6206	310 6207	310 6208	310 6209	310 6210
Preis [€]		**967,60**	**1.378,00**	**2.152,10**	**2.425,90**	**2.797,70**	**3.651,40**	**4.362,60**	**4.724,80**	**5.031,60**	**5.885,30**
EINZELTEILE ALUFIX	**ARTIKELNR.**										
Vertikalrahmen 1,96 × 1,35 m	30 01 696	–	2	2	2	4	4	6	6	8	8
Vertikalrahmen 1,12 × 1,35 m	30 01 612	2	–	2	4	2	4	2	4	2	4
Seitenschutz Feldlänge 1,80 m	30 03 100	1	2	2	2	3	5	5	5	5	7
Belagbühne ohne Durchstieg	30 00 002	2	2	1	1	1	2	2	2	2	3
Belagbühne mit Durchstieg	30 00 003	–	–	1	1	1	2	2	2	2	3
Diagonalen Feldlänge 1,80 m	30 04 570	–	1	4	4	6	6	8	10	12	12
Längsriegel Feldlänge 1,80 m	30 08 620	–	1	2	2	1	1	1	1	1	1
Rohrklappstecker	30 06 250	4	4	12	16	16	20	20	24	24	28
Bordbrett längs 1,80 m	30 05 510	–	–	2	2	2	2	2	2	2	2
Bordbrett quer 1,40 m	30 05 620	–	–	2	2	2	2	2	2	2	2
Fahrbalken universal 2,00 m	30 07 610	–	–	2	2	2	2	2	2	2	2
Schwenkausleger	30 09 010	–	–	–	–	–	–	4	4	4	4
Zwischenbelag 1,80 × 0,16 m	30 00 008	1	1	1	1	1	1	1	1	1	1
Fahrrolle Ø 150 mm / 4 kN	30 06 210	4	4	4	4	4	4	4	4	4	4
Aufbau- und Verwendungsanleitung		1	1	1	1	1	1	1	1	1	1
BALLASTIERUNG – Gegen Mehrpreis		Angaben in Stk. Ballastgewichte zu je 10 kg – Bitte zur Standsicherung Ballastierungstabelle in der Aufbau- und Verwendungsanleitung beachten!									
im Gebäude	mittig **ohne Ausleger**	–	–	–	2	2	4	8	12	12	16
	mittig **mit 4 Ausleger**	–	–	–	–	–	–	–*	–*	–*	–*
	Aufbau **ohne Fahrbalken**	–	–	×	×	×	×	×	×	×	×
im Freien	mittig **ohne Ausleger**	–	–	–	4	12	20	28	36	×	×
	mittig **mit 4 Ausleger**	–	–	–	–	–	–	–*	–*	×	×
	Aufbau **ohne Fahrbalken**	–	–	×	×	×	×	×	×	×	×

* Ausleger in Standardausführung bereits enthalten × nicht zulässig nach DIN EN 1004 – nicht erforderlich

Mit den in der Standardausführung vorgesehenen Fahrrollen ohne Höhenverstellung ist das ALUFIX 6201 bis 6210 für den Einsatz auf ebenen Flächen geeignet.

ALUFIX 80

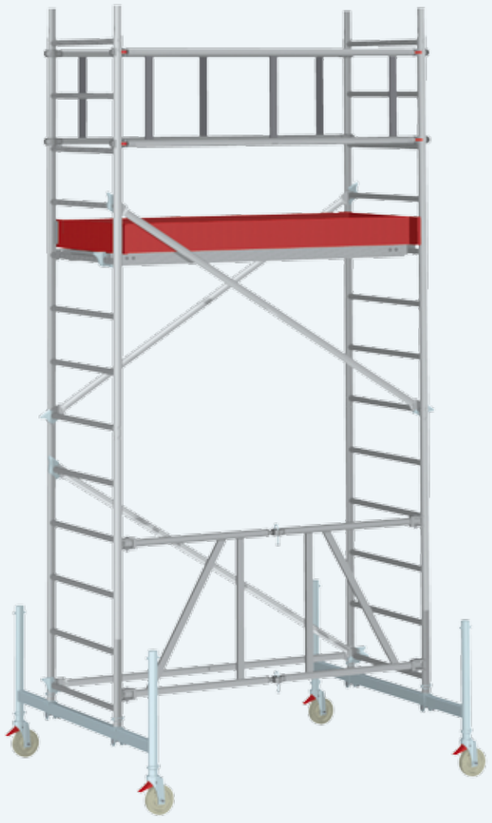

ALUFIX 80 | 5281 Handlich, platzsparend und universell einsetzbar.

Bühnenmaß	1,80 × 0,60 m
Gerüstmaß ohne Fahrbalken	1,85 × 0,80 m
Gerüstmaß mit Fahrbalken	1,85 × 1,60 m
Arbeitshöhe	2,29 – 2,90 m
Gerüsthöhe	1,85 m
Standhöhe	0,29 – 0,90 m
Gewicht	38,8 kg

TIPP

Mit der Erweiterung für das ALUFIX 80 durch das System 5200 können Sie eine Arbeitshöhe bis zu 10,60 m erreichen!
siehe S. 16 – 17

Aufbau- und Verwendungsanleitung unter
www.alfix-systems.com

ANWENDUNGSBEISPIEL ALUFIX 80

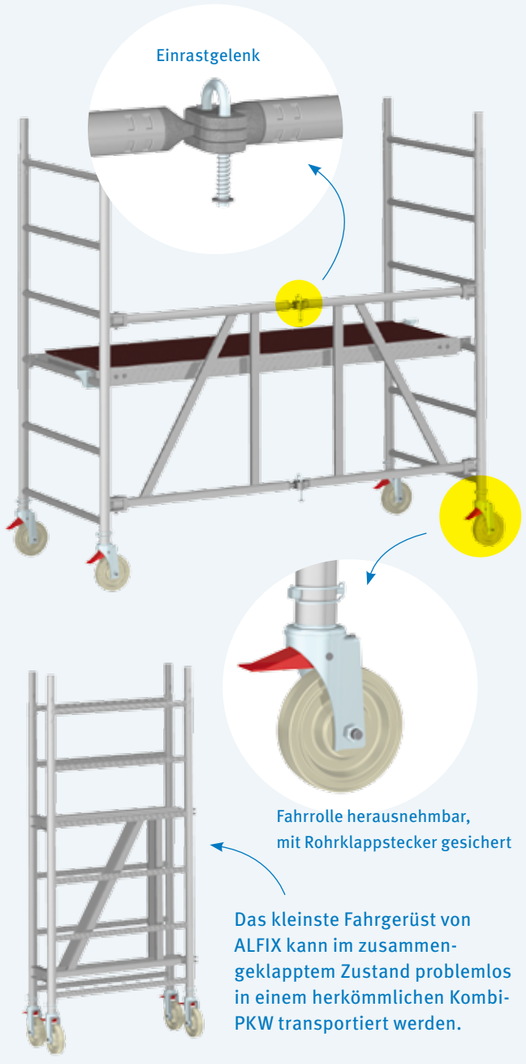

EINZELTEILE FÜR GRUNDEINHEIT	ARTIKELNR.	ALUFIX 80
Belagbühne ohne Durchstieg Systembauteil: 166,00 €	30 00 002	1
Grundgerüst inkl. 4 Fahrrollen ALUFIX 80: 482,60 €	30 00 080	1
Gesamtpreis	31 05 281	**648,60 €**

Bitte zur Standsicherung bei Erweiterung der Standhöhe über 0,85 m Ballastierungstabelle in der Aufbau- und Verwendungsanleitung beachten! Alternativ ist der Aufbau mit Fahrbalken möglich.

ALUFIX 200

Zusammengeklappt kann das ALUFIX 200 platzsparend transportiert und gelagert werden.

ALUFIX 200 Variabel in der Arbeitshöhe.

Bühnenmaß	1,80 × 1,80 m
Gerüstmaß	2,04 × 1,87 m
Arbeitshöhe	2,85 – 3,75 m
Gerüsthöhe	1,89 – 2,79 m
Standhöhe	0,85 – 1,75 m
Gewicht	81,7 kg

Das ALUFIX 200 von ALFIX bietet viele Vorteile für den individuellen Arbeitseinsatz. Die variable Arbeitshöhe von 2850 – 3750 mm kann problemlos mit zwei Mann eingerichtet werden.

EINZELTEILE FÜR GRUNDEINHEIT	ARTIKELNR.	ALUFIX 200
Belagbühne ohne Durchstieg Systembauteil: 166,00 €	30 00 002	3
Grundgerüst inkl. 4 × Art. 30 00 201 ALUFIX 200: 955,80 €	30 00 200	1
Gesamtpreis	31 00 200	**1.453,80 €**

Bitte zur Standsicherung Ballastierungstabelle in der Aufbau- und Verwendungsanleitung beachten!

ALUFIX 5280 | Erweiterung ALUFIX 80 | Bühnenmaß 1,80 × 0,60 m

Tragfähigkeit
200 kg gleichmäßig verteilt

Bühnenmaß
1,80 × 0,60 m

Gerüstmaß ohne Fahrbalken
1,85 × 0,80 m

Gerüstmaß mit Fahrbalken
1,85 × 1,60 m

Zulässige Belastung
p = 2,00 kN/m² auf einer belasteten Belagfläche (Lastkl. 3, DIN EN 1004)

Maximal zulässige Belaghöhe
10 m im Gebäude, 8 m im Freien
Zugang über die Vertikalrahmen innen

ALUFIX		5281	5282	5283	5284	5285	5286	5287	5288	5289
Arbeitshöhe [m]		2,90	3,75	4,75	5,85	6,70	7,80	8,65	9,80	10,60
Gerüsthöhe [m]		1,85	3,00	4,00	5,10	5,95	7,05	7,90	9,05	9,85
Standhöhe [m]		0,90	1,75	2,75	3,85	4,70	5,80	6,65	7,80	8,60
Gewicht [kg]		38,8	57,7	101,0	117,5	146,1	158,4	184,7	193,3	202,8
Artikelnummer		310 5281	310 5282	310 5283	310 5284	310 5285	310 5286	310 5287	310 5288	310 5289
Preis [€]		**648,60**	**1.101,20**	**1.656,50**	**2.046,90**	**2.613,80**	**2.897,80**	**3.341,40**	**3.539,30**	**3.778,40**
EINZELTEILE ALUFIX	**ARTIKELNR.**									
Alufix 80 inkl. Rollen + 4 Rohrklappstecker	30 00 080	1	1	1	1	1	1	1	1	1
Vertikalrahmen 1,96 × 0,75 m	30 01 596	–	–	2	2	4	4	6	6	8
Vertikalrahmen 1,12 × 0,75 m	30 01 512	–	2	–	2	–	2	–	2	–
Seitenschutz Feldlänge 1,80 m	30 03 100	–	2	2	3	5	5	5	5	5
Belagbühne ohne Durchstieg 1,80 × 0,60 m	30 00 002	1	1	–	–	–	–	–	–	–
Belagbühne mit Durchstieg 1,80 × 0,60 m	30 00 003	–	–	1	1	2	2	2	2	2
Diagonalen Feldlänge 1,80 m	30 04 570	–	1	3	5	5	7	9	9	11
Längsriegel Feldlänge 1,80 m	30 08 620	–	–	1	1	1	1	1	1	1
Rohrklappstecker	30 06 250	–	4	4	8	8	12	12	16	16
Bordbrett längs 1,80 m	30 05 510	–	–	2	2	2	2	2	2	2
Bordbrett quer 0,85 m	30 05 520	–	–	2	2	2	2	2	2	2
Fahrbalken universal 1,60 m	30 07 510	–	–	2	2	2	2	2	2	2
Schwenkausleger	30 09 010	–	–	–	–	–	–	2	2	2
Aufbau- und Verwendungsanleitung		1	1	1	1	1	1	1	1	1
BALLASTIERUNG – Gegen Mehrpreis				Angaben in Stk.	Ballastgewichte zu je 10 kg – Bitte zur Standsicherung Ballastierungstab. in der Aufbau- / Verwendungsanleitung beachten!					
im Gebäude	mittig **ohne Ausleger**	–	–	–	4	8	12	16	24	32
	seitlich **ohne Ausleger**	–	–	2	4	6	14	18	22	34
	mit Wandabstützung	–	–	–	4	4	6	8	10	14
	seitlich **mit 2 Ausleger**	–	–	–	–	–	–	2**	4**	8**
	mittig **mit 4 Ausleger**	–	–	–	–	–	–	–	2	6
	Aufbau **ohne Fahrbalken**	–	8*	×	×	×	×	×	×	×
im Freien	mittig **ohne Ausleger**	–	–	–	8	16	28	36	48	×
	seitlich **ohne Ausleger**	–	–	4	8	18	30	38	50	×
	mit Wandabstützung	–	–	–	4	6	10	14	20	×
	seitlich **mit 2 Ausleger**	–	–	–	–	2	8	10**	16**	×
	mittig **mit 4 Ausleger**	–	–	–	–	2	6	10	14	×
	Aufbau **ohne Fahrbalken**	–	12*	×	×	×	×	×	×	×

ANWENDUNGSBEISPIEL ALUFIX 5282
mit Gewichthalter und
8 Universalgewichten (Artikel siehe S. 21)

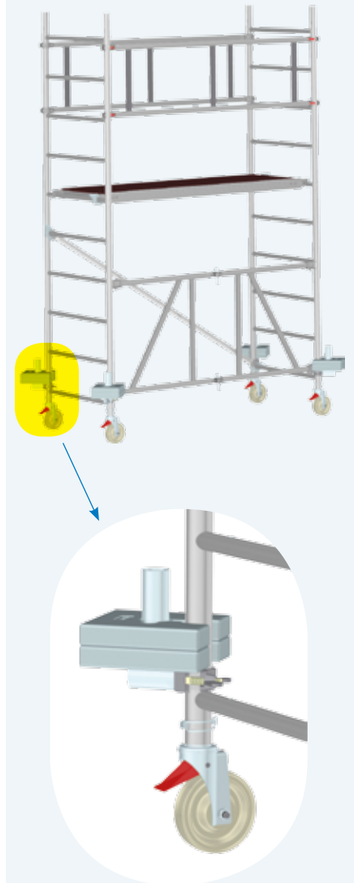

* zzgl. 4× **09** **Gewichthalter** siehe S. 21 ** Ausleger in Standardausführung bereits enthalten
× nicht zulässig nach DIN EN 1004 – nicht erforderlich
— bei Ballastierungen über 24 Ballast-Gewichte sind die Ausführungen mit Ausleger zu bevorzugen

Mit den in der Standardausführung vorgesehenen Fahrrollen ohne Höhenverstellung ist das ALUFIX 5280 bis 5289 für den Einsatz auf ebenen Flächen geeignet.

SYSTEMBAUTEILE

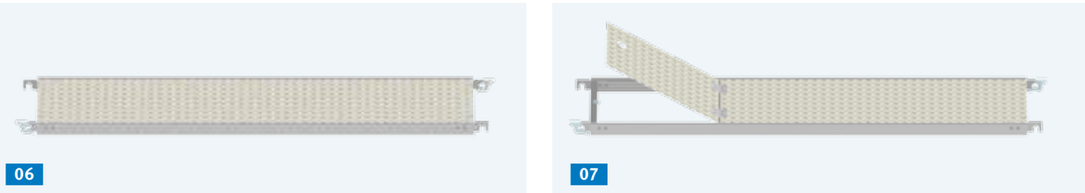

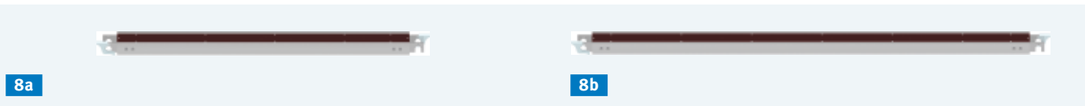

ÜBERSICHT EINZELTEILE

ABB.	BEZEICHNUNG		MAßE L/H×B [m]	GEWICHT ca. [kg]	ARTIKELNR.	PREIS [€]
01	**Vertikalrahmen aus Aluminium** Rohr ø 48,3 mm	1a	1,96 × 0,75	7,1	30 01 596	**172,00**
		1b	1,96 × 1,35	10,7	30 01 696	**243,80**
		1c	1,12 × 0,75	4,3	30 01 512	**95,50**
		1d	1,12 × 1,35	6,3	30 01 612	**134,60**
02	**Seitenschutz aus Aluminium** Rohr ø 40 mm	2a	für Feldlänge 1,80 m	3,0	30 03 100	**106,40**
		2b	für Feldlänge 2,60 m	4,0	30 03 000	**130,50**
03	**Längsriegel aus Aluminium** Rohr ø 40 mm	3a	für Feldlänge 1,80 m	1,6	30 08 620	**41,40**
		3b	für Feldlänge 2,60 m	2,6	30 08 610	**47,80**
04	**Belagbühne ohne Durchstieg** mit wasserfester Siebdruck-Sperrholz-Oberfläche	4a	1,80 × 0,60	13,5	30 00 002	**166,00**
		4b	2,60 × 0,60	18,5	30 02 031	**233,30**
05	**Belagbühne mit Durchstieg** mit wasserfester Siebdruck-Sperrholz-Oberfläche	5a	1,80 × 0,60	14,3	30 00 003	**201,10**
		5b	2,60 × 0,60	19,3	30 02 030	**255,00**
06	**Belagbühne ohne Durchstieg** mit Aluminiumbelag, WBQ		2,60 × 0,60	22,7	30 02 033	**273,30**
07	**Belagbühne mit Durchstieg** mit Aluminiumbelag, WBQ		2,60 × 0,60	23,1	30 02 034	**295,00**
08	**Zwischenbelag** mit wasserfester Siebdruck-Sperrholz-Oberfläche	8a	1,80 × 0,16	7,7	30 00 008	**97,00**
		8b	2,60 × 0,16	10,2	30 02 231	**123,05**
09	**Querbordbrett aus Holz**	9a	für Breite 0,85 m	1,2	30 05 520	**21,60**
		9b	für Breite 1,40 m	2,2	30 05 620	**22,60**
10	**Längsbordbrett aus Holz**	10a	für Feldlänge 1,80 m	3,5	30 05 510	**35,00**
		10b	für Feldlänge 2,60 m	5,2	30 05 610	**37,00**
11	**Diagonale aus Aluminium** Rohr ø 40 mm	11a	für Feldlänge 1,80 m	1,9	30 04 570	**44,20**
		11b	für Feldlänge 2,60 m	3,0	30 04 560	**51,70**

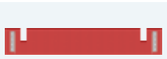

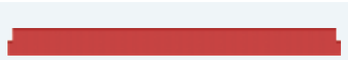

SYSTEMBAUTEILE

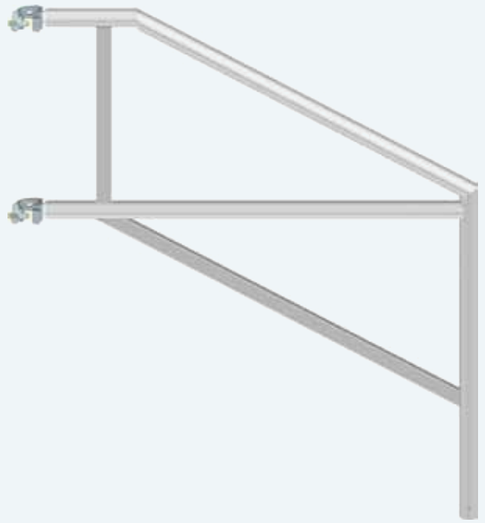
01

02

3a

3b

4a

4b

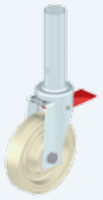
05

06

ÜBERSICHT EINZELTEILE

ABB.	BEZEICHNUNG		MAßE L/H×B [m]	GEWICHT ca. [kg]	ARTIKELNR.	PREIS [€]
01	**Ausleger aus Aluminium** Rohr ø 48,3 mm		1,44 × 1,21	5,7	30 09 001	**166,20**
02	**Schwenkausleger aus Aluminium** Rohr ø 48,3 mm — mit integrierter Verdrehsicherung		2,60	8,3	30 09 010	**101,10**
03	**Fahrbalken universal, verschiebbar** Stahl; feuerverzinkt	3a für ALUFIX 5100 / 5200 / 5280	1,60	10,7	30 07 510	**62,10**
		3b für ALUFIX 6100 / 6200	2,00	14,6	30 07 610	**85,70**
04	**Rahmenfahrbalken** Stahl; feuerverzinkt	4a für ALUFIX 5000		28,2	30 07 500	**127,10**
		4b für ALUFIX 6000		33,8	30 07 600	**141,00**
05	**Fahrrolle** Ø 150 mm / 4 kN	für ALUFIX 5100 / 5200 / 5280 / 6100 / 6200	0,35	1,8	30 06 210	**39,60**
06	**Lenkrolle** Ø 200 mm / 10 kN — Spindelweg 0,35 m	für ALUFIX 5000 / 6000	0,50	6,5	14 12 007	**120,00**
07	**Gewindefußplatte** max. Spindelweg 0,45 m		0,60	3,6	11 51 060	**14,90**
08	**Rohrklappstecker** Stahl; galvanisch verzinkt			0,15	30 06 250	**1,15**
09	**Gewichthalter mit Halbkupplung** für max. 4 Gewichte Stahl; feuerverzinkt		0,17	1,6	30 20 015	**21,10**
10	**Universalgewicht** Stahl; feuerverzinkt		0,20 × 0,20	10,0	30 20 011	**40,80**
11	**Fahrgerüstkupplung**			1,1	30 20 000	**12,90**
12	**Abstandrohr** Stahlrohr ø 48,3 mm; feuerverzinkt		0,40	1,5	13 61 040	**9,20**

07

08

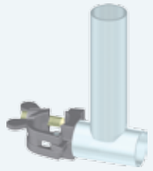
09 Anwendungsbeispiel siehe S. 17

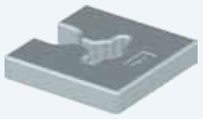
10

11

12

NOTIZEN

SKIZZEN

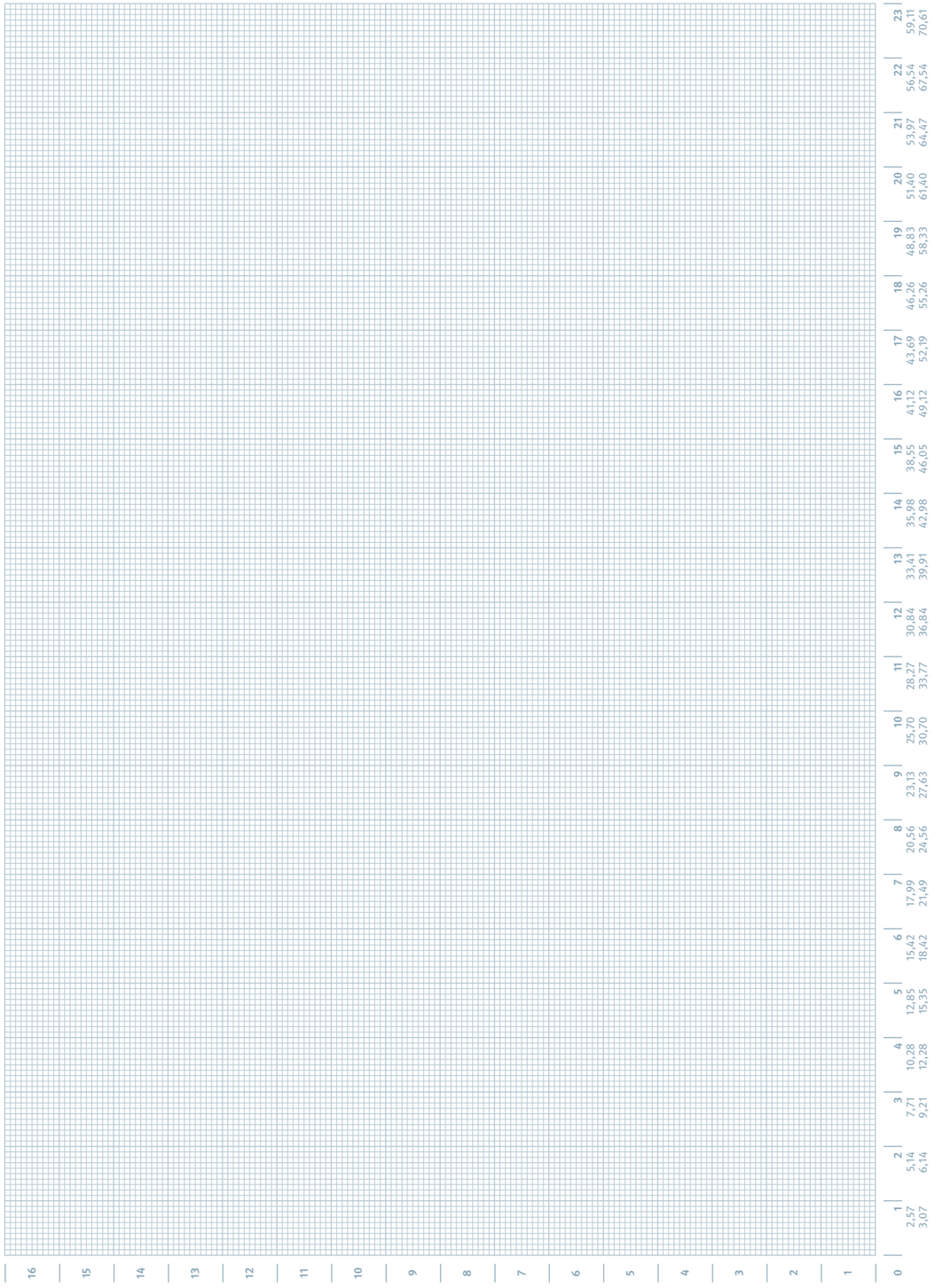

www.alfix-systems.com

ALFIX GmbH
Langhennersdorfer Straße 15
D-09603 Großschirma

Telefon +49 (0) 37328 / 800-100
Telefax +49 (0) 37328 / 800-199
E-Mail info@alfix-systems.com

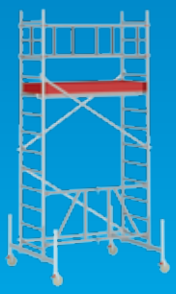

VERKAUF VON

— Arbeits- und Schutzgerüsten
— Fahrgerüsten
— Wetterschutzdächern
— Kamingerüsten
— Zubehör

VERMIETUNG VON

— Arbeits- und Schutzgerüsten
— Fahrgerüsten
— Wetterschutzdächern

Stand: 04 / 2017