ALFIX
IMMER GUT GERÜSTET

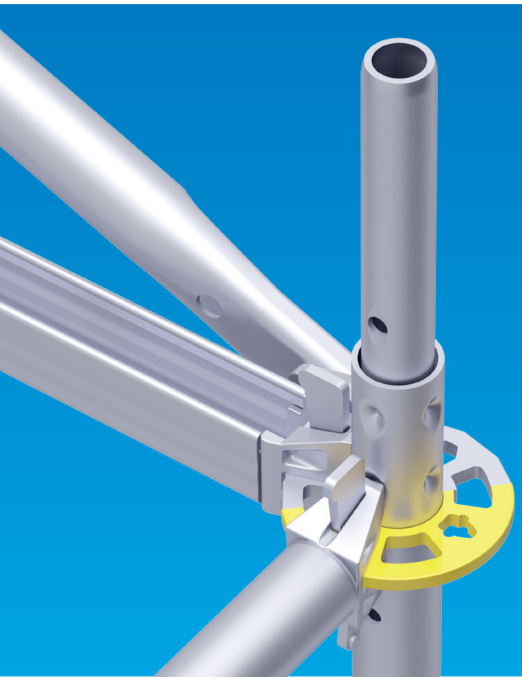

ALLGEMEINE BAUAUFSICHTLICHE ZULASSUNG

ALBLITZ MODUL

Deutsches
Institut
für
Bautechnik

DIBt

Zulassungsstelle für Bauprodukte und Bauarten
Bautechnisches Prüfamt
Eine vom Bund und den Ländern
gemeinsam getragene Anstalt des öffentlichen Rechts
Mitglied der EOTA, der UEAtc und der WFTAO

Bescheid

über die Änderung und Verlängerung der Geltungsdauer der allgemeinen bauaufsichtlichen Zulassung vom 7. Mai 2012

Datum: 26.05.2017

Geschäftszeichen: I 37.1-1.8.22-10/17

Zulassungsnummer:
Z-8.22-913

Geltungsdauer
vom: **8. Mai 2017**
bis: **8. Mai 2022**

Antragsteller:
Alfix GmbH
Langhennersdorfer Straße 15
09603 Großschirma

Zulassungsgegenstand:
Modulsystem "ALBLITZ MODUL"

Dieser Bescheid ändert die allgemeine bauaufsichtliche Zulassung und verlängert die Geltungsdauer der allgemeinen bauaufsichtlichen Zulassung Nr. Z-8.22-913 vom 7. Mai 2012.
Dieser Bescheid umfasst sechs Seiten und vier Anlagen. Er gilt nur in Verbindung mit der oben genannten allgemeinen bauaufsichtlichen Zulassung und darf nur zusammen mit dieser verwendet werden.

ZU I ALLGEMEINE BESTIMMUNGEN

Die Allgemeinen Bestimmungen der allgemeinen bauaufsichtlichen Zulassung werden durch folgende Fassung ersetzt:

1 Mit der allgemeinen bauaufsichtlichen Zulassung ist die Verwendbarkeit bzw. Anwendbarkeit des Zulassungsgegenstandes im Sinne der Landesbauordnungen nachgewiesen.

2 Die allgemeine bauaufsichtliche Zulassung ersetzt nicht die für die Durchführung von Bauvorhaben gesetzlich vorgeschriebenen Genehmigungen, Zustimmungen und Bescheinigungen.

3 Die allgemeine bauaufsichtliche Zulassung wird unbeschadet der Rechte Dritter, insbesondere privater Schutzrechte, erteilt.

4 Hersteller und Vertreiber des Zulassungsgegenstandes haben, unbeschadet weiter gehender Regelungen in den "Besonderen Bestimmungen", dem Verwender bzw. Anwender des Zulassungsgegenstandes Kopien der allgemeinen bauaufsichtlichen Zulassung zur Verfügung zu stellen und darauf hinzuweisen, dass die allgemeine bauaufsichtliche Zulassung an der Verwendungsstelle vorliegen muss. Auf Anforderung sind den beteiligten Behörden Kopien der allgemeinen bauaufsichtlichen Zulassung zur Verfügung zu stellen.

5 Die allgemeine bauaufsichtliche Zulassung darf nur vollständig vervielfältigt werden. Eine auszugsweise Veröffentlichung bedarf der Zustimmung des Deutschen Instituts für Bautechnik. Texte und Zeichnungen von Werbeschriften dürfen der allgemeinen bauaufsichtlichen Zulassung nicht widersprechen. Übersetzungen der allgemeinen bauaufsichtlichen Zulassung müssen den Hinweis "Vom Deutschen Institut für Bautechnik nicht geprüfte Übersetzung der deutschen Originalfassung" enthalten.

6 Die allgemeine bauaufsichtliche Zulassung wird widerruflich erteilt. Die Bestimmungen der allgemeinen bauaufsichtlichen Zulassung können nachträglich ergänzt und geändert werden, insbesondere, wenn neue technische Erkenntnisse dies erfordern.

ZU II BESONDERE BESTIMMUNGEN

Die Besonderen Bestimmungen der allgemeinen bauaufsichtlichen Zulassung werden wie folgt geändert:

1. Abschnitt 1 wird durch folgende Fassung ersetzt:

1 Zulassungsgegenstand und Anwendungsbereich

Gegenstand dieser allgemeinen bauaufsichtlichen Zulassung ist das Modulsystem "ALBLITZ MODUL" für die Verwendung als Arbeits- und Schutzgerüst, als Traggerüst sowie für andere temporäre Konstruktionen. Der Auf-, Um- und Abbau der Gerüste ist nicht Gegenstand dieser allgemeinen bauaufsichtlichen Zulassung.

Das Modulsystem wird aus Ständern, Riegeln, Vertikal-, Horizontaldiagonalen und aus Belägen als Grundbauteile sowie aus Systembauteilen für den Seitenschutz, Zugangsbauteilen und Ergänzungsbauteilen gebildet. Die Ständer, Riegel und Diagonalen sind durch spezielle Gerüstknoten verschiedener Bauarten miteinander verbunden.

Die Herstellung der Einzelteile der Gerüstknoten ist in den allgemeinen bauaufsichtlichen Zulassungen Z-8.22-64 und Z-8.22-906, die Herstellung der Gerüstbauteile in den allgemeinen bauaufsichtlichen Zulassungen Z-8.1-16.2, Z-8.22-64, Z-8.1-862 oder Z-8.22-906 geregelt.

Die Gerüstknoten bestehen aus einer Anschlussscheibe bzw. Lochscheibe, die an ein Ständerrohr geschweißt ist, und aus Anschlussköpfen, die an Rohrriegel geschweißt oder an Vertikaldiagonalen gelenkig befestigt sind. Die Anschlussköpfe umschließen die Anschlussscheibe bzw. Lochscheibe und werden durch Einschlagen eines unverlierbaren Keils derart an die Anschlussscheibe bzw. Lochscheibe angekeilt, dass die Anschlussköpfe gegen das Ständerrohr gedrückt werden.

Je Anschlussscheibe bzw. Lochscheibe können maximal acht Stäbe angeschlossen werden.

Für den Standsicherheitsnachweis von Arbeits- und Schutzgerüsten gelten insbesondere die Bestimmungen von DIN EN 12811-1:2004-03 in Verbindung mit der "Anwendungsrichtlinie für Arbeitsgerüste nach DIN EN 12811-1"[1] und für den Nachweis der Standsicherheit von Traggerüsten insbesondere die Bestimmungen von DIN EN 12812:2008-12 unter Berücksichtigung der "Anwendungsrichtlinie für Traggerüste nach DIN EN 12812"[2]. Die beim Standsicherheitsnachweis anzusetzenden Kennwerte sind in dieser allgemeinen bauaufsichtlichen Zulassung genannt.

Für die Verwendung der Gerüstbauteile in Fassadengerüsten ist eine Regelausführung beschrieben, für die die Standsicherheitsnachweise der vollständig aufgebauten Gerüstkonfigurationen erbracht sind. Davon abweichende Ausführungen bedürfen eines gesonderten Nachweises. Die Regelausführung gilt für Fassadengerüste mit Aufbauhöhen bis 24 m über Gelände zuzüglich der Spindelauszugslänge. Das Gerüstsystem darf in der Regelausführung mit der Systembreite b = 0,732 m und mit Feldweiten $\ell \leq 3{,}07$ m für Arbeitsgerüste der Lastklassen ≤ 3 nach DIN EN 12811-1:2004-03 sowie als Fang- und Dachfanggerüst nach DIN 4420-1:2004-03 verwendet werden.

1 siehe DIBt-Mitteilungen Heft 2/2006, Seite 66 ff
2 siehe DIBt-Mitteilungen Heft 6/2009, Seite 227 - 230

2. Tabelle 1 wird durch Tabelle 1a ersetzt:

Tabelle 1a: Einzelteile der Gerüstknoten

Einzelteil	Bauart	Anlage B, Seite	Regelungen für die Herstellung, Kennzeichnung und den Übereinstimmungsnachweis
Anschlussscheibe	ALFIX MODUL MULTI	2	nach Z-8.22-906
Lochscheibe	K2000+	117	nach Z-8.22-64
Keil	ALFIX MODUL MULTI	3	nach Z-8.22-906
	K2000+	122	nach Z-8.22-64
Rohrriegelanschluss	ALFIX MODUL MULTI	4	nach Z-8.22-906
Anschlusskopf für O-Riegel	K2000+	118	nach Z-8.22-64
U-Riegelanschluss	ALFIX MODUL MULTI	5	nach Z-8.22-906
Anschlusskopf für U-Riegel	K2000+	119	nach Z-8.22-64
Anschlusskopf für U-Konsole		120	
V-Diagonalenanschluss	ALFIX MODUL MULTI	6	nach Z-8.22-906
Anschlusskopf für Diagonale	K2000+	121	nach Z-8.22-64
H-Diagonalenanschluss	ALFIX MODUL MULTI	7	nach Z-8.22-906

3. In Tabelle 2 werden folgende Zeilen ersetzt:

Tabelle 2: Gerüstbauteile für die Verwendung im Modulsystem "ALBLITZ MODUL"

Bezeichnung	Anlage B, Seite	Regelungen für die Herstellung, Kennzeichnung und den Übereinstimmungsnachweis
U-Holz-Bordbrett 0,73-3,07 m	130a	nach Z-8.22-939
U-Stahlbordbrett 0,73-3,07 m	131a	
Treppengeländer 2,57 ; 3,07 m	142a	
Treppengeländer Halter	143a	

4. In Tabelle 2 werden folgende Zeilen gestrichen:

Tabelle 2: Gerüstbauteile für die Verwendung im Modulsystem "ALBLITZ MODUL"

Bezeichnung	Anlage B, Seite	Regelungen für die Herstellung, Kennzeichnung und den Übereinstimmungsnachweis
Horizontaldiagonale	136	nach Z-8.22-64
O-Riegel mit Halbkupplung	145	
O-Riegel HD	147	

5. Der dritte Absatz des Abschnitts 3.2.1 wird durch folgende Fassung ersetzt:

Im Anschluss eines Riegels dürfen Normalkräfte sowie Biegemomente und Querkräfte in der Ebene Ständerrohr/Riegel und in der Ebene rechtwinklig dazu übertragen werden. Beim Nachweis des Gerüstsystems ist zu beachten, dass das Biegemoment im Anschluss Riegel-Ständerrohr auf die Außenkante des Ständerrohres bezogen ist. Bei Verwendung von kurzen Riegeln mit L < 0,60 m sind die Anschlüsse gelenkig anzunehmen. Es dürfen dabei nur Normalkräfte und Querkräfte übertragen werden.

6. Abschnitt 3.3.6 wird durch folgende Fassung ersetzt:

3.3.6 Gerüstspindeln

Die Ersatzquerschnittswerte für die Spannungs- bzw. Interaktionsnachweise und Verformungsberechnungen nach DIN 4425:1990-11 (Anhang B von DIN EN 12811-1:2004-03) sind für die Gerüstspindeln (Fußspindeln) wie folgt anzunehmen:

- für die Gerüstspindeln nach Anlage B, Seite 83:
  - $A = A_S = 3{,}52\ cm^2$
  - $I = 4{,}00\ cm^4$
  - $W_{el} = 2{,}68\ cm^3$
  - $W_{pl} = 1{,}25 \cdot 2{,}68 = 3{,}35\ cm^3$
- für die Gerüstspindeln nach Anlage B, Seite 151:
  - $A = A_S = 3{,}84\ cm^2$
  - $I = 3{,}74\ cm^4$
  - $W_{el} = 2{,}61\ cm^3$
  - $W_{pl} = 1{,}25 \cdot 2{,}61 = 3{,}26\ cm^3$

Beim Nachweis der Tragfähigkeit der Gerüstspindeln darf die Cosinus-Interaktion nach DIN 4420-1:1990-12, Tabelle 7 verwendet werden.

7. Abschnitt 3.3.7 wird durch folgende Fassung ersetzt:

3.3.7 Kupplungen

Beim Nachweis der an verschiedenen Bauteilen angebrachten Halbkupplungen sind die Beanspruchbarkeiten und Steifigkeiten für Halbkupplungen der Klasse B entsprechend den Angaben der DIN EN 74-2:2009-01 anzusetzen.

8. Abschnitt 4.1 wird durch folgende Fassung ersetzt:

4.1 Allgemeines

Die Ausführung und Überprüfung der Gerüste ist nicht Gegenstand dieser allgemeinen bauaufsichtlichen Zulassung.

Der Auf-, Um- und Abbau der Gerüste hat unter Beachtung der Aufbau- und Verwendungsanleitung [3] zu erfolgen.

9. Abschnitt 4.3.7 wird durch folgende Fassung ersetzt:

4.3.7 Kupplungen

Die Kupplungen mit Schraubverschluss sind beim Anschluss an die Ständer mit einem Anzugsmoment von 50 Nm anzuziehen; Abweichungen von ± 10 % sind zulässig. Die Schrauben sind entsprechend der Verwendungsanleitung des Herstellers leicht gangbar zu halten.

ZU ANLAGE B

10. In Anlage B werden die Seiten 130, 131, 142 und 143 durch die Seiten 130a, 131a, 142a und 143a ersetzt.

11. Aus Anlage B werden die Seiten 136, 145 und 147 entfernt.

ZU ANLAGE C

12. In Tabelle C.1 werden folgende Zeilen ersetzt:

Tabelle C.1: Bauteile der Regelausführung

Bezeichnung	Anlage B, Seite
U-Holz-Bordbrett 0,73-3,07 m	130a
U-Stahlbordbrett 0,73-3,07 m	131a

13. In Tabelle C.1 werden folgende Zeilen gestrichen:

Tabelle C.1: Bauteile der Regelausführung

Bezeichnung	Anlage B, Seite
Horizontaldiagonale	136

BD Dipl.-Ing. Andreas Kummerow
Abteilungsleiter

Beglaubigt

Deutsches Institut für Bautechnik 2

[3] Die Aufbau- und Verwendungsanleitung hat den in der "Anwendungsrichtlinie für Arbeitsgerüste nach DIN EN 12811-1", siehe DIBt-Mitteilungen Heft 2/2006, gestellten Anforderungen zu entsprechen.

Deutsches Institut für Bautechnik
DIBt

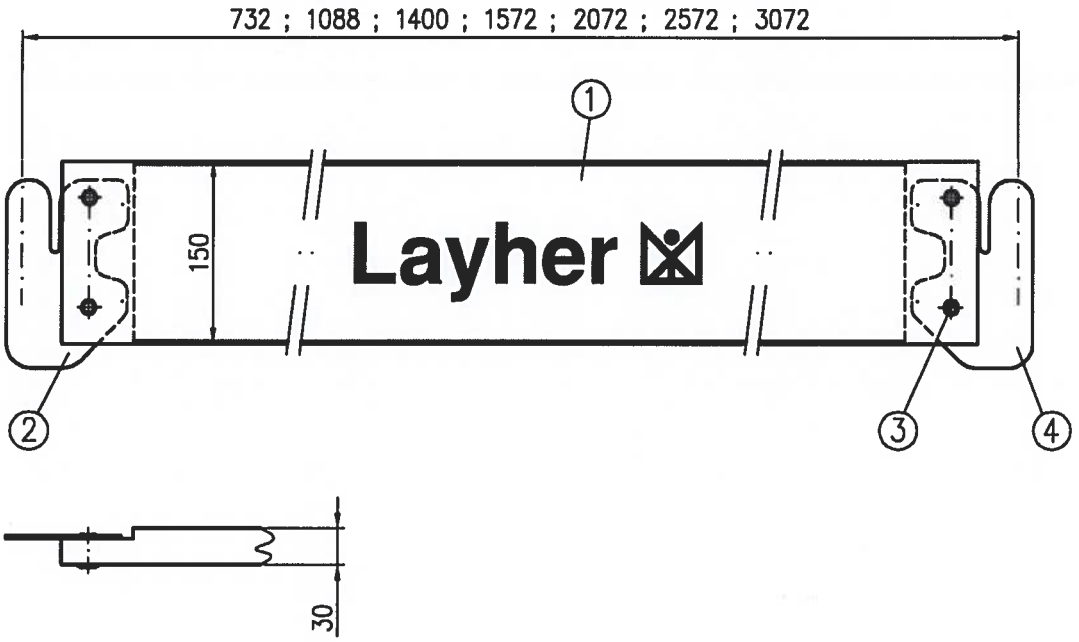

① Holz	30x150	DIN 4074-S10-Fi
② Beschlag	t=2,5	EN 10326-S250GD
③ Flachrundniet	ø8x30	EN 10263-2
④ Kennzeichnung		

Abm. [m]	Gew. [kg]
0,73	1,5
1,09	2,5
1,40	3,4
1,57	3,5
2,07	4,3
2,57	5,7
3,07	6,3

ALBLITZ MODUL

"U"-Holz-Bordbrett 0,73-3,07 m
nach Z-8.22-939

ABM710-B038a 05.2017

Anlage B,
Seite 130a

Deutsches Institut für Bautechnik
DIBt

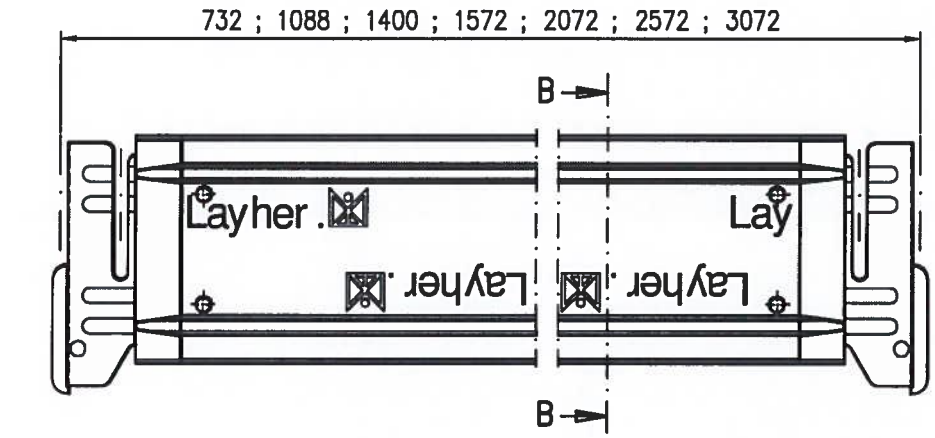

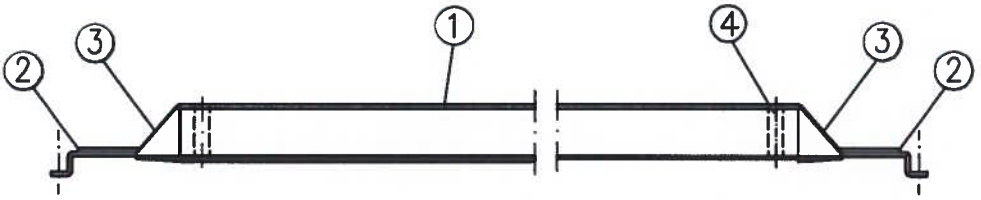

B–B

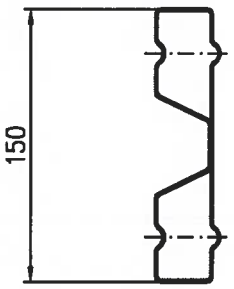

			Abm. [m]	Gew. [kg]
① Blech profiliert	30x150	EN 10326–S250	0,73	1,8
② Beschlag	t=2,5	EN 10326–S250	1,09	2,5
③ Kunststoffkappe	151x31		1,40	3,1
④ Rohrniet	A 10x1x35	EN 10305–1–E235	1,57	3,4
			2,07	4,4
			2,57	5,4
			3,07	6,3

ALBLITZ MODUL

"U"–Stahl–Bordbrett 0,73–3,07 m
nach Z–8.22–939

ABM710–B039a 05.2017

Anlage B,
Seite 131a

Deutsches Institut für Bautechnik
DIBt

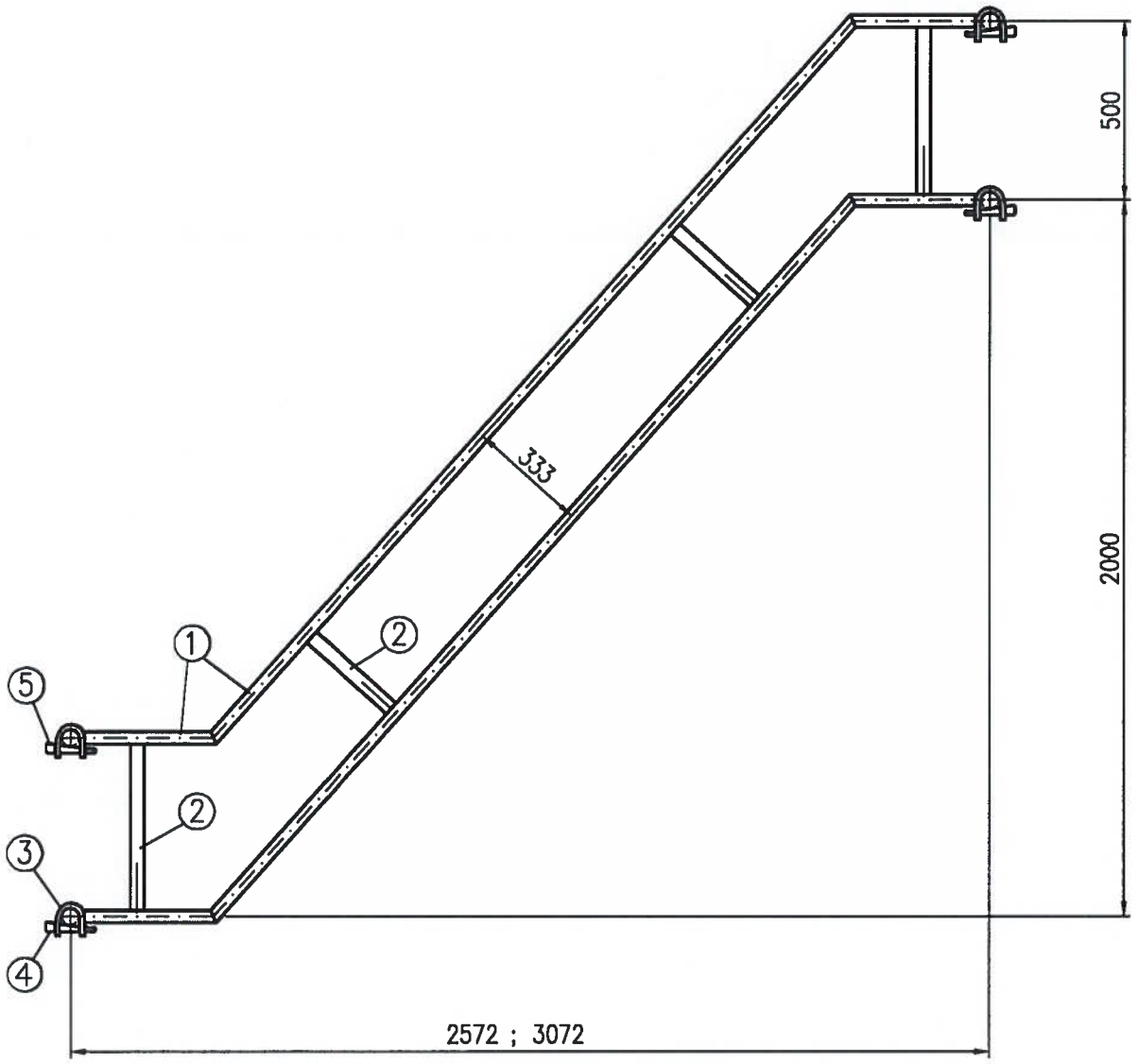

			Abm. [m]	Gew. [kg]
① Rohr	ø33,7x2,25	EN 10219-S235JRH	2,57	18,1
② Rechteckrohr	40x20x2	EN 10025-S235JR	3,07	20,1
③ Sicherungs-U	t=8	EN 10025-S235JR		
④ Kennzeichnung				

ALBLITZ MODUL

Treppengeländer 2,57 ; 3,07 m
nach Z-8.22-939

ABM710-B073a 05.2017

Anlage B,
Seite 142a

Deutsches Institut für Bautechnik
DIBt

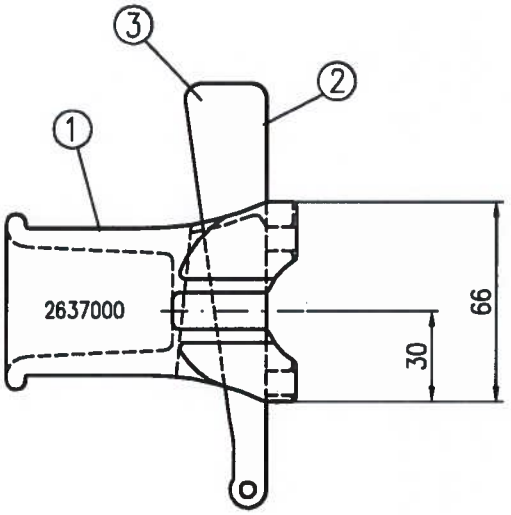

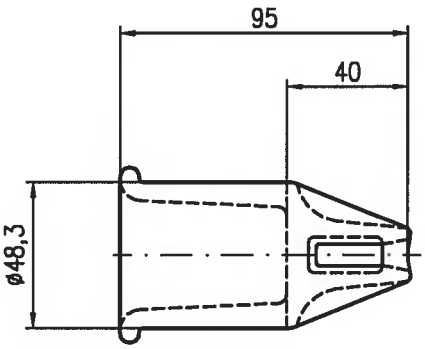

		Abm. [m]	Gew. [kg]
① Kopfstück	EN 1562–GJMW–450–7		0,7
② Keil	(siehe Anlage B, Seite 122)		
③ Kennzeichnung			

ALBLITZ MODUL

Treppengeländer Halter
nach Z–8.22–939

ABM710–B074a 05.2017

Anlage B,
Seite 143a

Deutsches Institut für Bautechnik

DIBt

Zulassungsstelle für Bauprodukte und Bauarten

Bautechnisches Prüfamt

Eine vom Bund und den Ländern gemeinsam getragene Anstalt des öffentlichen Rechts

Mitglied der EOTA, der UEAtc und der WFTAO

Allgemeine bauaufsichtliche Zulassung

Datum: 07.05.2012

Geschäftszeichen: I 33-1.8.22-28/11

Zulassungsnummer:
Z-8.22-913

Geltungsdauer
vom: **7. Mai 2012**
bis: **7. Mai 2017**

Antragsteller:
ASB Produktions GmbH
Langhennersdorfer Straße 15
09603 Großschirma

Zulassungsgegenstand:
Modulsystem "ALBLITZ MODUL"

Der oben genannte Zulassungsgegenstand wird hiermit allgemein bauaufsichtlich zugelassen.
Diese allgemeine bauaufsichtliche Zulassung umfasst 23 Seiten sowie Anlage A (Seiten 1 bis 2), Anlage B (Seiten 1 bis 165) uns Anlage C (Seiten 1 bis 8).
Diese allgemeine bauaufsichtliche Zulassung ersetzt die allgemeine bauaufsichtliche Zulassung Nr. Z-8.1-913 vom 10. April 2007, geändert durch Bescheid vom 9. November 2009. Der Gegenstand ist erstmals am 10. April 2007 allgemein bauaufsichtlich zugelassen worden.

Deutsches Institut für Bautechnik

I ALLGEMEINE BESTIMMUNGEN

1 Mit der allgemeinen bauaufsichtlichen Zulassung ist die Verwendbarkeit bzw. Anwendbarkeit des Zulassungsgegenstandes im Sinne der Landesbauordnungen nachgewiesen.

2 Sofern in der allgemeinen bauaufsichtlichen Zulassung Anforderungen an die besondere Sachkunde und Erfahrung der mit der Herstellung von Bauprodukten und Bauarten betrauten Personen nach den § 17 Abs. 5 Musterbauordnung entsprechenden Länderregelungen gestellt werden, ist zu beachten, dass diese Sachkunde und Erfahrung auch durch gleichwertige Nachweise anderer Mitgliedstaaten der Europäischen Union belegt werden kann. Dies gilt ggf. auch für im Rahmen des Abkommens über den Europäischen Wirtschaftsraum (EWR) oder anderer bilateraler Abkommen vorgelegte gleichwertige Nachweise.

3 Die allgemeine bauaufsichtliche Zulassung ersetzt nicht die für die Durchführung von Bauvorhaben gesetzlich vorgeschriebenen Genehmigungen, Zustimmungen und Bescheinigungen.

4 Die allgemeine bauaufsichtliche Zulassung wird unbeschadet der Rechte Dritter, insbesondere privater Schutzrechte, erteilt.

5 Hersteller und Vertreiber des Zulassungsgegenstandes haben, unbeschadet weiter gehender Regelungen in den "Besonderen Bestimmungen", dem Verwender bzw. Anwender des Zulassungsgegenstandes Kopien der allgemeinen bauaufsichtlichen Zulassung zur Verfügung zu stellen und darauf hinzuweisen, dass die allgemeine bauaufsichtliche Zulassung an der Verwendungsstelle vorliegen muss. Auf Anforderung sind den beteiligten Behörden Kopien der allgemeinen bauaufsichtlichen Zulassung zur Verfügung zu stellen.

6 Die allgemeine bauaufsichtliche Zulassung darf nur vollständig vervielfältigt werden. Eine auszugsweise Veröffentlichung bedarf der Zustimmung des Deutschen Instituts für Bautechnik. Texte und Zeichnungen von Werbeschriften dürfen der allgemeinen bauaufsichtlichen Zulassung nicht widersprechen. Übersetzungen der allgemeinen bauaufsichtlichen Zulassung müssen den Hinweis "Vom Deutschen Institut für Bautechnik nicht geprüfte Übersetzung der deutschen Originalfassung" enthalten.

7 Die allgemeine bauaufsichtliche Zulassung wird widerruflich erteilt. Die Bestimmungen der allgemeinen bauaufsichtlichen Zulassung können nachträglich ergänzt und geändert werden, insbesondere, wenn neue technische Erkenntnisse dies erfordern.

II BESONDERE BESTIMMUNGEN

1 Zulassungsgegenstand und Anwendungsbereich

Gegenstand dieser allgemeinen bauaufsichtlichen Zulassung ist das Modulsystem "ALBLITZ MODUL" für die Errichtung von Arbeits- und Schutzgerüsten, von Traggerüsten sowie von anderen temporären Konstruktionen.

Das Modulsystem wird aus Ständern, Riegeln, Vertikal-, Horizontaldiagonalen und aus Belägen als Grundbauteile sowie aus Systembauteilen für den Seitenschutz, Zugangsbauteilen und Ergänzungsbauteilen gebildet. Die Ständer, Riegel und Diagonalen sind durch spezielle Gerüstknoten verschiedener Bauarten miteinander verbunden.

Die Herstellung der Einzelteile der Gerüstknoten ist in den allgemeinen bauaufsichtlichen Zulassungen Z-8.22-64 und Z-8.22-906, die Herstellung der Gerüstbauteile in den allgemeinen bauaufsichtlichen Zulassungen Z-8.1-16.2, Z-8.22-64, Z-8.1-862 oder Z-8.22-906 geregelt.

Die Gerüstknoten bestehen aus einer Anschlussscheibe bzw. Lochscheibe, die an ein Ständerrohr geschweißt ist, und aus Anschlussköpfen, die an Rohrriegel geschweißt oder an Vertikaldiagonalen gelenkig befestigt sind. Die Anschlussköpfe umschließen die Anschlussscheibe bzw. Lochscheibe und werden durch Einschlagen eines unverlierbaren Keils derart an die Anschlussscheibe bzw. Lochscheibe angekeilt, dass die Anschlussköpfe gegen das Ständerrohr gedrückt werden.

Je Anschlussscheibe bzw. Lochscheibe können maximal acht Stäbe angeschlossen werden.

Für den Standsicherheitsnachweis von Arbeits- und Schutzgerüsten gelten insbesondere die Bestimmungen von DIN EN 12811-1:2004-03 in Verbindung mit der "Anwendungsrichtlinie für Arbeitsgerüste nach DIN EN 12811-1"[1] und für den Nachweis der Standsicherheit von Traggerüsten insbesondere die Bestimmungen von DIN EN 12812:2008-12 unter Berücksichtigung der "Anwendungsrichtlinie für Traggerüste nach DIN EN 12812"[2]. Die beim Standsicherheitsnachweis anzusetzenden Kennwerte sind in dieser allgemeinen bauaufsichtlichen Zulassung genannt.

Für die Verwendung der Gerüstbauteile in Fassadengerüsten ist eine Regelausführung beschrieben, für die der Standsicherheitsnachweis erbracht ist. Davon abweichende Ausführungen bedürfen eines gesonderten Nachweises. Die Regelausführung gilt für Fassadengerüste mit Aufbauhöhen bis 24 m über Gelände zuzüglich der Spindelauszugslänge. Das Gerüstsystem darf in der Regelausführung mit der Systembreite b = 0,732 m und mit Feldweiten $\ell \leq 3{,}07$ m für Arbeitsgerüste der Lastklassen ≤ 3 nach DIN EN 12811-1:2004-03 sowie als Fang- und Dachfanggerüst nach DIN 4420-1:2004-03 verwendet werden.

2 Bestimmungen für die Gerüstbauteile

2.1 Eigenschaften

2.1.1 Allgemeines

Die in Tabelle 1 zusammengestellten Einzelteile des Gerüstknotens sowie die Gerüstbauteile nach Tabelle 2 müssen den Angaben der Anlage B entsprechen.

Für die Herstellung, Kennzeichnung und den Übereinstimmungsnachweis der Einzelteile des Gerüstknotens sowie der Gerüstbauteile sind die in den Tabellen 1 und 2 angegebenen allgemeinen bauaufsichtlichen Zulassungen maßgebend.

Deutsches Institut für Bautechnik

[1] siehe DIBt-Mitteilungen Heft 2/2006, Seite 66 ff
[2] siehe DIBt-Mitteilungen Heft 6/2009, Seite 227 - 230

Tabelle 1: Einzelteile der Gerüstknoten

Einzelteil	Bauart	Anlage B, Seite	Regelungen für die Herstellung, Kennzeichnung und den Übereinstimmungsnachweis
Anschlussscheibe	ALFIX MODUL plus II	2	nach Z-8.22-906
Lochscheibe	K2000+	117	nach Z-8.22-64
Keil	ALFIX MODUL plus II	3	nach Z-8.22-906
	K2000+	122	nach Z-8.22-64
Rohrriegelanschluss	ALFIX MODUL plus II	4	nach Z-8.22-906
Anschlusskopf für O-Riegel	K2000+	118	nach Z-8.22-64
U-Riegelanschluss	ALFIX MODUL plus II	5	nach Z-8.22-906
Anschlusskopf für U-Riegel	K2000+	119	nach Z-8.22-64
Anschlusskopf für U-Konsole		120	
V-Diagonalenanschluss	ALFIX MODUL plus II	6	nach Z-8.22-906
Anschlusskopf für Diagonale	K2000+	121	nach Z-8.22-64
H-Diagonalenanschluss	ALFIX MODUL plus II	7	nach Z-8.22-906
Anschlusskopf für Horizontaldiagonale	K2000+	123	nach Z-8.22-64

Tabelle 2: Gerüstbauteile für die Verwendung im Modulsystem "ALBLITZ MODUL"

Bezeichnung	Anlage B, Seite	Regelungen für die Herstellung, Kennzeichnung und den Übereinstimmungsnachweis
Vertikaldiagonalen	8	nach Z-8.22-906
Horizontaldiagonalen	9	
Vertikalanfangstück	10	
Vertikalstiel mit RV 200	11	
Vertikalstiel mit lösbarem RV 520	12	
Rohrriegel	13	
Rohrriegel verstärkt	14	
U-Querriegel 0,73m	15	
U-Querriegel verstärkt 1,09m; 1,40m	16	
Alu-Rahmentafel RE 1,57m; 2,07m	17	
Alu-Rahmentafel RE 2,57m; 3,07m	18	
Alu- Durchstiegrahmentafel RE 2,57m	20	
Alu- Durchstiegrahmentafel RE 3,07m	21	

Deutsches Institut für Bautechnik

Tabelle 2: (Fortsetzung)

Bezeichnung	Anlage B, Seite	Regelungen für die Herstellung, Kennzeichnung und den Übereinstimmungsnachweis
Stahlboden AF RE 0,32m	23	nach Z-8.22-906
Stahlboden RE	24	
Zwischenbelag RE	25	
Stahlboden AF RE 0,30m; 0,34m	26	
Zwischenbelag AF RE 0,16m; 0,19m	27	
Modul Bordbrett	28	
Konsole 0,39m RE	29	
Modul Konsole 0,39m	30	
Modul Schutznetz	31	
Keilkopfkupplung drehbar	32	
Modul Belagsicherung	33	
Modul Spaltabdeckung RE	34	
Modul Gitterträger 6,14m	35	
Modul Gitterträger 4,14m / 5,14m	36	
Modul Gitterträger mit RV 6,14m	37	
Modul Gitterträger mit RV 4,14m / 5,14m	38	
Modul- Rohrverbinder U	39	
U-Querriegel GT 0,73m / 1,09m V	40	
Rohr-Querriegel GT 0,73m / 1,09m V	41	
Modul- Rohrverbinder	42	
Fußspindel schwenkbar	43	
Kopfspindel U	44	
Sicherung Gewindefußplatte	45	
Zwischenbelagriegel RE -M	46	
Zwischenbelagriegel RE -R	47	
Auflageriegel RE	48	
Zwischenbelagriegel - M	49	
Zwischenbelagriegel - R	50	
Auflageriegel	51	
Keilkopfkupplung starr	52	
Modul Sicherheitstür	53	
U-Doppelriegel 1,57m	54	
U-Doppelriegel 2,07m	55	
U-Doppelriegel 2,57m	56	

Deutsches Institut für Bautechnik

Tabelle 2: (Fortsetzung)

Bezeichnung	Anlage B, Seite	Regelungen für die Herstellung, Kennzeichnung und den Übereinstimmungsnachweis
U-Doppelriegel 3,07m	57	nach Z-8.22-906
Doppel-Rohrriegel 1,57m	58	
Doppel-Rohrriegel 2,07m	59	
Doppel-Rohrriegel 2,57m	60	
Doppel-Rohrriegel 3,07m	61	
Alu-Rahmentafel mit Sperrholz 1,57m; 2,07m	62	
Alu-Rahmentafel mit Sperrholz 2,57m; 3,07m	63	
Alu- Rahmentafel mit Innendurchstieg 2,57m	65	
Alu- Rahmentafel mit Innendurchstieg 3,07m	66	
Modul Bordbrett 4,14m	68	
Vertikal-Anfangstiel	69	
Flächengerüststiel	70	
Vertikalstiel 0,50m mit lösbarem RV 500	71	
Modul Spaltabdeckung	72	
Modul Alu-Bordbrett	73	
Spindelkupplung	74	
Horizontalriegel	75	
Konsolriegel	76	
Konsole RE 0,50m	77	
Hängegerüstverbinder	78	
Modul Konsole 0,73m	79	
Modul Doppelstirngeländer	80	
Gerüsthalter	81	nach Z-8.1-862
Schnellanker	82	
Fußspindel	83	
Stahlboden AF 0,32m	84	
Stahbelagtafel	85	
Stahlboden AF 0,30m; 0,34m	86	
Zwischenbelag AF 0,16m; 0,19m	87	
Zwischenbelag	88	
Alu- Belag mit Sperrholz 2,57m; 3,07m	89	
Alu- Belag mit Sperrholz 1,57m; 2,07m	90	
Alu- Durchstiegsbelagtafel 3,07m mit Leiter	92	
Alu- Durchstiegsbelagtafel 2,57m mit Leiter	93	

Deutsches Institut für Bautechnik

Tabelle 2: (Fortsetzung)

Bezeichnung	Anlage B, Seite	Regelungen für die Herstellung, Kennzeichnung und den Übereinstimmungsnachweis
Innenleiter	95	nach Z-8.1-862
Alu- Belag mit Sperrholz 3,07m	96	
Alu- Belag mit Sperrholz 1,57m, 2,07m, 2,57m	97	
Alu- Durchstiegsbelagtafel 3,07m mit Leiter	99	
Alu- Durchstiegsbelagtafel 2,57m mit Leiter	100	
Bordbrett, Stirnbordbrett	102	
Alu-Bordbrett; Alu-Stirnbordbrett	103	
Bordbrett-Holz 4,14m	104	
Spaltabdeckung	105	
Querriegel	106	
Geländerkupplung AF	107	
Bordbrettkupplung, Absteifkupplung	108	
Kantholzkupplung	109	
Bordbretthalter	110	
Fallstecker	111	
Kippstiftkupplung	112	
Querdiagonale	113	
Voreilende Geländerstütze 2,00m	114	
Teleskopgeländer 2,0m - 3,07m	115	
Anfangsstück	124	nach Z-8.22-64
AR Stiel mit Rohrverbinder	125	
O-Riegel 0,73-3,07m	126	
U-Riegel 0,73m	127	
Diagonale	128	
U-Boden-Sicherung	129	
AR U-Holz-Bordbrett-Ausführung I; AR U-Holz-Bordbrett Ausführung II	130	
U-Stahlbordbrett	131	
U-Konsole	132	
O-Gitterträger	133	
Rohrverbinder für Gitterträger	134	
Seitenschutzgitter	135	
Horizontaldiagonale	136	
Pfosten mit Keilköpfen	137	

Deutsches Institut für Bautechnik

Tabelle 2: (Fortsetzung)

Bezeichnung	Anlage B, Seite	Regelungen für die Herstellung, Kennzeichnung und den Übereinstimmungsnachweis
U-Konsole 0,73m	138	nach Z-8.22-64
Konsolstrebe	139	
O-Gitterträger	140	
U-Durchgangsträger	141	
Treppengeländer	142	
Treppengeländerhalter	143	
U-Schutzdachkonsole T7	144	
O-Riegel mit Halbkupplung	145	
O-Riegel HD	146	
O-Riegel HD	147	
AR TG-60 Rahmen 0,50 x 1,09 m	148	
AR TG-60 Rahmen 0,71 x 1,09 m	149	
AR TG-60 Rahmen 1,00 x 1,09 m	150	
Fußspindel 60	151	nach Z-8.1-16.2
Fallstecker rot	152	
Gerüsthalter	153	
U- Gitterträger - Riegel 0,73	154	
U-Alu-Podesttreppe T4 2,57m, 3,07m	155	
Alu- Montagegeländer 1,57/2,07m ; 2,57/3,07m	156	
Montagepfosten T5	157	
U-Stahlboden T4 0,73-3,07m x 0,32 m, punktgeschweißt mit Steglöchern	158	
U-Stahlboden T4 0,73-3,07m x 0,32 m, handgeschweißt mit Steglöchern	159	
U-Stahlboden 0,73-3,07m x 0,32 m, punktgeschweißt	160	
U-Stahlboden 0,73-3,07m x 0,32 m, handgeschweißt	161	
U-Robustboden 0,73-2,57m x 0,61 m	162	
U-Robustboden 3,07m x 0,61 m	163	
U-Robustboden 0,73-2,57m x 0,32 m	164	
U-Robust-Durchstieg 2,57-3,07m x 0,61 m mit Leiter	165	

Deutsches Institut für Bautechnik

3.2 Nachweis der Gerüstknoten

3.2.1 Systemannahmen

Die Bestimmungen der folgenden Abschnitte gelten für die Knotenverbindung einschließlich der Verbindung zwischen den Anschlussköpfen und den in den Anlagen angegebenen Stäben (Riegel und Diagonalen).

Die statischen Systeme für die Berechnung sind entsprechend Anlage A, Seite 2 zu modellieren. Die dort angegebenen kurzen Stäbe von der Ständerrohrachse bis zu den Anschlüssen dürfen als starr angenommen werden. Die in den nachfolgenden Abschnitten angegebenen Indizes beziehen sich auf ein lokales Koordinatensystem, in dem die x-Achse die Riegelachse und die z-Achse die Ständerrohrachse darstellen (vgl. Anlage A, Seite 2).

Im Anschluss eines Riegels dürfen Normalkräfte sowie Biegemomente und Querkräfte in der Ebene Ständerrohr/Riegel und in der Ebene rechtwinklig dazu übertragen werden. Beim Nachweis des Gerüstsystems ist zu beachten, dass das Biegemoment im Anschluss Riegel-Ständerrohr auf die Außenkante des Ständerrohres bezogen ist.

Im Anschluss einer Vertikaldiagonale dürfen planmäßig nur Normalkräfte übertragen werden. Die Vertikalkomponente im Vertikaldiagonalenanschluss ist mit den Anschlussexzentrizitäten entsprechend den Angaben in Anlage A, Seite 2 zu berücksichtigen. Die Momente infolge der Diagonalkraft müssen vom Ständer und den Riegeln aufgenommen werden.

Im Anschluss einer Horizontaldiagonale dürfen planmäßig nur Normalkräfte übertragen werden.

Die Angaben für Steifigkeit und Beanspruchbarkeit der Anschlüsse gelten für den Anschluss im "kleinen" und "großen" Loch der Anschlussscheibe bzw. Lochscheibe.

In sämtlichen Formeln der folgenden Abschnitte sind die Schnittkräfte N und V in kN, die Biege- und Torsionsmomente M in kNcm einzusetzen.

3.2.2 Anschluss Riegel

3.2.2.1 Last-Verformungs-Verhalten

3.2.2.1.1 Biegung in der Ebene Ständerrohr/Riegel (vertikale Ebene)

Sofern kein gelenkiger Anschluss angenommen wird, sind beim Nachweis eines Gerüsts die Riegelanschlüsse in der aus Ständerrohr und Riegel gebildeten Ebene (vertikale Ebene) mit einer drehfedernden Einspannung entsprechend der Momenten/Drehwinkel (M_y/φ)-Beziehung nach Bild 1 von Anlage A, Seite 1 zu berücksichtigen.

3.2.2.1.2 Biegung in der Ebene rechtwinklig zur Ebene Ständerrohr/Riegel (horizontale Ebene)

Beim Nachweis des Riegels bei Beanspruchung durch Biegung in der Ebene rechtwinklig zur Ebene Ständerrohr/Riegel (horizontale Ebene) ist im Riegelanschluss mit einer drehfedernden Einspannung entsprechend der Momenten/Drehwinkel (M_z/φ)-Beziehung nach Bild 2 von Anlage A, Seite 1 zu rechnen.

3.2.2.1.3 Vertikale Last rechtwinklig zur Riegelachse

Für Riegellängen > 0,7 m in Verbindung mit vertikalen Querkräften $V_d \leq 10$ kN darf der Ansatz einer zusätzlichen Lose in Querkraftrichtung unberücksichtigt bleiben. Andernfalls muss eine zusätzlich Lose in Querkraftrichtung von $f_0 = 0{,}175$ cm in Rechnung gestellt werden.

3.2.2.2 Tragfähigkeitsnachweis

3.2.2.2.1 Allgemeine Nachweise

Im Anschluss eines Riegels ist nachzuweisen, dass die Beanspruchungen nicht größer sind als die Beanspruchbarkeiten nach Tabelle 3.

Deutsches Institut für Bautechnik

Tabelle 3: Beanspruchbarkeiten eines Riegelanschlusses

Anschlussschnittgröße		Beanspruchbarkeit
Biegemoment $M_{y,R,d}$ [kNcm]		± 101,0
vertikale Querkraft $V_{z,R,d}$ [kN]		± 26,4
Biegemoment $M_{z,R,d}$ [kNcm]		± 37,2
horizontale Querkraft $V_{y,R,d}$ [kN]	für O-Riegel/ Rohrriegel	± 10,0
	für U-Riegel	± 5,9
Normalkraft $N_{R,d}$ [kN]		± 31,0

3.2.2.2.2 Interaktion Ständerrohr/ Riegelanschluss

Im Bereich belasteter Anschlussscheiben bzw. Lochscheiben ist nachzuweisen, dass die folgende Interaktionsbeziehung erfüllt wird:

- Interaktionsbeziehung bei Anschluss an Vertikalstiel, AR Stiel, Vertikalanfangsstück oder Anfangsstück

$$0{,}316 \cdot I_A + I_S \leq 1{,}0$$

- Interaktionsbeziehung bei Anschluss an AR TG-60 Rahmen

$$0{,}280 \cdot I_A + I_S \leq 1{,}0$$

Dabei sind:

I_A Ausnutzungsgrad im Riegelanschluss

$$I_A = \frac{M_y}{M_{y,R,d}}$$

mit: M_y Biegemoment im Riegelanschluss

$M_{y,R,d}$ Beanspruchbarkeit gegenüber Biegemomenten im Riegelanschluss nach Tabelle 3

I_S Vektorieller Ausnutzungsgrad im Ständerrohr im Bereich belasteter Anschlussscheiben bzw. Lochscheiben

- Für $v_{act} \leq 1/3$ gilt:

  $I_S = \frac{a}{b}$ (a, b siehe Bild 1, wobei b aus der Interaktionsbeziehung nach Bild 1 zu ermitteln ist.)

- Für $1/3 < v_{act} \leq 0{,}9$ ist der vektorielle Ausnutzungsgrad unter Berücksichtigung der Interaktionsbeziehung entsprechend dem linken Gleichungsteil, Spalte 4 von Tabelle 7, DIN 4420-1:1990-12 zu bestimmen.

Deutsches Institut für Bautechnik

mit:

v_{act} Ausnutzungsgrad gegenüber Querkraft im Ständerrohr

$$v_{act} = \frac{V_{St}}{V_{St,R,d}}$$

V_{St} Querkraft im Ständerrohr

$V_{St,R,d}$ Beanspruchbarkeit gegenüber Querkraft im Ständerrohr, $V_{St,R,d} = V_{pl,d} = 48{,}5$ kN

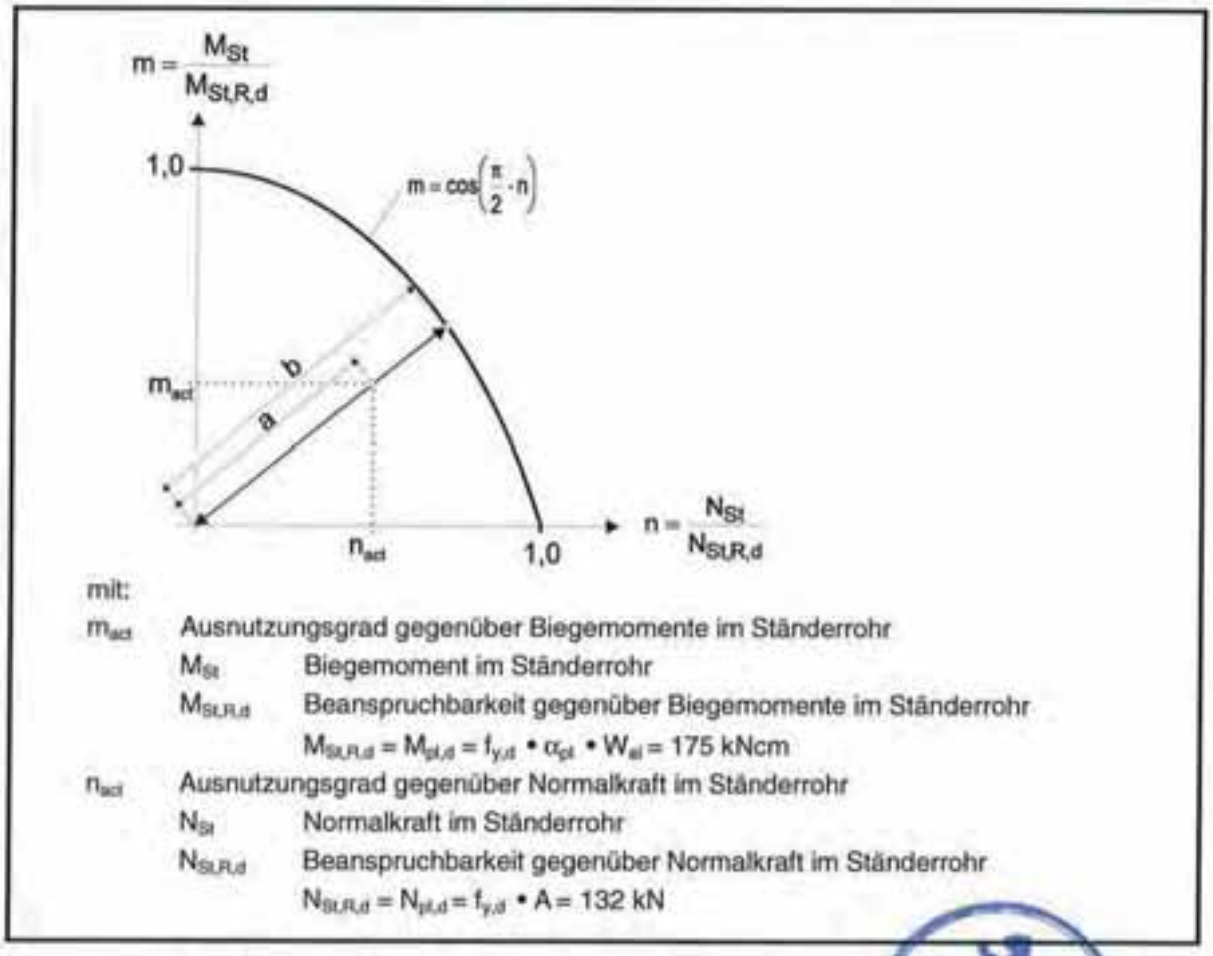

mit:

m_{act} Ausnutzungsgrad gegenüber Biegemomente im Ständerrohr

M_{St} Biegemoment im Ständerrohr

$M_{St,R,d}$ Beanspruchbarkeit gegenüber Biegemomente im Ständerrohr

$M_{St,R,d} = M_{pl,d} = f_{y,d} \cdot \alpha_{pl} \cdot W_{el} = 175$ kNcm

n_{act} Ausnutzungsgrad gegenüber Normalkraft im Ständerrohr

N_{St} Normalkraft im Ständerrohr

$N_{St,R,d}$ Beanspruchbarkeit gegenüber Normalkraft im Ständerrohr

$N_{St,R,d} = N_{pl,d} = f_{y,d} \cdot A = 132$ kN

Bild 1: Vektorieller Ausnutzungsgrad im Ständerrohr

Deutsches Institut für Bautechnik

3.2.2.2.3 Schnittgrößenkombinationen

Bei Schnittgrößenkombinationen im Anschluss eines Riegels sind folgende Bedingungen zu erfüllen:

$$\frac{N^{(+)}}{N_{R,d}} + \frac{M_y}{M_{y,R,d}} + \frac{\max(V_z - 2{,}1; 0)}{V_{z,R,d}} + \frac{V_y}{27{,}1} \le 1$$

$$\frac{N^{(+)}}{N_{R,d}^{(+)}} + \frac{M_y}{M_{y,R,d}} + \frac{M_z}{M_{z,R,d}} + \frac{V_y}{V_{y,R,d}} \le 1$$

$$\frac{N^{(+)}}{N_{R,d}^{(+)}} + \frac{V_z}{V_{z,R,d}} + \frac{M_z}{M_{z,R,d}} + \frac{V_y}{V_{y,R,d}} \le 1$$

- für die Schweißnaht zwischen Riegelrohr (O-Riegel) und Anschlusskopf ist bei der "Variante K 2000+" zusätzlich folgender Nachweis zu führen:

$$\frac{|N_W| - 6{,}4}{76{,}8} + \frac{M_{y,W}}{110{,}3} + \frac{\sqrt{(V_{z,W})^2 + (V_{y,W})^2}}{48{,}9} \le 1$$

- für die Schweißnaht zwischen U-Riegelprofil und Anschlusskopf ist bei der "Variante K 2000+" zusätzlich folgender Nachweis zu führen:

$$\frac{|N_W|}{71{,}0} + \frac{M_{y,W}}{116{,}4} + \max\left(\frac{V_{z,W}}{58{,}5}; \frac{V_{y,W}}{18{,}0}\right) \le 1$$

Dabei sind:

M_y, V_y, V_z, M_z	Beanspruchungen im Riegelanschluss
$N^{(+)}$	Beanspruchung durch Zug-Normalkraft im Riegelanschluss
$N_{R,d}$, $M_{y,R,d}$, $V_{y,R,d}$, $V_{z,R,d}$, $M_{z,R,d}$	Beanspruchbarkeiten nach Tabelle 4
N_W, $M_{y,W}$, $V_{z,W}$, $V_{y,W}$	Beanspruchungen in der Schweißnaht

3.2.3 Anschluss Vertikaldiagonale

3.2.3.1 Last-Verformungs-Verhalten

Im Gesamtsystem sind die Vertikaldiagonalen inklusive deren Anschlüsse in Abhängigkeit von der Beanspruchungsrichtung (Zug oder Druck) und der Diagonalenlänge mit der Ersatzsteifigkeit ($E_d \cdot A_{eff}$) nach Tabelle 4 sowie einer Lose in Diagonalrichtung von $f_0 = 0{,}25$ cm zu berücksichtigen (vgl. Anlage A, Seite 2).

3.2.3.2 Tragfähigkeitsnachweis

Für die Vertikaldiagonalen ist in Abhängigkeit von der Beanspruchungsrichtung folgender Nachweis zu führen:

$$\frac{N_V}{N_{V,R,d}} \le 1$$

Deutsches Institut für Bautechnik

Dabei sind: N_V Zug- oder Druckkraft in der Vertikaldiagonalen
$N_{V,R,d}$ Beanspruchbarkeit der Vertikaldiagonalen gegenüber Zug- bzw. Druckkraft nach Tabelle 4

Tabelle 4: Kennwerte der Vertikaldiagonalen

Feldlänge L [m]	Feldhöhe H [m]	Beanspruchung durch Druckkraft		Beanspruchung durch Zugkraft	
		$E_d \cdot A_{eff}$ [kN]	$N^{(-)}_{V,R,d}$ [kN]	$E_d \cdot A_{eff}$ [kN]	$N^{(+)}_{V,R,d}$ [kN]
3,07	2,0	1980	8,3	4630	17,9
2,57		1910	10,2	3600	
2,07		1870	12,4	2930	
1,57		1910	14,8	2300	
1,40		1950	15,5	2170	
1,29		1990	16,2	2030	
1,09		2110	16,8	1850	
1,36		2100	16,5	1800	
0,73		1990	16,1	1670	
3,07	1,5	1690	9,4	4100	17,9
2,57		1720	11,9	3700	
2,07		1600	14,9	3020	
1,57		1510	17,9	2210	
1,09		1630	17,9	1640	
0,73		1710	16,6	1250	
3,07	1,0	1680	10,5	3590	17,9
2,57		1500	13,5	3160	
2,07		1360	17,2	2730	
1,57		1220	17,9	2370	
1,29		1130	17,9	1800	
1,09		1090	17,9	1490	
0,73		1170	17,9	1040	
3,07	0,5	1520	11,2	3300	17,9
2,57		1350	14,6	2790	
2,07		1200	16,0	2320	
1,57		960	16,4	1820	
1,29		810	17,1	1570	
1,09		730	17,6	1380	
0,73		590	17,6	930	

Deutsches Institut für Bautechnik

3.2.4 Anschluss Horizontaldiagonale

3.2.4.1 Last-Verformungs-Verhalten

Im Gesamtsystem sind die Horizontaldiagonalen inklusive deren Anschlüsse in Abhängigkeit von der Diagonalenlänge und unabhängig von der Beanspruchungsrichtung (Zug oder Druck) mit der Ersatzsteifigkeit ($E_d \cdot A_{eff}$) nach Tabelle 5 sowie einer Wegfeder in Diagonalrichtung entsprechend den Angaben in Bild 3 von Anlage A, Seite 1 zu berücksichtigen.

3.2.4.2 Tragfähigkeitsnachweis

Für die Horizontaldiagonalen ist folgender Nachweis zu führen:

$$\frac{N_H}{N_{H,Rd}} \leq 1$$

Dabei sind: N_H Zug- oder Druckkraft in der Horizontaldiagonalen

$N_{H,Rd}$ Beanspruchbarkeit der Horizontaldiagonalen nach Tabelle 5

Tabelle 5: Kennwerte der Horizontaldiagonalen

Feldlänge L [m]	Feldbreite B [m]	$N_{H,Rd}$ [kN]	$E_d \cdot A_{eff}$ [kN]
0,73	0,73	3,10	2760
1,09	1,09	3,07	2970
1,57	1,57	3,03	2780
2,07	2,07	2,98	2240
2,57	2,57	2,91	1530
3,07	3,07	2,81	830
1,09	0,73	3,08	3160
1,40		3,07	3210
1,57		3,06	3200
2,07		3,03	3070
2,57		3,00	2850
3,07		2,96	2530
1,40	1,09	3,06	3210
1,57		3,05	3190
2,07		3,03	3040
2,57		2,99	2790
3,07		2,95	2460
1,40	1,57	3,04	3140
2,07		3,01	2910
2,57		2,98	2650
3,07		2,93	2330
1,40	2,07	3,02	2970
2,57		2,95	2450
3,07		2,90	2130
1,40	2,57	2,99	2900
3,07		2,86	1880
1,40	3,07	2,94	2380

3.2.5 Anschlussscheibe bzw. Lochscheibe

3.2.5.1 Anschluss in unmittelbar benachbarten Löchern der Anschlussscheibe bzw. Lochscheibe

Beim Anschluss von zwei Riegeln oder einem Riegel und einer Vertikaldiagonalen oder einem Riegel und einer Horizontaldiagonalen in unmittelbar benachbarten Löchern ist folgender Nachweis zu führen:

$$\left(n^A + n^a\right)^2 + \left(v^A + v^a\right)^2 \leq 1$$

Deutsches Institut für Bautechnik

mit:

n, v	Interaktionsanteile nach Tabelle 6
A	Riegel A
a	Riegel oder Vertikaldiagonale zwischen A und B nach Bild 2

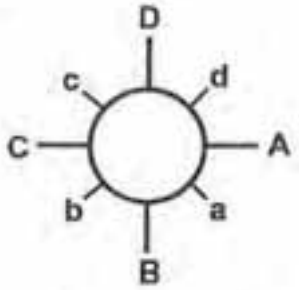

Bild 2: Belegung der Anschlussscheibe bzw. Lochscheibe

Tabelle 6: Interaktionsanteile

Interaktions-anteil	Anschluss Riegel A/ Riegel a	Anschluss Riegel A/ Vertikaldiagonale a	Anschluss Riegel A/ Horizontaldiagonale a
n^A	$\frac{N^{A(+)} + \lvert M_y^A \rvert / e}{N_{R,d}}$	$\frac{N^{A(+)} + \lvert M_y^A \rvert / e}{1{,}16 \cdot N_{R,d}}$	$\frac{N^{A(+)} + \lvert M_y^A \rvert / e}{N_{R,d}}$
n^a	$\frac{N^{a(+)} + \lvert M_y^a \rvert / e}{N_{R,d}}$	$\frac{0{,}707\, N_V^{(+)} \sin\alpha + 1{,}883 \cdot \lvert N_V \rvert \cos\alpha}{1{,}41 \cdot N_{R,d}}$	$\frac{N_H^{(+)}}{N_{R,d}}$
v^A	$\frac{V_z^A}{V_{z,R,d}}$		
v^a	$\frac{V_z^a}{V_{z,R,d}}$	$\frac{\lvert N_V \rvert \cos\alpha}{V_{z,R,d}}$	---

Dabei sind:

$N^{A(+)}; N^{a(+)}$	Normalkraft (nur Zugkräfte berücksichtigen) im Riegelanschluss (Riegel A bzw. Riegel a)
$M_y^A; M_y^a$	Biegung im Riegelanschluss (Riegel A bzw. Riegel a)
$V_z^A; V_z^a\ V_z^B$	vertikale Querkraft im Riegelanschluss (Riegel A, Riegel B, Vertikaldiagonale a)

N_V	Normalkraft in der Vertikaldiagonalen
$N_V^{(+)}$	Zugkraft in der Vertikaldiagonale
$N_H^{(+)}$	Zugkraft in der Horizontaldiagonale
e	Hebelarm Rohrriegelanschluss e = 3,3 cm
$V_{z,R,d}$, $N_{R,d}$	Beanspruchbarkeiten nach Tabelle 3

Der Nachweis ist jeweils paarweise rings um den Knoten zu führen.

3.2.5.2 Anschluss von Riegeln und/oder Diagonalen in beliebigen Löchern der Anschlussscheibe bzw. Lochscheiben

$$\frac{\sum V_z}{\sum V_{z,R,d}} \leq 1$$

Dabei sind:

$\sum V_z$	Summe aller an der Anschlussscheibe bzw. Lochscheibe angreifenden vertikalen Querkräfte (incl. Vertikalkomponente der Vertikaldiagonalen)
$\sum V_{z,R,d}$	Beanspruchbarkeit der Anschlussscheibe bzw. Lochscheiben gegenüber vertikalen Querkräften $\sum V_{z,R,d}$= 105,6 kN

3.2.6 Keilkopfkupplung

Die Keilkopfkupplung darf zum Anschluss von "freien" Gerüstrohren Ø 48,3 x 3,2 mm an den Ständerrohren des Gerüstsystems nur in Verbindung mit der Dachschutzwand (siehe z. B. Anlage C, Seite 7) verwendet werden.

3.3 Nachweis des Gesamtsystems

3.3.1 Vertikale Beanspruchbarkeit von Belägen

Die Beläge des Modulsystems "ALBLITZ MODUL" sind entsprechend Tabelle 7 für die Verkehrslasten der Lastklassen nach DIN EN 12811-1:2004-03, Tabelle 3 und für die Verwendung im Fang- und Dachfanggerüst mit Absturzhöhen bis zu 2 m nach DIN 4420-1:2004-03 (Klasse D nach DIN EN 12810-1:2004-03) nachgewiesen.

Tabelle 7: Zuordnung der Beläge zu den Lastklassen

Bezeichnung	Anlage B, Seite	Feldweite ℓ [m]	Verwendung in Lastklasse
Alu-Rahmentafel RE	17 und 18	≤ 3,07	≤ 3
Alu- Durchstiegrahmentafel RE	20 und 21	≤ 3,07	≤ 3
Stahlboden AF RE	23 und 26	4,14	≤ 3
		3,07	≤ 4
		2,57	≤ 5
		≤ 2,07	≤ 6
Stahlboden RE	24	3,07	≤ 4
		2,57	≤ 5
		≤ 2,07	≤ 6

Tabelle 7: (Fortsetzung)

Bezeichnung	Anlage B, Seite	Feldweite ℓ [m]	Verwendung in Lastklasse
Zwischenbelag RE	25	3,07	≤ 4
		2,57	≤ 5
		≤ 2,07	≤ 6
Zwischenbelag AF RE 0,19m	27	4,14	≤ 3
		3,07	≤ 4
		2,57	≤ 5
		≤ 2,07	≤ 6
Zwischenbeleg AF RE 0,16m	27	3,07	≤ 4
		2,57	≤ 5
		≤ 2,07	≤ 6
Alu-Rahmentafel	62 und 63	≤ 3,07	≤ 3
Alu-Rahmentafel mit Innendurchstieg	65 und 66	≤ 3,07	≤ 3
Stahlboden AF 0,32 m	84	≤ 2,07	≤ 6
		2,57	≤ 5
		3,07	≤ 4
		4,14	≤ 3
Stahlbelagtafel	85	≤ 3,07	≤ 4
Stahlboden AF 0,30 m, 0,34 m	86	≤ 2,07	≤ 6
		2,57	≤ 5
		3,07	≤ 4
		4,14	≤ 3
Zwischenbelag AF 0,19 m	87	≤ 2,07	≤ 6
		2,57	≤ 5
		3,07	≤ 4
		4,14	≤ 3
Zwischenbelag AF 0,16 m	87	≤ 2,07	≤ 6
		2,57	≤ 5
		3,07	≤ 4
Zwischenbelag	88	≤ 2,07	≤ 6
		2,57	≤ 5
		3,07	≤ 4
Alu- Belag mit Sperrholz	89 und 90, 96 und 97	≤ 3,07	≤ 3
Alu- Durchstiegsbelagtafel mit Leiter	92 und 93, 99 und 100	≤ 3,07	≤ 3

Deutsches Institut für Bautechnik

Deutsches Institut für Bautechnik

Tabelle 7: (Fortsetzung)

Bezeichnung	Anlage B, Seite	Feldweite ℓ [m]	Verwendung in Lastklasse
U-Stahlboden T4 0,32 m	158 und 159	≤ 2,07	≤ 6
		2,57	≤ 5
		3,07	≤ 4
U-Stahlboden 0,32 m	160 und 161	≤ 2,07	≤ 6
		2,57	≤ 5
		3,07	≤ 4
U-Robustboden 0,61 m	162 und 163	≤ 3,07	≤ 3
U-Robustboden 0,32 m	164	≤ 1,57	≤ 6
		2,07	≤ 5
		2,57	≤ 4
		3,07	≤ 3
U-Robust-Durchstieg mit Leiter	165	≤ 3,07	≤ 3

3.3.2 Elastische Stützung der Vertikalrahmenzüge

Nicht verankerte Knoten von Ständerzügen dürfen in der Ebene rechtwinklig zur Spannrichtung der Beläge (bei Fassadengerüsten rechtwinklig zur Fassade) bei Anschluss der Riegel im "kleinen Loch" der Anschlussscheibe bzw. Lochscheibe durch die horizontalen Ebenen (Belagelemente) als elastisch gestützt angenommen werden, sofern die horizontal benachbarten Knoten verankert sind. Diese elastische Stützung darf durch die Annahme einer Wegfeder mit den in Tabelle 8 angegebenen Bemessungswerten berücksichtigt werden.

Tabelle 8: Bemessungswerte der horizontalen Wegfedern

Belag	nach Anlage B, Seite	Gerüstbreite b [m]	Feldweite ℓ [m]	Lose t_o [cm]	Steifigkeit $c_{\perp,d}$ [kN/cm]		Beanspruchbarkeit der Federkraft $F_{R\perp,d}$ [kN]
					$0 < F_\perp \le 1{,}50$ [kN]	$1{,}50 < F_\perp \le F_{R\perp,d}$ [kN]	
Stahlboden AF RE 0,32m	23	0,73	≤ 3,07	3,96	0,58	0,46	2,50
Stahlboden RE	24						
Stahlboden AF 0,32m	84						
Stahlbelag-tafel	85						
Alu-Rahmen-tafel RE	17, 18			3,40	0,78	0,78	1,71
Alu-Rahmen-tafel	62, 63						
Alu-Belag mit Sperrholz	89, 90, 96, 97						

Tabelle 8: (Fortsetzung)

Belag	nach Anlage B, Seite	Gerüstbreite b [m]	Feldweite ℓ [m]	Lose t_o [cm]	Steifigkeit $c_{\perp,d}$ [kN/cm]		Beanspruchbarkeit der Federkraft $F_{R\perp,d}$ [kN]
					$0 < F_\perp \leq 1{,}50$ [kN]	$1{,}50 < F_\perp \leq F_{R\perp,d}$ [kN]	
U-Stahlboden T4	158, 159	0,73	≤ 3,07	4,41	0,54	0,54	2,33
U-Stahlboden	160, 161						
U-Robustboden 0,61 m	162, 163			4,90	0,58	0,48	2,50
Stahlboden AF RE 0,32m	23	1,09	≤ 3,07	4,39	0,79	0,79	2,46
Stahlboden RE	24						
Stahlboden AF 0,32m	84						
Stahlbelagtafel	85						

3.3.3 Elastische Kopplung der Vertikalebenen

Die innere und die äußere Vertikalebene eines Gerüsts dürfen in Richtung dieser Ebenen (bei Fassadengerüsten parallel zur Fassade) bei Anschluss der Riegel im "kleinen Loch" der Anschlussscheibe bzw. Lochscheibe durch die Beläge als elastisch aneinander gekoppelt angenommen werden. Diese elastische Kopplung darf durch die Annahme von Kopplungsfedern mit den in Tabelle 9 angegebenen Kennwerten, unabhängig von der Feldweite, berücksichtigt werden.

Tabelle 9: Bemessungswerte der horizontalen Kopplungsfedern

Belag	nach Anlage B, Seite	Gerüstbreite b [m]	Feldweite ℓ [m]	Lose f_o [cm]	Steifigkeit $c_{\parallel,d}$ [kN/cm]		Beanspruchbarkeit der Federkraft $F_{R\parallel,d}$ [kN]
					$0 < F_{\parallel} \leq 2{,}5$ [kN]	$2{,}5 < F_{\parallel} \leq F_{R\parallel,d}$ [kN]	
Stahlboden AF RE 0,32m	23	0,73	≤ 3,07	1,40	2,58	2,58	4,50
Stahlboden RE	24						
Stahlboden AF 0,32m	84						
Stahlbelagtafel	85						
Alu-Rahmentafel RE	17, 18		≤ 3,07	0,50	1,86	1,12	3,86
Alu-Rahmentafel	62, 63						
Alu-Belag mit Sperrholz	89, 90, 96, 97						
U-Stahlboden T4	158, 159			1,00	2,59	2,53	5,00
U-Stahlboden	160, 161						
U-Robustboden 0,61 m	162, 163			0,71	1,56	1,26	5,00
Stahlboden AF RE 0,32m	23	1,09	≤ 3,07	1,95	1,67	1,67	3,94
Stahlboden RE	24						
Stahlboden AF 0,32m	84						
Stahlbelagtafel	85						
Stahlboden AF RE 0,32m	23	1,09	≤ 2,57	1,95	1,39	1,39	3,28
Stahlboden RE	24						
Stahlboden AF 0,32m	84						
Stahlbelagtafel	85						

Deutsches Institut für Bautechnik

3.3.4 Materialkennwerte

Für Bauteile aus Stahl S235JRH mit erhöhter Streckgrenze ($R_{eH} \geq 320$ N/mm²) - diese Bauteile sind in den Zeichnungen der Anlage B entsprechend bezeichnet - darf ein Bemessungswert der Streckgrenze von $f_{y,d} = 291$ N/mm² der Berechnung zugrunde gelegt werden.

3.3.5 Schweißnähte

Beim Nachweis der Schweißnähte von Bauteilen aus Stahl S235JRH mit erhöhter Streckgrenze ($R_{eH} \geq 320$ N/mm²) - diese Bauteile sind in den Zeichnungen der Anlage B entsprechend bezeichnet - ist für auf Druck/Biegedruck beanspruchte Stumpfnähte (Schweißnähte) eine Ausnutzung der erhöhten Streckgrenzen von $f_{y,d} = 291$ N/mm² zulässig. Alle übrigen Schweißnähte sind mit den Streckgrenzen des Ausgangswerkstoffs der Bauteile nachzuweisen.

3.3.6 Querschnittswerte der Gerüstspindeln

Die Ersatzquerschnittswerte für die Spannungsnachweise und Verformungsberechnungen nach DIN 4425:1990-11 (Anhang B von DIN EN 12811-1:2004-03) sind wie folgt anzunehmen:

Deutsches Institut für Bautechnik

für die Gerüstspindeln nach Anlage B, Seite 83:

A = AS	=	3,52 cm²
I	=	4,00 cm⁴
Wel	=	2,68 cm³
Wpl	=	1,25 · 2,68 = 3,35 cm³

für die Gerüstspindeln nach Anlage B, Seite 151:

A= AS	=	3,84 cm²
I	=	3,74 cm⁴
Wel	=	2,61 cm³
Wpl	=	1,25 • 2,61 = 3,26 cm³

3.3.7 Kupplungen

Beim Nachweis der an verschiedenen Bauteilen angebrachten Halbkupplungen sind die Beanspruchbarkeiten und Steifigkeiten für Halbkupplungen der Klasse B entsprechend den Angaben der "Zulassungsgrundsätze für den Verwendbarkeitsnachweis von Halbkupplungen an Stahl- und Aluminiumrohren"[3] anzusetzen.

4 Bestimmungen für die Ausführung

4.1 Allgemeines

Die Ausführung und Überprüfung der Gerüste ist nicht Gegenstand dieser allgemeinen bauaufsichtlichen Zulassung.

4.2 Beschaffenheit der Bauteile

Alle Bauteile müssen vor dem Einbau auf ihre einwandfreie Beschaffenheit überprüft werden; beschädigte Bauteile dürfen nicht verwendet werden.

4.3 Bauliche Durchbildung

4.3.1 Bauteile

Für Gerüste nach dieser Zulassung sind die in Tabelle 2 genannten Gerüstbauteile zu verwenden. Es dürfen nur solche Bauteile verwendet werden, die entsprechend den Regelungen der in Tabelle 2 angegebenen allgemeinen bauaufsichtlichen Zulassungen gekennzeichnet sind.

[3] zu beziehen durch das Deutsche Institut für Bautechnik

Im Einzelfall dürfen auch Stahlrohre und Kupplungen nach DIN EN 12811-1:2004-03 sowie Gerüstbretter und -bohlen nach DIN 4420-1:2004-03 ergänzt werden.

Abweichend von den in Anlage B, Seiten 83 und 151 dargestellten Gerüstspindel dürfen auch andere leichte Gerüstspindeln nach DIN 4425:1990-11 oder Fußspindeln nach Anhang B von DIN EN 12811-1:2004-03 entsprechend den erforderlichen Tragfähigkeiten verwendet werden.

Für die Verwendung des Gerüstknotens gilt folgendes:

Je Anschlussscheibe bzw. Lochscheibe dürfen höchstens acht Stäbe angeschlossen werden.

Die Keile der Anschlussköpfe sind von oben nach unten mit einem 500 g schweren Hammer bis zum Prellschlag festzuschlagen.

4.3.2 Fußbereich

Auf Gerüstspindeln sind die unteren Ständer oder Vertikal-Anfangsstücke zu setzen und so auszurichten, dass die Gerüstlagen horizontal liegen. Es ist dafür zu sorgen, dass die Endplatten der Gerüstspindeln horizontal und vollflächig auflagern und die aus dem Gerüst resultierenden Kräfte in der Aufstellebene aufgenommen und weitergeleitet werden können.

4.3.3 Gerüstbelag

Die Gerüstbeläge sind gegen unbeabsichtigtes Ausheben zu sichern.

4.3.4 Seitenschutz

Für den Seitenschutz gelten die Bestimmungen von DIN EN 12811-1:2004-03. Es sind vorrangig die dafür vorgesehenen Bauteile und nur in Ausnahmen auch Bauteile wie Stahlrohre und Kupplungen nach DIN EN 12811-1:2004-03 sowie Gerüstbretter und -bohlen nach DIN 4420-1:2004-03 zu verwenden.

4.3.5 Aussteifung

Gerüste müssen ausgesteift sein.

Die vertikalen Ebenen sind durch Längsriegel oder durch Längsriegel in Verbindung mit Vertikaldiagonalen auszusteifen. Als Längsriegel können auch Systembeläge in Verbindung mit Querriegel für den Standsicherheitsnachweis berücksichtigt werden.

Die horizontalen Ebenen sind durch Riegel und Horizontaldiagonalen oder durch Systembeläge in Verbindung mit Querriegel auszusteifen.

Die Ausbildung und Lage der einzelnen aussteifenden Ebenen ergibt sich aus dem Standsicherheitsnachweis.

4.3.6 Verankerung

Das Verankerungsraster und die Ankerkräfte ergeben sich aus dem Standsicherheitsnachweis.

Die Verankerungen der Gerüsthalter an der Fassade oder an anderer Stelle am Bauwerk sind nicht Gegenstand dieser Zulassung. Der Anwender hat dafür Sorge zu tragen, dass diese die Kräfte aus den Gerüsthaltern sicher aufnehmen und ableiten können. Vertikalkräfte dürfen dabei nicht übertragen werden.

4.3.7 Kupplungen

Die Kupplungen mit Schraubverschluss sind beim Anschluss an die Ständer mit einem Anzugsmoment von 50 Nm anzuziehen; Abweichungen von ± 10 % sind zulässig. Die Schrauben sind leicht gangbar zu halten, z. B. durch ein Öl-Fett-Gemisch.

Deutsches Institut für Bautechnik

5 Bestimmung für Nutzung und Wartung

5.1 Allgemeines

Die Nutzung der Gerüste ist nicht Gegenstand dieser allgemeinen bauaufsichtlichen Zulassung.

5.2 Gerüstbauteile aus Holz

Um Schäden infolge Feuchtigkeitseinwirkung bei Gerüstbauteilen aus Holz vorzubeugen, sind diese trocken, bodenfrei und ausreichend durchlüftet zu lagern.

Georg Feistel
Abteilungsleiter

Beglaubigt

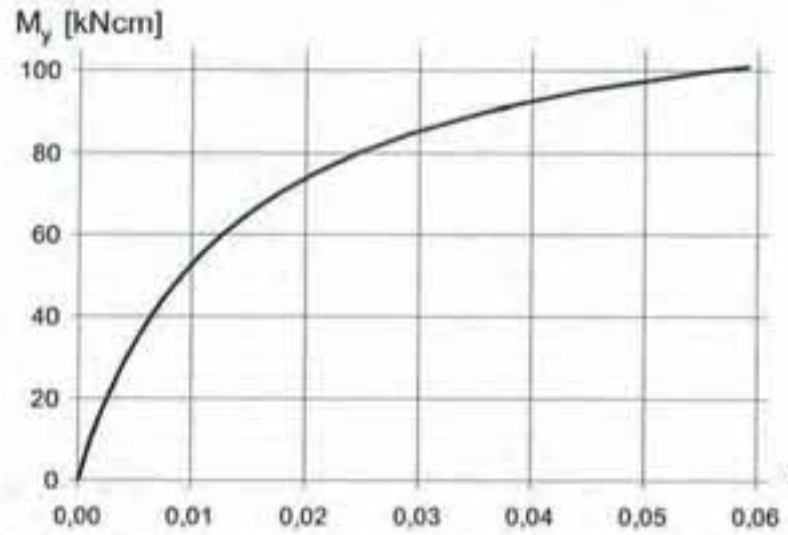

$$\varphi_d = \frac{M_y}{9140 - 73{,}6 \cdot |M_y|} \text{ [rad]}$$

mit M_y in kNcm

Bild 1: Drehfedersteifigkeit im Riegelanschluss in der Ebene Ständerrohr-Riegel

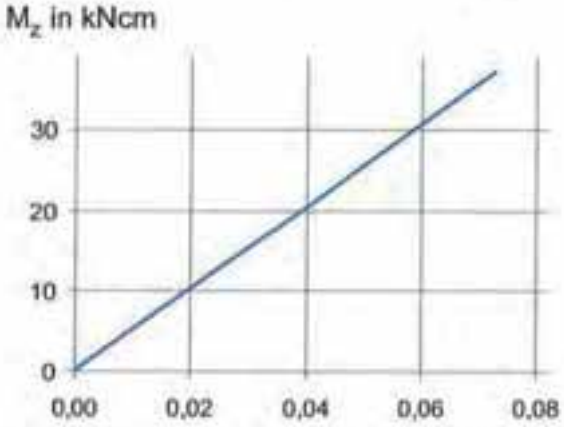

$$\varphi_d = \frac{M_z}{510} \text{ [rad]}$$

mit M_z in kNcm

Bild 2: Drehfedersteifigkeit im Riegelanschluss in der Ebene rechtwinklig zur Ebene Ständerrohr-Riegel

Deutsches Institut für Bautechnik

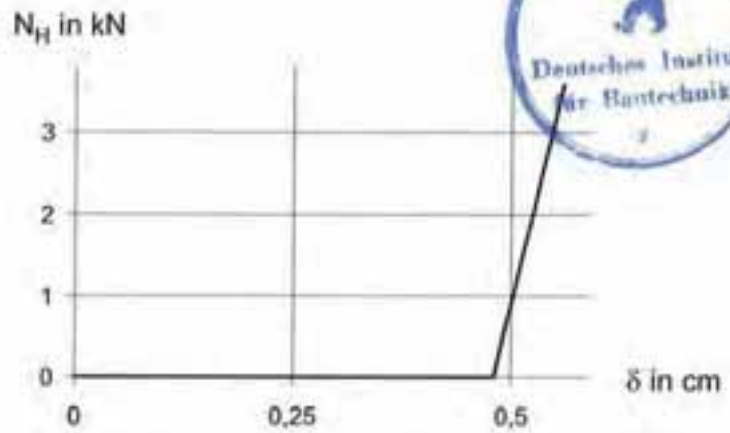

$$\delta_d = 0{,}48 + \frac{N_H}{45} \text{ [cm]}$$

mit N_H in kN

Bild 3: Wegfedersteifigkeit im Anschluss einer Horizontaldiagonalen

ALFIX GmbH 63828 Edelbach 09603 Großschirma	**ALBLITZ-MODUL** **M/φ-Beziehungen**	Anlage A, Seite 1 zur allgemeinen bauaufsichtlichen Zulassung Z-8.22-913 vom 7. Mai 2012 Deutsches Instutut für Bautechnik

Statisches System Vertikaldiagonale

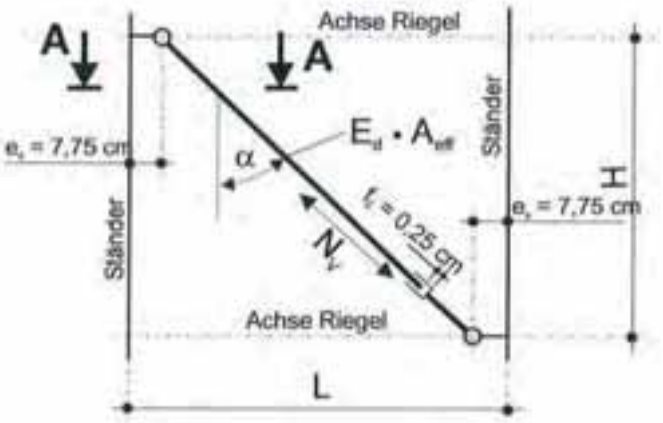

Statisches System Riegelanschluss

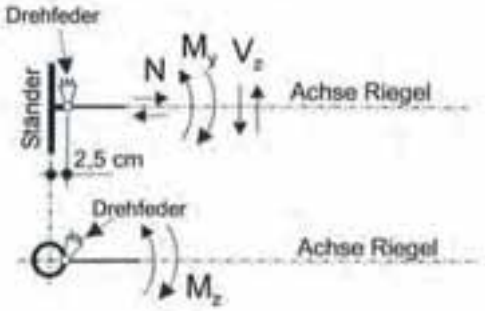

Schnitt A-A

Knotenmomente infolge der Diagonalkraft N_v

$M_{St,x} = N_v \cdot \cos \alpha \cdot 5{,}0$ cm

$M_{St,y} = N_v \cdot \cos \alpha \cdot 7{,}75$ cm

$M_{St,z} = N_v \cdot \sin \alpha \cdot 5{,}0$ cm

Die Knotenmomente müssen vom Ständer und den Riegeln aufgenommen werden.

Deutsches Institut für Bautechnik

ALFIX GmbH 63828 Edelbach 09603 Großschirma	**ALBLITZ-MODUL** **Statisches Systeme Vertikaldiagonale Riegelanschluss**	Anlage A, Seite 2 zur allgemeinen bauaufsichtlichen Zulassung Z-8.22-913 vom 7. Mai 2012 Deutsches Instutut für Bautechnik

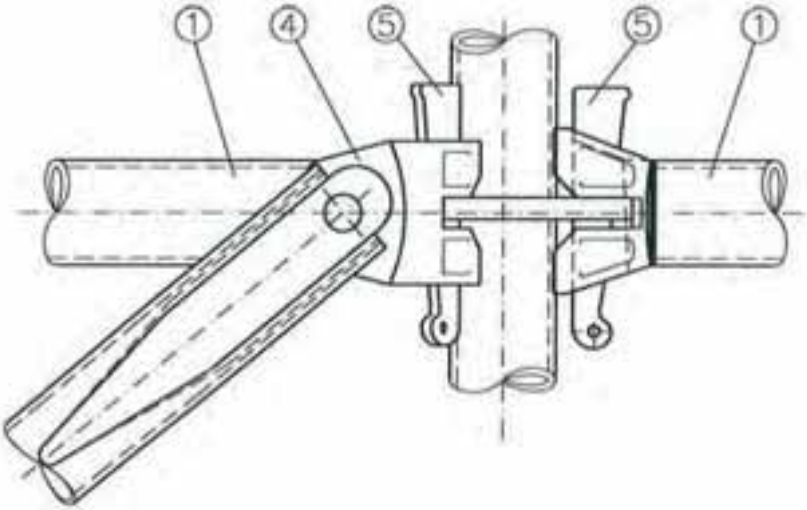

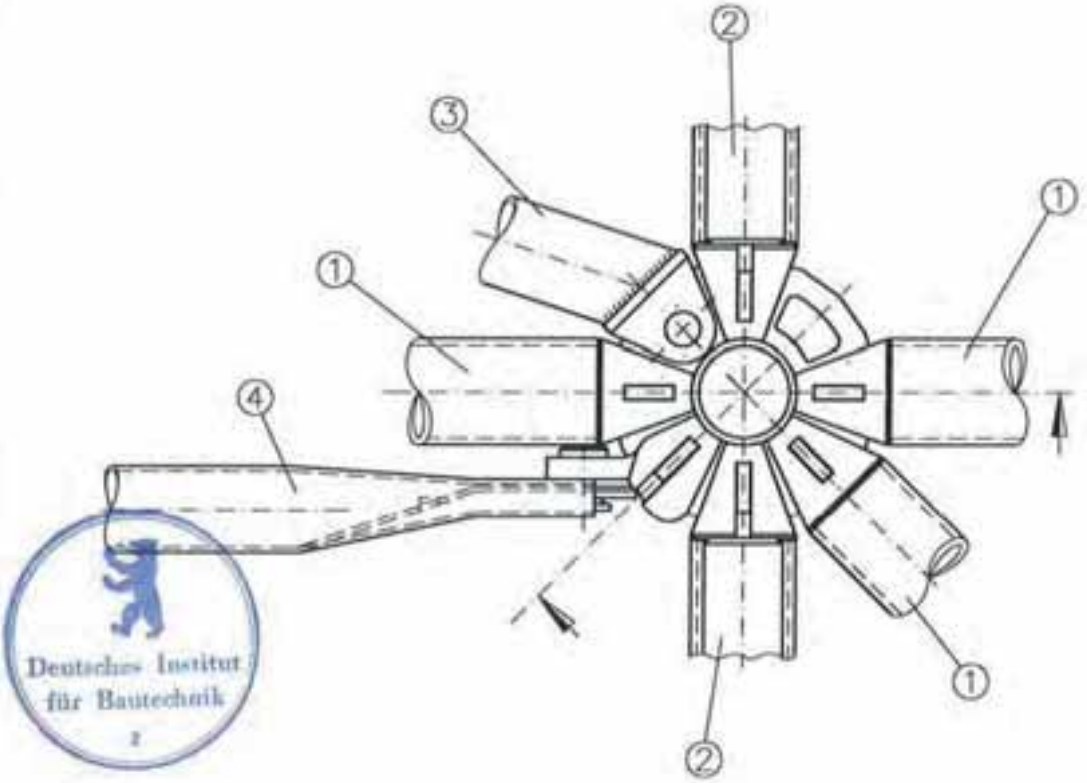

Deutsches Institut für Bautechnik

① Rohrriegel
② U-Riegel
③ Horizontaldiagonale
④ Vertikaldiagonale
⑤ Keil 6mm

ALFIX GmbH
63828 Edelbach
09603 Großschirma

ALBLITZ MODUL

Gerüstknoten
Übersicht

ALFIX MODUL plus II
nach Z-8.22-906

Anlage B Seite 1 zur
allgemeinen bauaufsichtlichen
Zulassung Z-8.22-913
vom 7. Mai 2012
Deutsches Institut für Bautechnik

M710-B101_ABM

11.2010

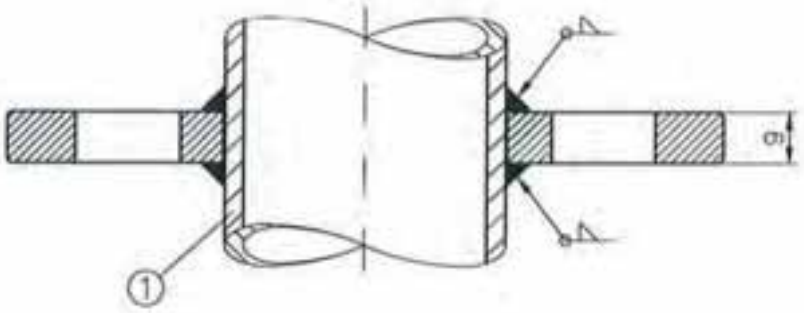

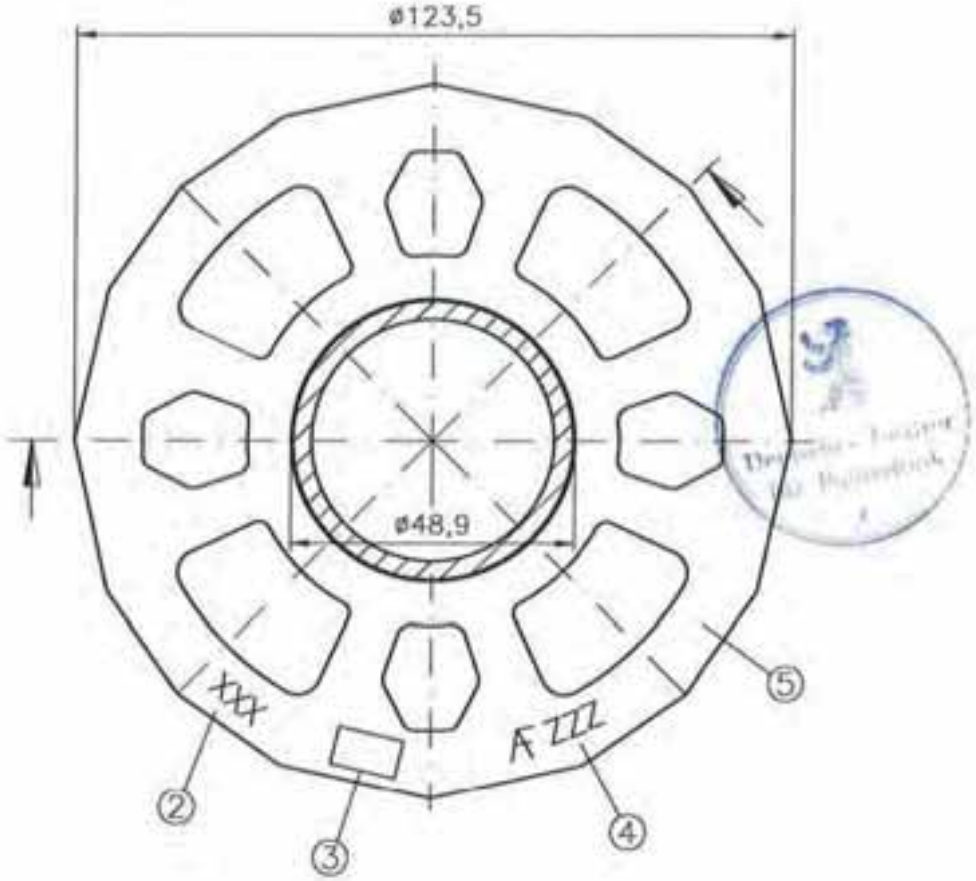

①	R 48,3x3,2	S235JRH	ReH≥320N/mm²
②	Chargennummer/ Woche Jahr		geprägt 0,4
③	Gießereilogo		geprägt 0,4
④	A verkürzte Zulassungsnummer		geprägt 0,4
⑤	G20Mn5	DIN EN 10293	ReH≥360N/mm², Rm≥500N/mm²
	alternativ: S355J2	DIN EN 10025-2	

Materialstärke=9mm

ALFIX GmbH
63828 Edelbach
09603 Großschirma

ALBLITZ MODUL

Anschlussscheibe

ALFIX MODUL plus II
nach Z-8.22-906

Anlage 8 Seite 2 zur
allgemeinen bauaufsichtlichen
Zulassung Z-8.22-913
vom 7. Mai 2012
Deutsches Institut für Bautechnik

M710-B102_ABM

11.2010

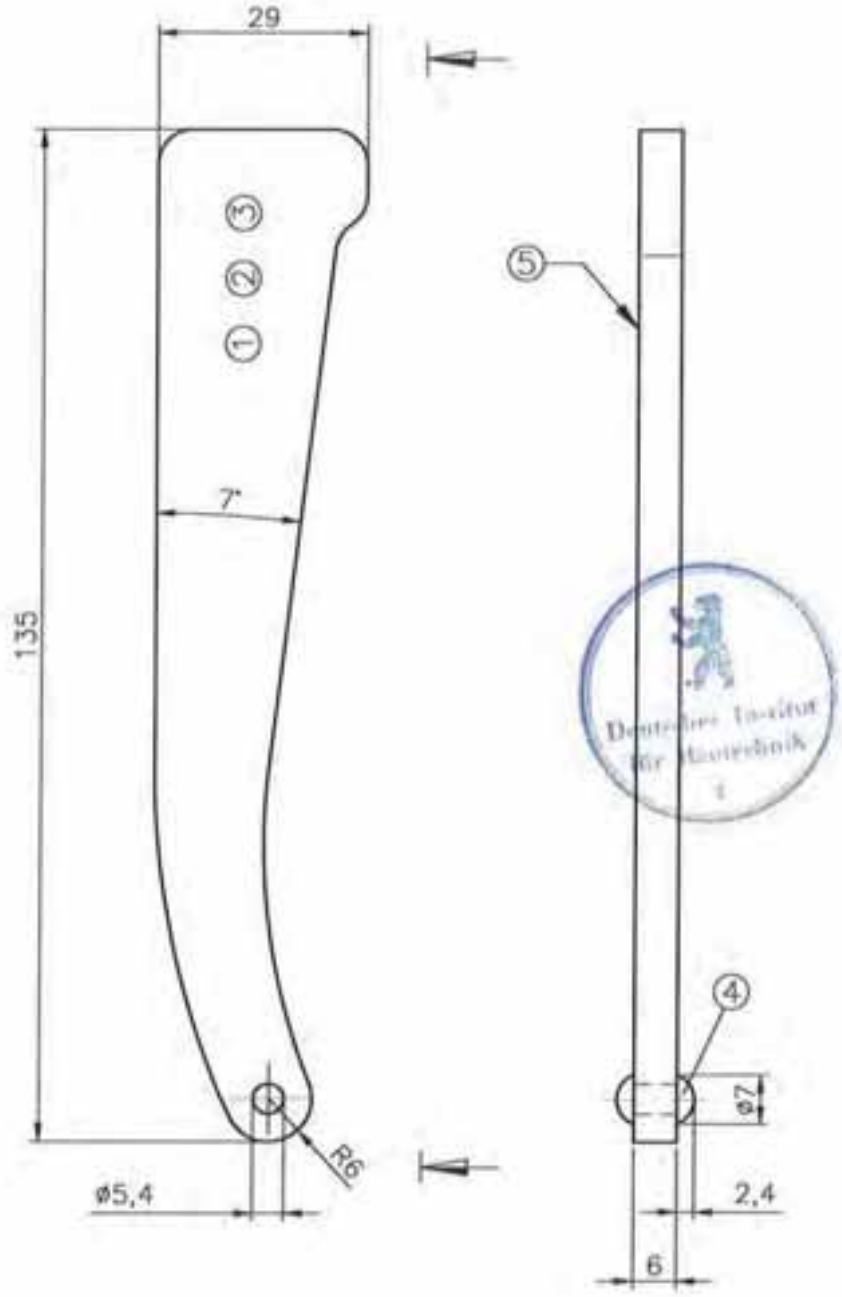

① ZZZ = verkürzte Zulassungsnummer
② F = Herstellerzeichen ALFIX
③ YY = Jahr der Herstellung (Bsp. 08=2008)
④ Halbrundniet ø5x10 mit Nietkopf von Niet ø4 DIN 660 QSt 32-2 galv. verz
⑤ Kennzeichnung

verzinkt; S550MC

ALFIX GmbH 63828 Edelbach 09603 Großschirma	**ALBLITZ MODUL** Keil ALFIX MODUL plus II nach Z-8.22-906	Anlage B Seite 3 zur allgemeinen bauaufsichtlichen Zulassung Z-8.22-913 vom 7. Mai 2012 Deutsches Institut für Bautechnik M710-B103_ABM

11.2010

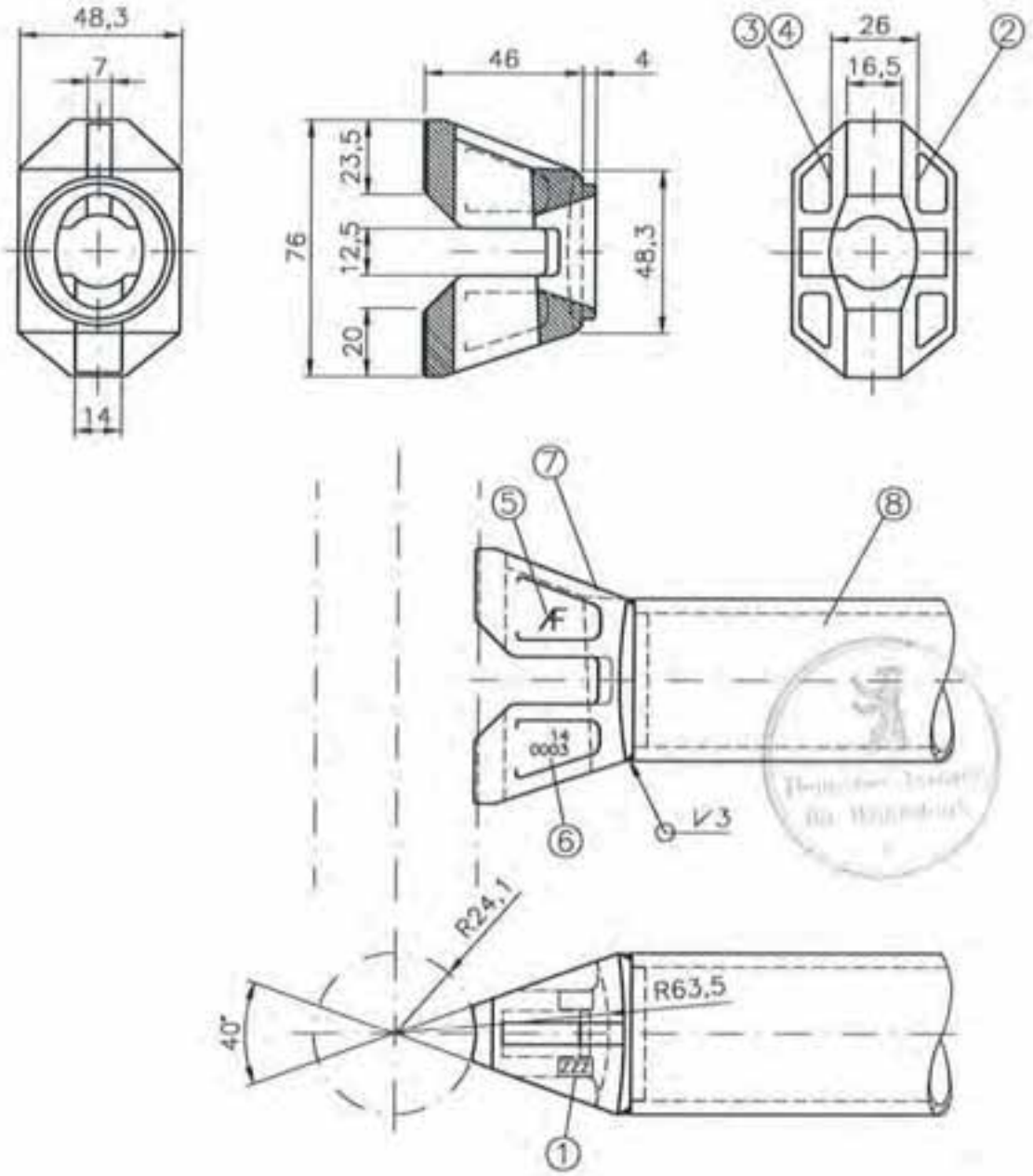

① ZZZ = verkürzte Zulassungsnummer
② ☐ = Gießereikennzeichnung
③ XX = Kalenderwoche und
④ YY = Johr der Herstellung (Bsp.4005=KW40/2005)
⑤ AF = Herstellerzeichen ALFIX
⑥ 14 0003 = Zeichnungsnummer
⑦ G20Mn5 DIN EN 10293
⑧ R 48,3x3,2 S235JRH $R_{eH} \geq 320 N/mm^2$

ALFIX GmbH
63828 Edelbach
09603 Großschirma

ALBLITZ MODUL

Rohrriegelanschluss

ALFIX MODUL plus II
nach Z-8.22-906

Anlage B Seite 4 zur
allgemeinen bauaufsichtlichen
Zulassung Z-8.22-913
vom 7. Mai 2012
Deutsches Institut für Bautechnik

M710-B104_ABM

11.2010

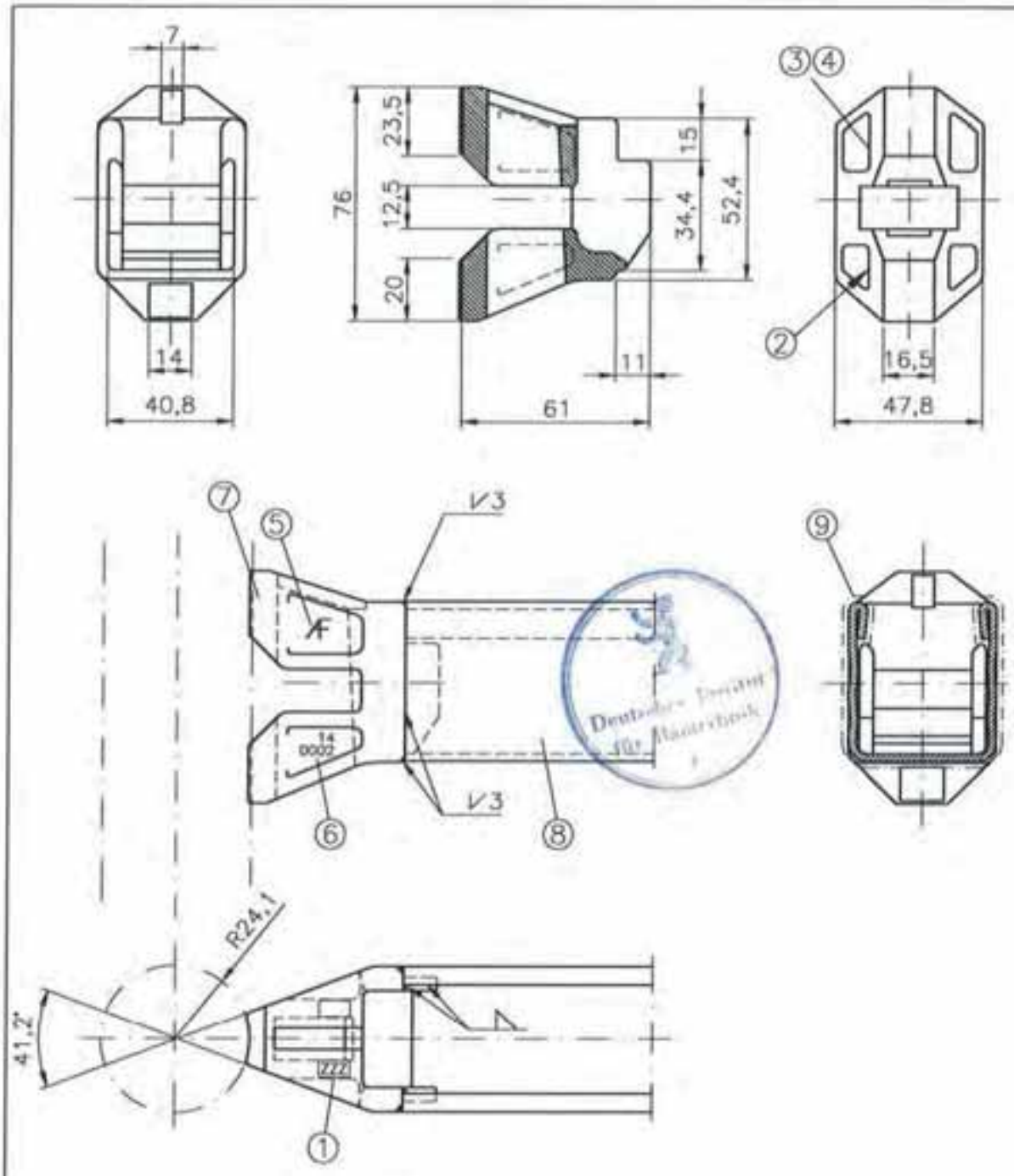

① ZZZ = verkürzte Zulassungsnummer
② ☐ = Gießereikennzeichnung
③ XX = Kalenderwoche und
④ YY = Jahr der Herstellung (Bsp.4005=KW40/2005)
⑤ F 14 =Herstellerzeichen ALFIX
⑥ 0002 =Zeichnungsnummer
⑦ C20Mn5 DIN EN 10293
⑧ U-Profil 48x52x2,5 S235JR
⑨ Schweißbereich

ALFIX GmbH
63828 Edelbach
09603 Großschirma

ALBLITZ MODUL

U-Riegelanschluss

ALFIX MODUL plus II
nach Z-8.22-906

Anlage B Seite 5 zur
allgemeinen bauaufsichtlichen
Zulassung Z-8.22-913
vom 7. Mai 2012
Deutsches Institut für Bautechnik

M710-B105_ABM

11.2010

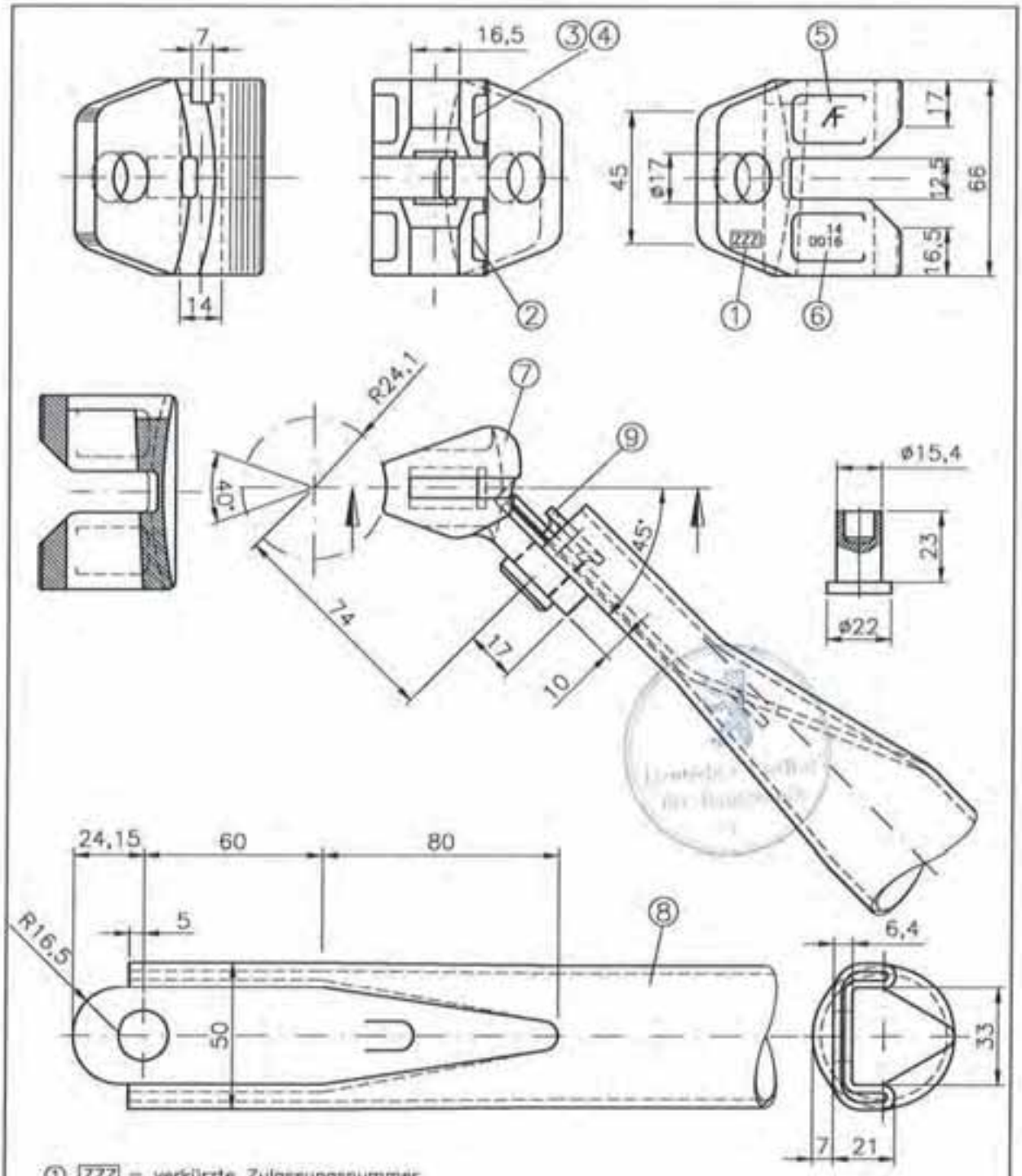

① ZZZ = verkürzte Zulassungsnummer
② ☐ = Gießereikennzeichnung
③ XX = Kalenderwoche und
④ YY = Jahr der Herstellung (Bsp.4005=KW40/2005)
⑤ AF = Herstellerzeichen ALFIX
⑥ 14 0016 =Zeichnungsnummer

⑦	G20Mn5	DIN EN 10293		
⑧	R 48,3x2,7	S235JRH	ReH≥320N/mm²	Diagonalenkopf-rechts
⑨	Niet Moduldiagonalen	QSt 36-3	blank gezogen; gal.verzinkt	Diagonalenkopf-links spiegelbildlich

ALFIX GmbH
63828 Edelbach
09603 Großschirma

ALBLITZ MODUL

V-Diagonalenanschluss

ALFIX MODUL plus II
nach Z-8.22-906

Anlage B Seite 6 zur
allgemeinen bauaufsichtlichen
Zulassung Z-8.22-913
vom 7. Mai 2012
Deutsches Institut für Bautechnik

M710-B106_ABM

11.2010

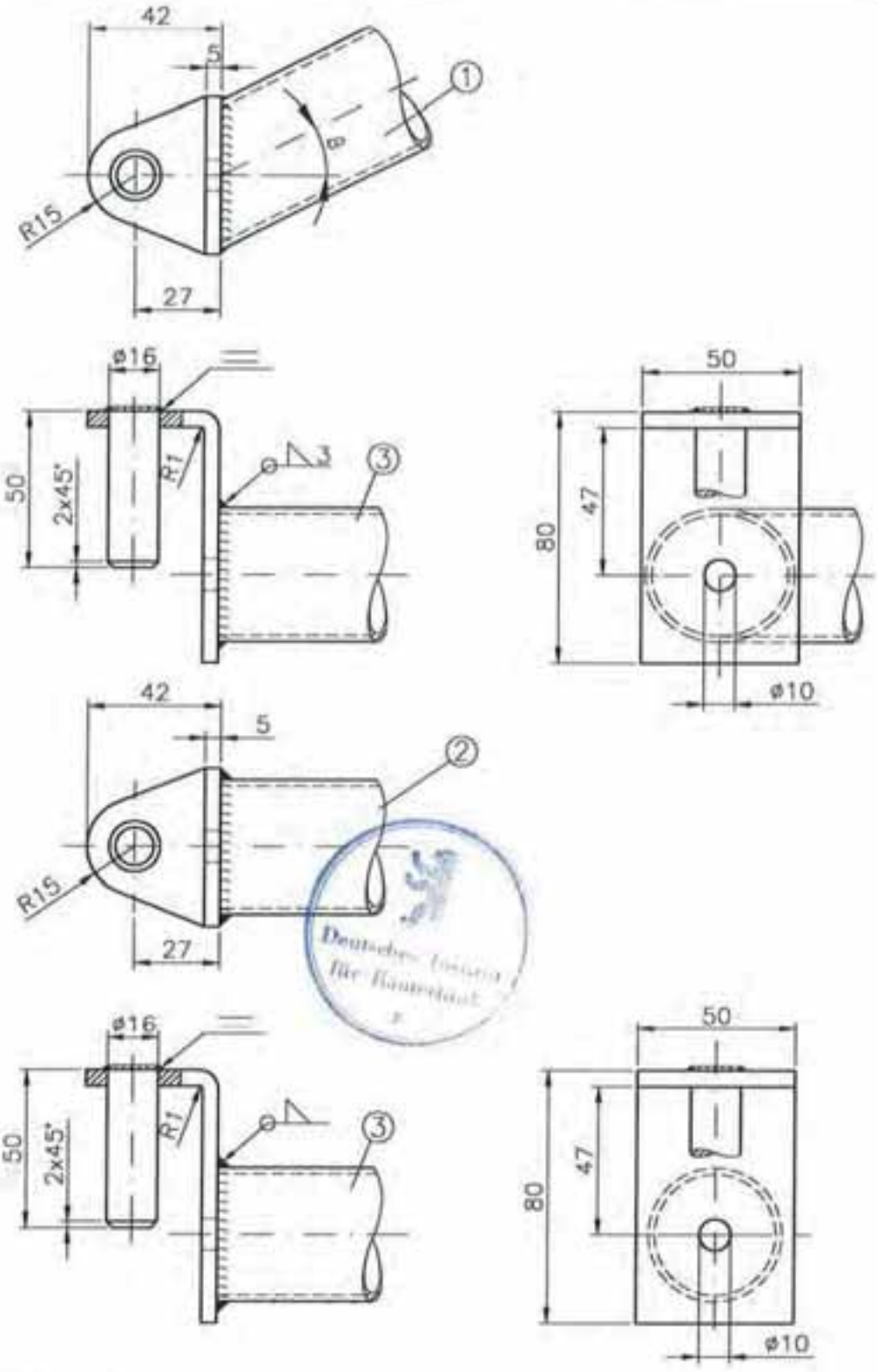

Deutsches Institut für Bautechnik

① Form "A" S235JR
② Form "B" S235JR
③ R 42,4x2 S235JRH

ALFIX GmbH
63828 Edelbach
09603 Großschirma

ALBLITZ MODUL

H-Diagonalenanschluss

ALFIX MODUL plus II
nach Z-8.22-906

Anlage B Seite 7 zur
allgemeinen bauaufsichtlichen
Zulassung Z-8.22-913
vom 7. Mai 2012
Deutsches Institut für Bautechnik

M710-B107_ABM

11.2010

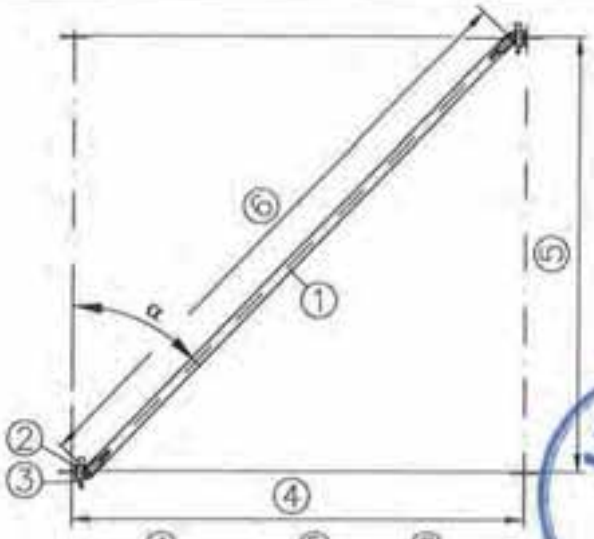

④	⑤	⑥	α
732	500	769	49,5
1088	500	1065	62,0
1286	500	1243	66,3
1400	500	1348	68,2
1572	500	1509	70,7
2072	500	1988	75,5
2572	500	2475	78,4
3072	500	2966	80,3
732	1000	1158	30,3
1088	1000	1372	43,3
1286	1000	1515	48,7
1400	1000	1602	51,4
1572	1000	1740	55,0
2072	1000	2168	62,6
2572	1000	2622	67,6
3072	1000	3090	71,2
732	1500	1610	21,3
1088	1500	1770	32,1
1286	1500	1883	37,2
1400	1500	1954	39,8
1572	1500	2068	43,5
2072	1500	2440	52,1
2572	1500	2851	58,3
3072	1500	3286	62,9
732	2000	2084	16,3
1088	2000	2210	25,2
1286	2000	2301	29,7
1400	2000	2360	32,1
1572	2000	2455	35,5
2072	2000	2775	43,9
2572	2000	3143	50,5
3072	2000	3543	55,7

Deutsches Institut für Bautechnik

① R 48,3x2,7 S235JRH ReH≥320N/mm²
② V-Diagonalenanschluss
③ Keil 6mm S550MC
④ Feldlänge L
⑤ Feldhöhe H
⑥ Nietabstand l

ALFIX GmbH
63828 Edelbach
09603 Großschirma

ALBLITZ MODUL

Vertikaldiagonalen

nach Z-8.22-906

Anlage 8 Seite 8 zur allgemeinen bauaufsichtlichen Zulassung Z-8.22-913 vom 7. Mai 2012 Deutsches Institut für Bautechnik

M710-B108_ABM

11.2010

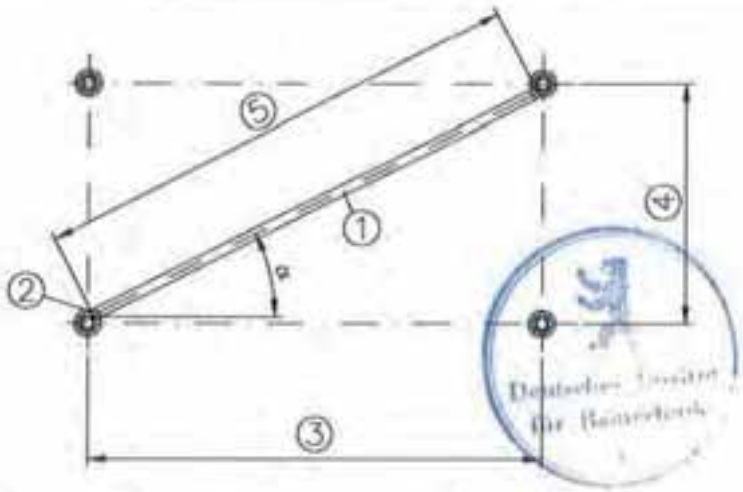

⑥	③	④	⑤	α
B	732	732	953	45
A	1088	732	1231	33,9
A	1400	732	1502	27,6
A	1572	732	1657	25
A	2072	732	2124	19,5
A	2572	732	2603	15,9
A	3072	732	3088	13,4
B	1088	1088	1457	45
A	1400	1088	1692	37,8
A	1572	1088	1831	34,7
A	2072	1088	2262	27,7
A	2572	1088	2717	22,9
A	3072	1088	3185	19,5
B	1572	1572	2141	45
A	1400	1572	2023	48,3
A	2072	1572	2519	37,2
A	2572	1572	2935	31,4
A	3072	1572	3373	27,1
B	2072	2072	2848	45
A	1400	2072	2420	55,9
A	2572	2072	3221	38,8
A	3072	2072	3625	34
B	2572	2572	3555	45
A	1400	2572	2850	61,4
A	3072	2572	3925	39,9
B	3072	3072	4262	45
A	1400	3072	3299	65,5

① R 42,4x2 S235JRH
② H-Diagonalenanschluss
③ Feldlänge L
④ Feldbreite B
⑤ Bolzenabstand l
⑥ Form

LFIX GmbH
63828 Edelbach
09603 Großschirma

ALBLITZ MODUL

Horizontaldiagonalen

nach Z-8.22-906

Anlage B Seite 9 zur allgemeinen bauaufsichtlichen Zulassung Z-8.22-913 vom 7. Mai 2012 Deutsches Institut für Bautechnik

M710-B109_ABM

11.2010

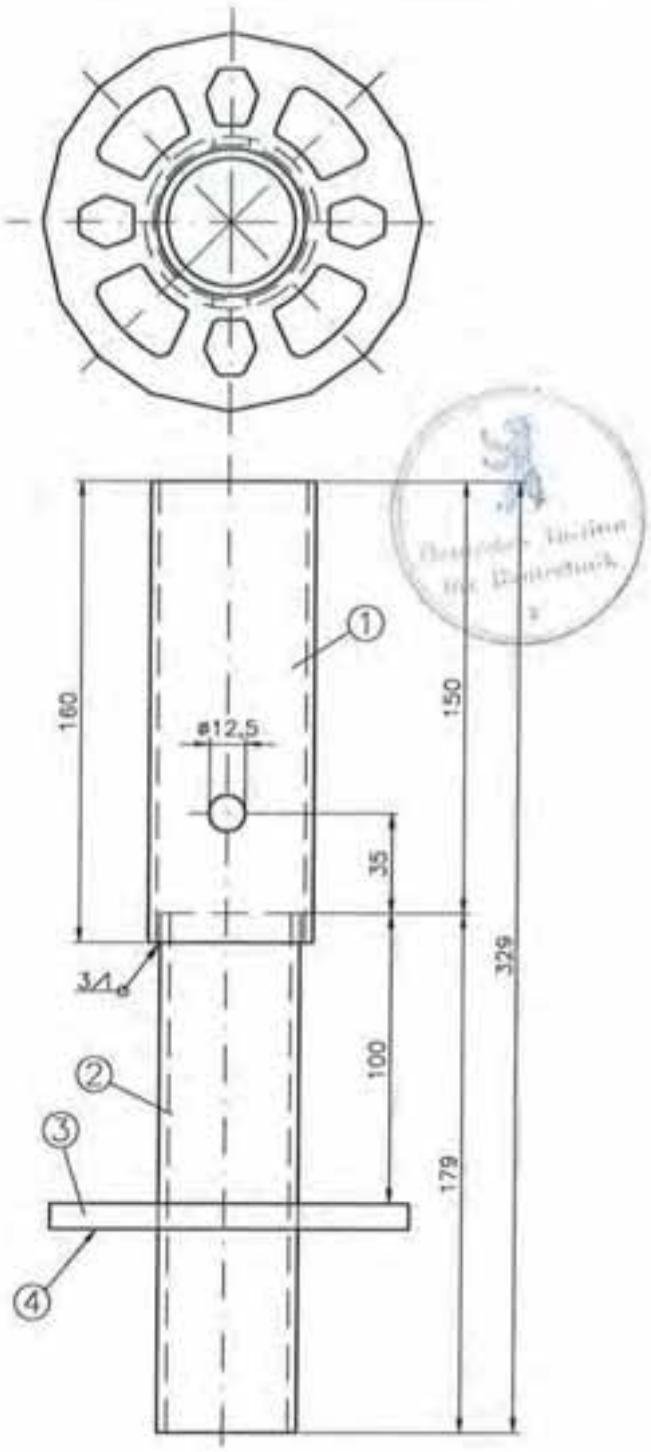

①	R 57x2,9	S235JRH
②	R 48,3x3,2	S235JRH ReH≥320N/mm²
③	Anschlussscheibe	
④	Kennzeichnung	

verzinkt

ALFIX GmbH
63828 Edelbach
09603 Großschirma

ALBLITZ MODUL

Vertikalanfangsstück

nach Z-8.22-906

Anlage B Seite 10 zur allgemeinen bauaufsichtlichen Zulassung Z-8.22-913 vom 7. Mai 2012 Deutsches Institut für Bautechnik

M710-B110_ABM

11.2010

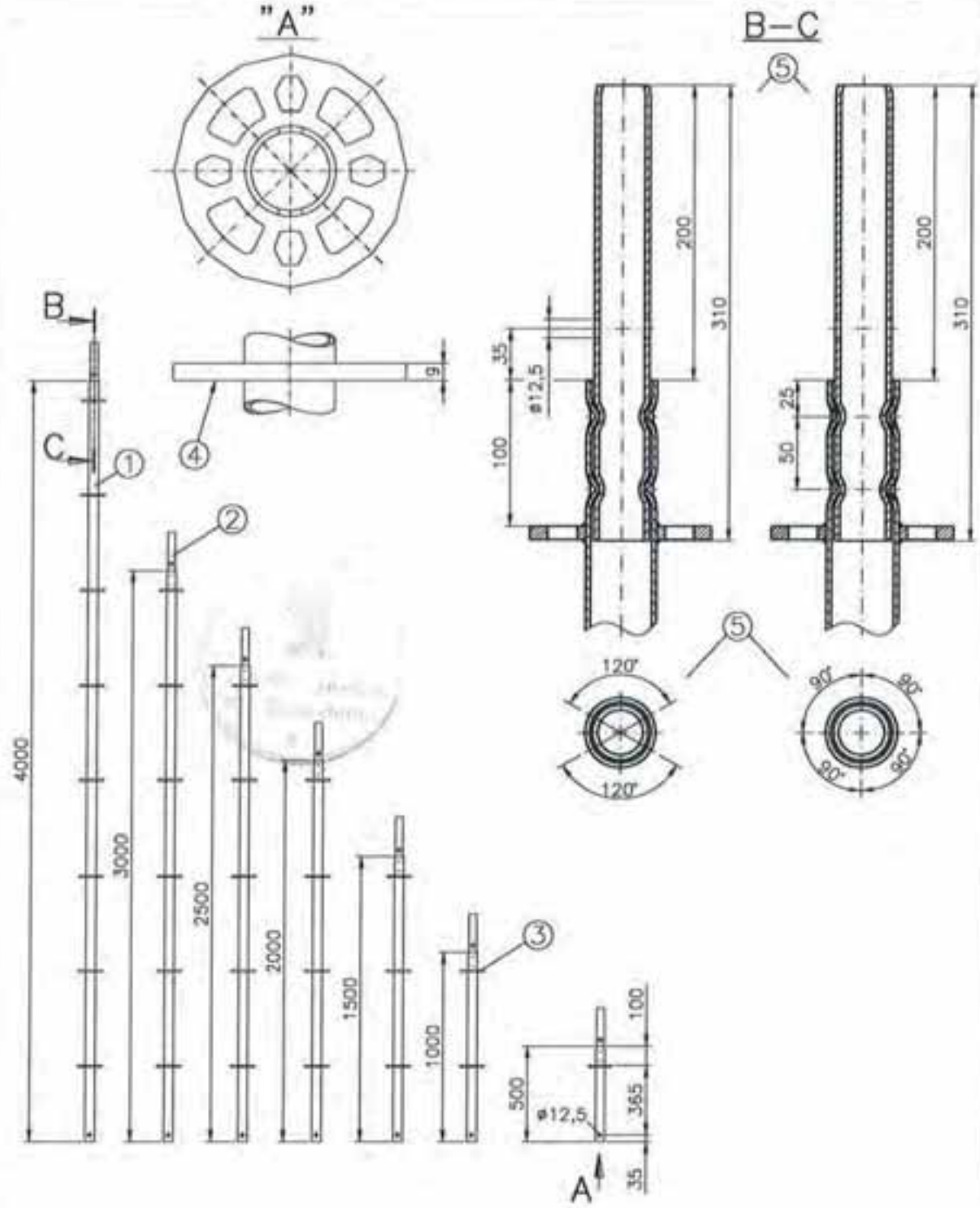

① R 48,3x3,2 S235JRH ReH≥320N/mm²
② R 38x3,6 S235JRH ReH≥320N/mm²
③ Anschlussscheibe
④ Kennzeichnung
⑤ Linienverpressung alternativ: 4x Punktverpressung

verzinkt

LFIX GmbH
63828 Edelbach
09603 Großschirma

ALBLITZ MODUL

Vertikalstiel
mit RV 200

nach Z-8.22-906

Anlage B Seite 11 zur
allgemeinen bauaufsichtlichen
Zulassung Z-8.22-913
vom 7. Mai 2012
Deutsches Institut für Bautechnik

M710-B111_ABM

11.2010

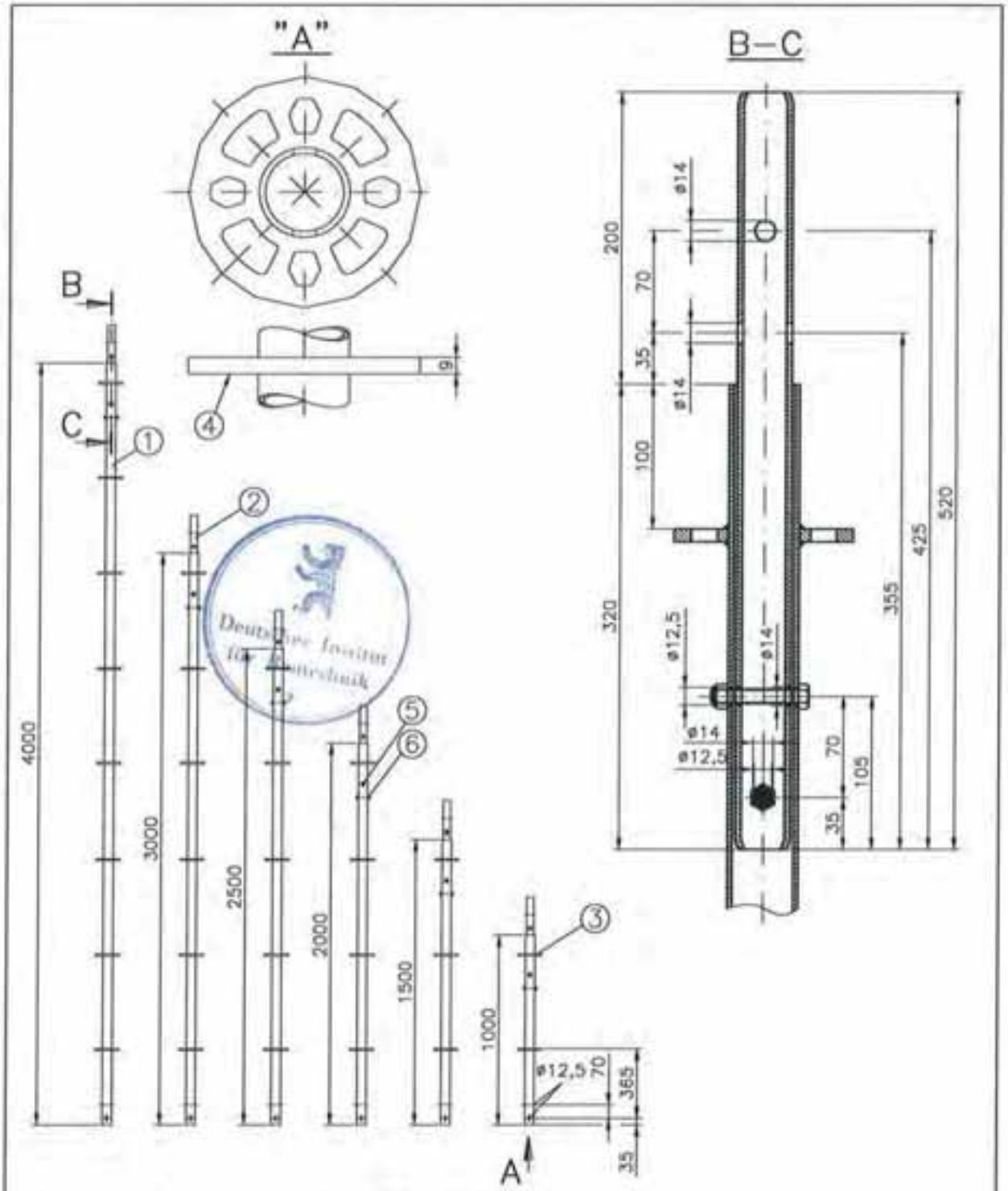

①	R 48,3x3,2	S235JRH ReH≥320N/mm²
②	R 38x4	S235JRH ReH≥320N/mm²
③	Anschlussscheibe	
④	Kennzeichnung	
⑤	Sechsk.-Schraube	DIN 931-M10x60-8.8-vz
⑥	Sechsk.-Mutter selbsts.	DIN 985-M10-8-vz

verzinkt

ALFIX GmbH
63828 Edelbach
09603 Großschirma

ALBLITZ MODUL

Vertikalstiel
mit lösbarem RV 520

nach Z-8.22-906

Anlage B Seite 12 zur allgemeinen bauaufsichtlichen Zulassung Z-8.22-913 vom 7. Mai 2012 Deutsches Institut für Bautechnik

M710-B112_ABM

11.2010

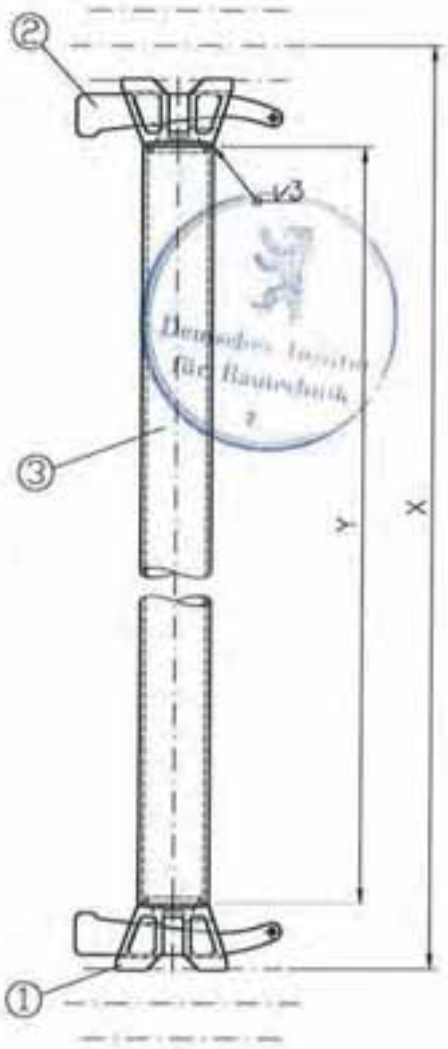

X	Y
390	249
500	359
732	591
1088	947
1286	1145
1400	1259
1572	1431
2072	1931
2572	2431
3072	2931
4144	4003

① Rohrriegelanschluss
② Keil 6mm S550MC
③ R 48,3x3,2 S235JRH ReH≥320N/mm²

verzinkt

ALFIX GmbH
63828 Edelbach
09603 Großschirma

ALBLITZ MODUL

Rohrriegel

nach Z-8.22-906

Anlage 8 Seite 13 zur allgemeinen bauaufsichtlichen Zulassung Z-8.22-913 von 7. Mai 2012 Deutsches Institut für Bautechnik

M710-B113_ABM

11.2010

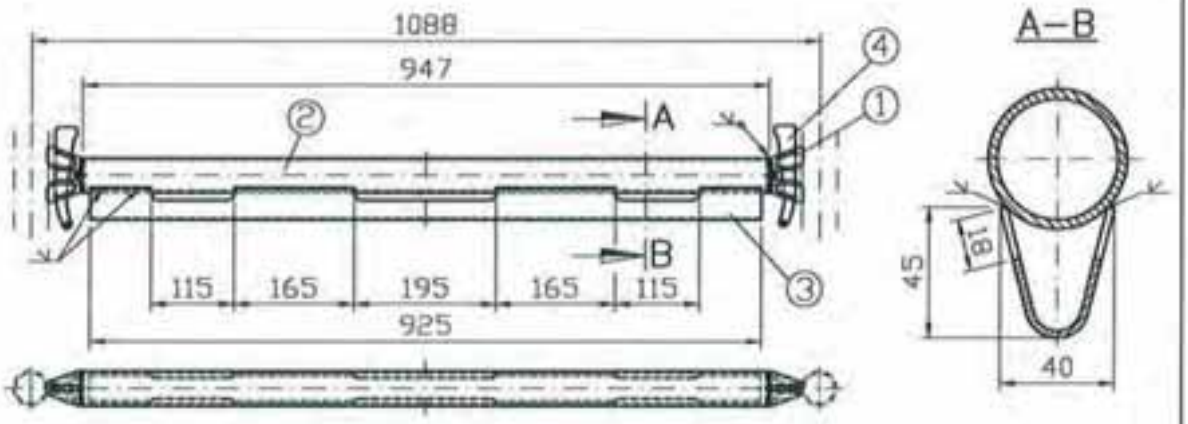

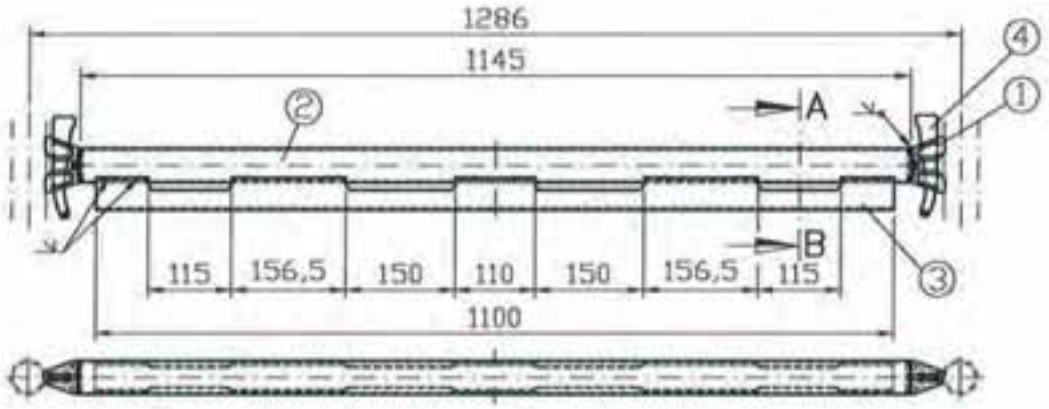

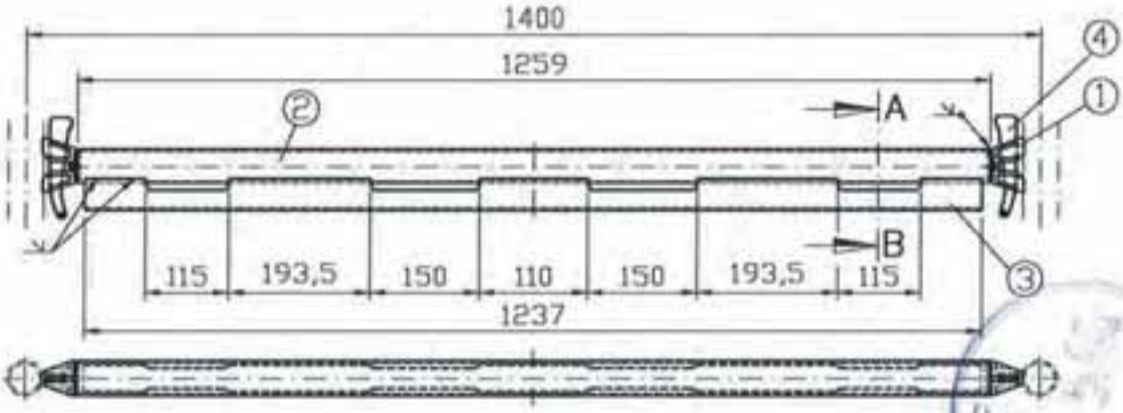

①	Rohrriegelanschluss	
②	R 48,3x3,2	S235JRH ReH≥320N/mm²
③	Bl 3	S235JR
④	Keil 6mm	S550MC

verzinkt; alle Schweißnähte a=3mm

Deutsches Institut für Bautechnik

ALFIX GmbH
63828 Edelbach
09603 Großschirma

ALBLITZ MODUL

Rohrriegel verstärkt

nach Z-8.22-906

Anlage 8 Seite 14 zur allgemeinen bauaufsichtlichen Zulassung Z-8.22-913 vom 7. Mai 2012 Deutsches Institut für Bautechnik

M710-B114_ABM

03.2018

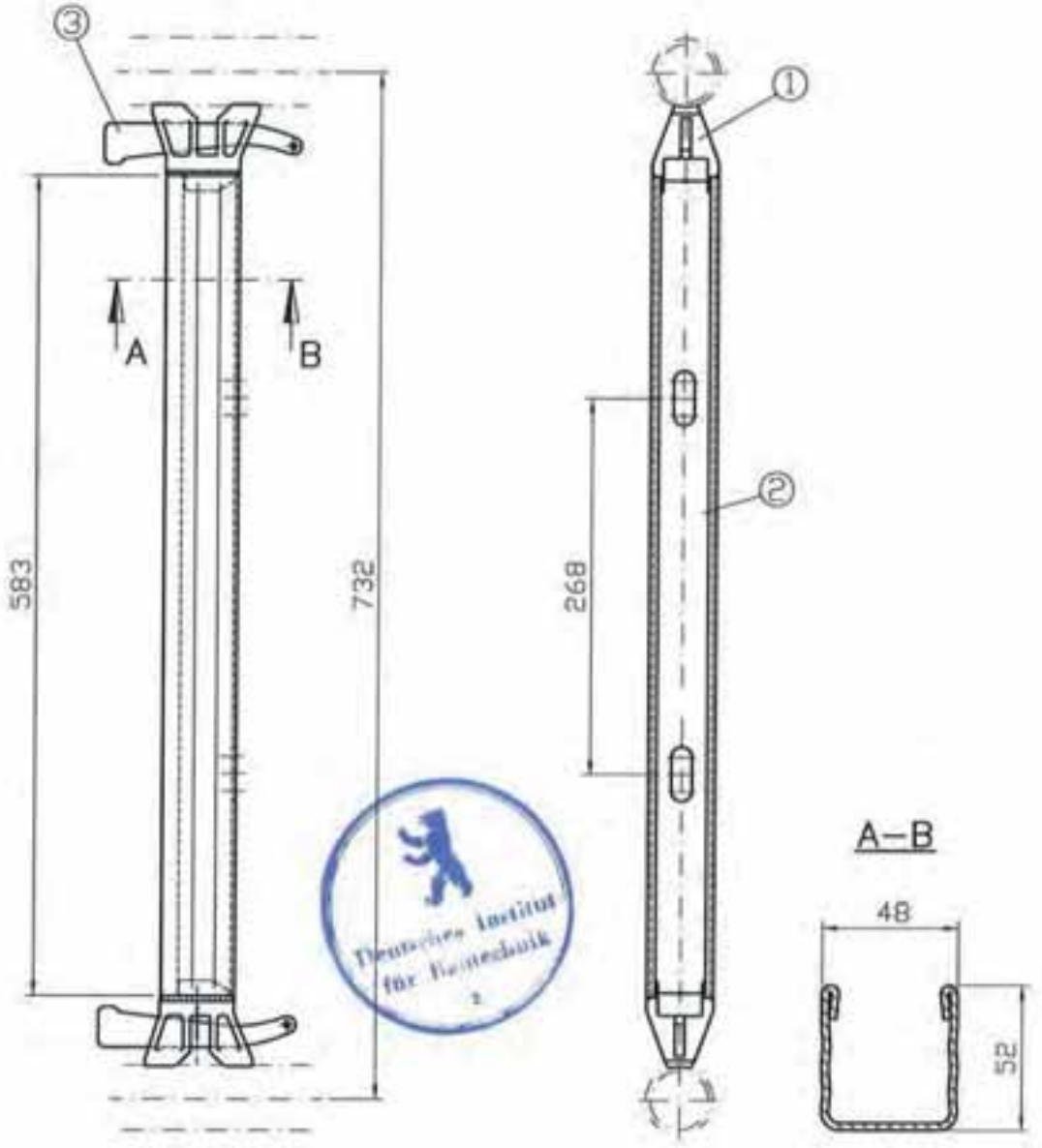

Deutsches Institut für Bautechnik

① U-Riegelanschluss
② U-Profil 48x52x2,5 S235JR
③ Keil 6mm S550MC

verzinkt; alle Schweißnähte a=3mm

LFIX GmbH
63828 Edelbach
09603 Großschirma

ALBLITZ MODUL

U–Querriegel 0,73m

nach Z–8.22–906

Anlage 8 Seite 15 zur allgemeinen bauaufsichtlichen Zulassung Z-8.22-913 von 7. Mai 2012 Deutsches Institut für Bautechnik

M710-B115_ABM

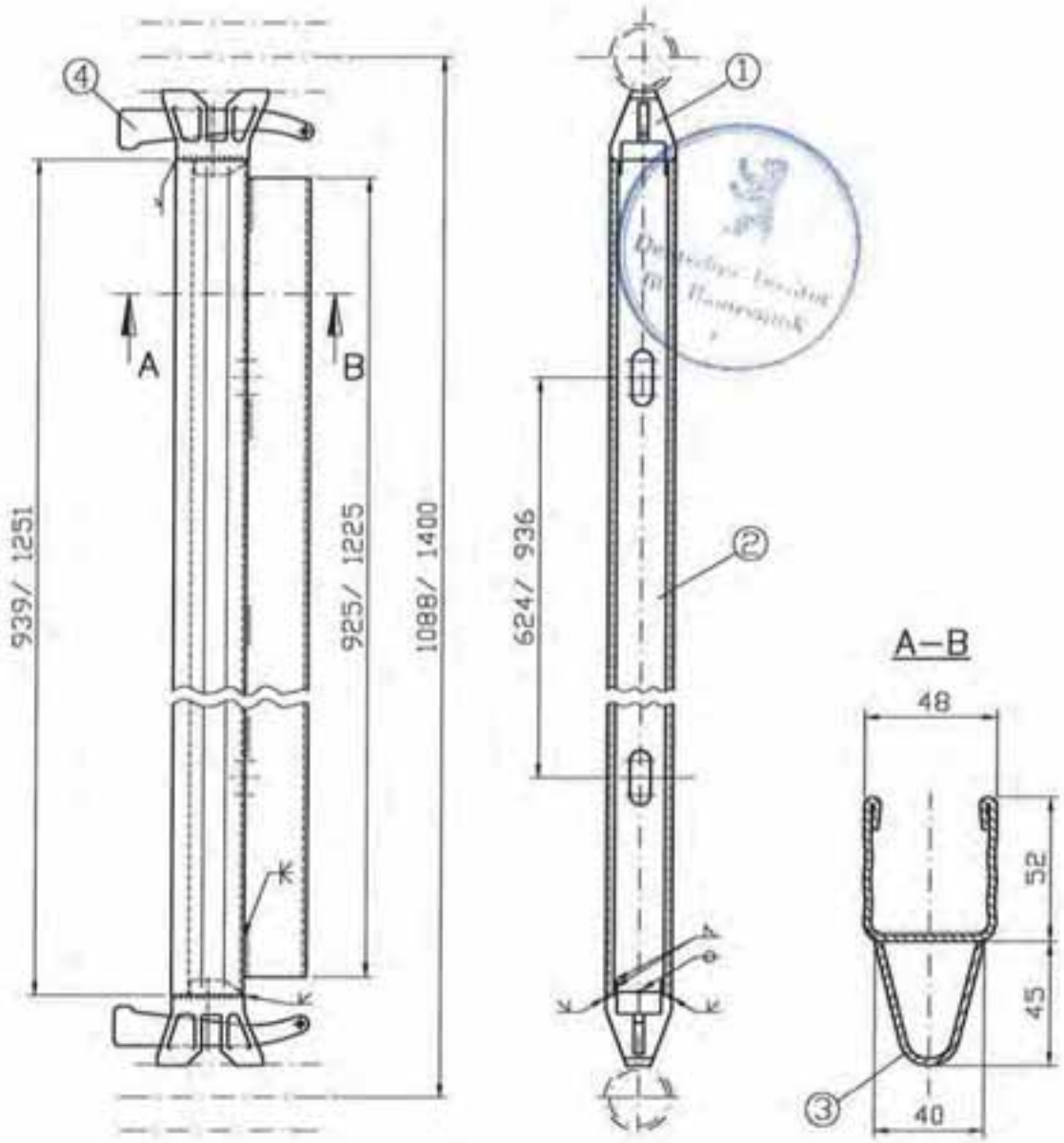

①	U-Riegelanschluss	
②	U-Profil 48x52x2,5	S235JR
③	Bl 3	S235JR
④	Keil 6mm	S550MC

verzinkt

ALFIX GmbH
63828 Edelbach
09603 Großschirma

ALBLITZ MODUL

U-Querriegel verstärkt
1,09m u. 1,40m

nach Z-8.22-906

Anlage 8 Seite 16 zur allgemeinen bauaufsichtlichen Zulassung Z-8.22-913 vom 7. Mai 2012 Deutsches Institut für Bautechnik

M710-B116_ABM

11.2010

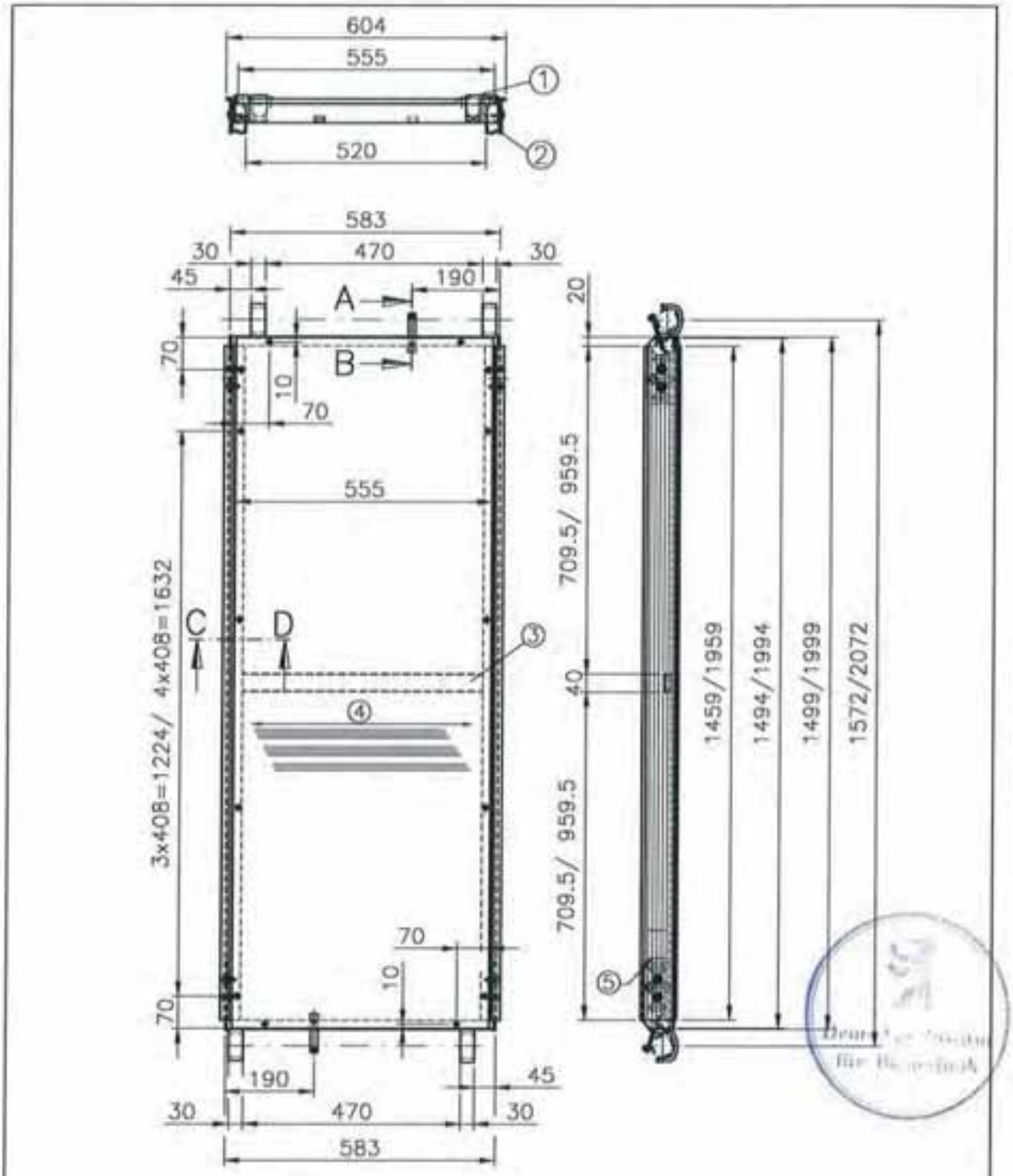

① Combi-Mirror WISA-Sperrholz 10x555 nach Z-9.1-430 BFU 100-G
② Holmprofil 78x42 EN AW-6063-T66
③ RHP 40x15x2 EN AW-6063-T66
④ Faserrichtung
⑤ Kennzeichnung

alle Schweißnähte a=2mm Schnitte u. Details s. Anlage M710-B119 Lastklasse 3

ALFIX GmbH
63828 Edelbach
09603 Großschirma

ALBLITZ MODUL

Alu-Rahmentafel RE
1,57m und 2,07m

nach Z-8.22-906

Anlage B Seite 17 zur allgemeinen bauaufsichtlichen Zulassung Z-8.22-913 vom 7. Mai 2012 Deutsches Institut für Bautechnik

M710-B117_ABM

04.2012

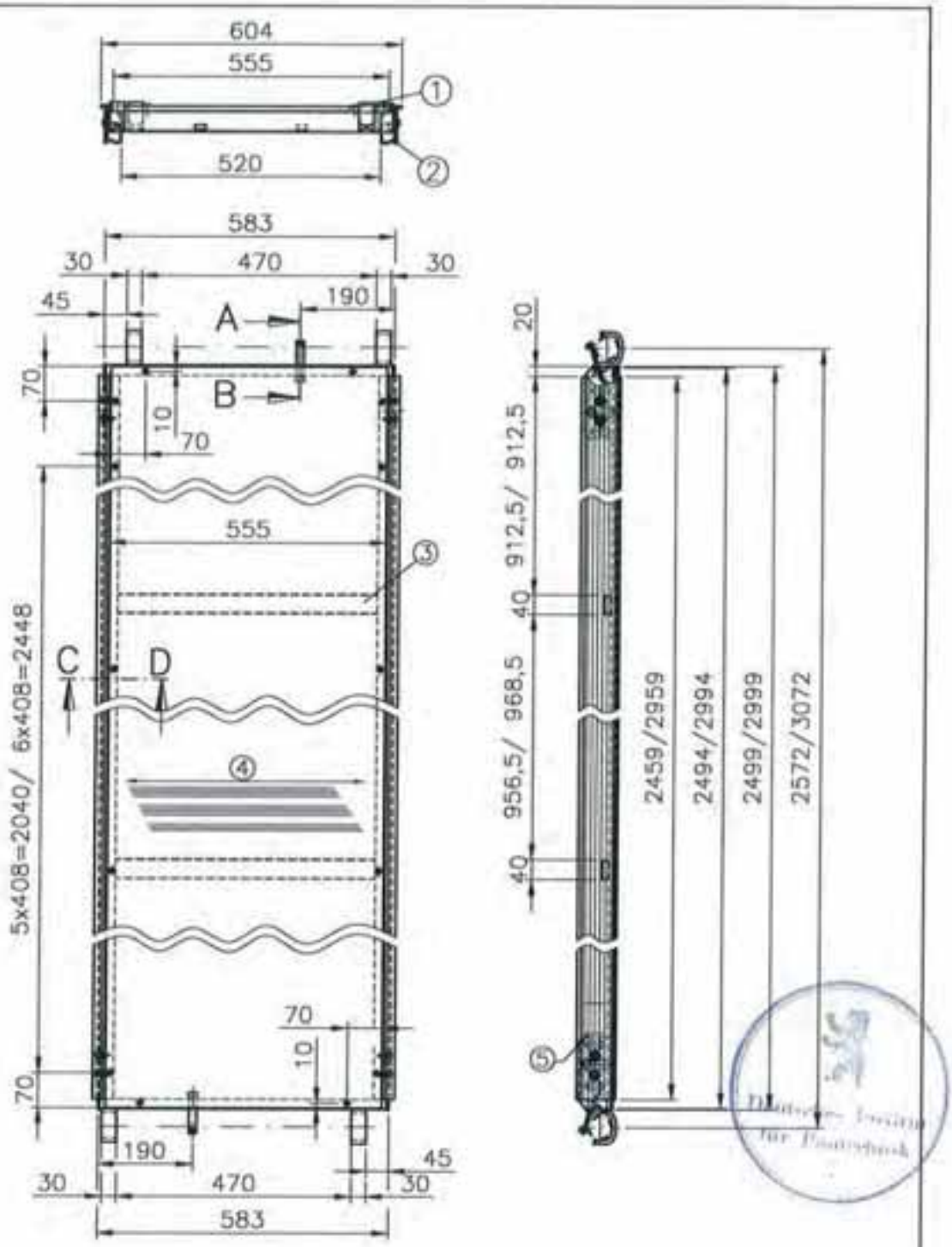

① Combi-Mirror WISA-Sperrholz 10x555 nach Z-9.1-430 BFU 100-G
② Holmprofil 78x42 EN AW-6063-T66
③ RV 40x15x2 EN AW-6063-T66
④ Faserrichtung
⑤ Kennzeichnung

alle Schweißnähte a=2mm Schnitte u. Details s. Anlage M710-B119 Lastklasse 3

ALFIX GmbH
63828 Edelbach
09603 Großschirma

ALBLITZ MODUL

Alu-Rahmentafel RE
2,57m und 3,07m

nach Z-8.22-906

Anlage B Seite 18 zur allgemeinen bauaufsichtlichen Zulassung Z-8.22-913 vom 7. Mai 2012 Deutsches Institut für Bautechnik

M710-B118_ABM

11.2010

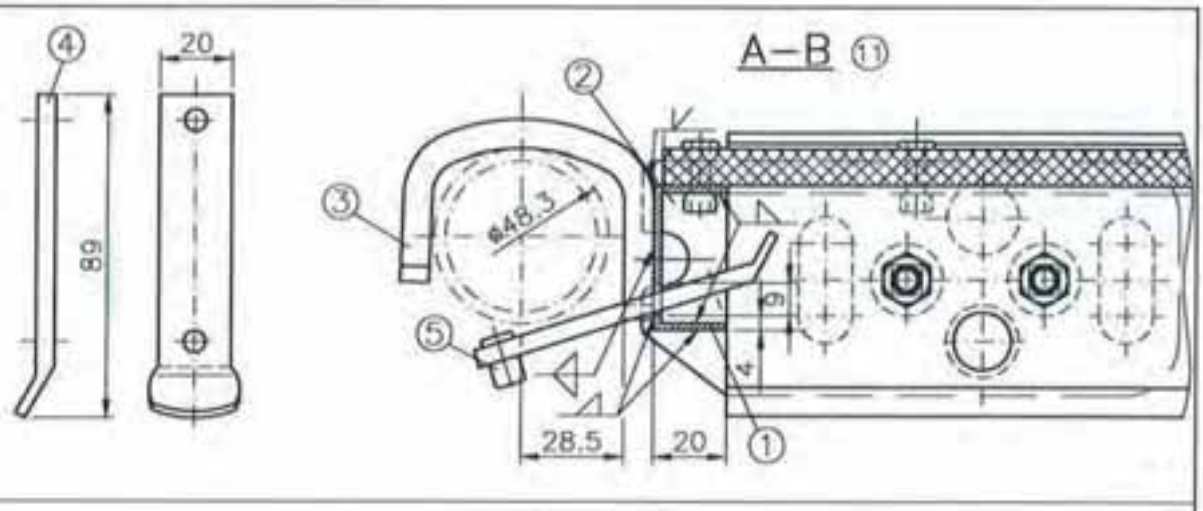

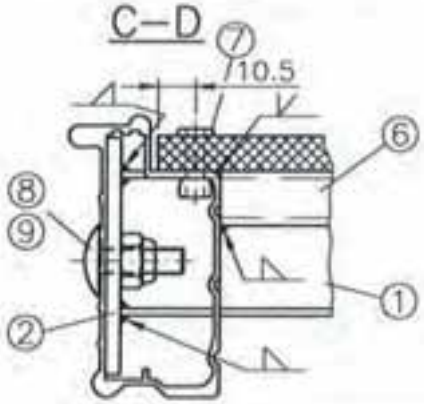

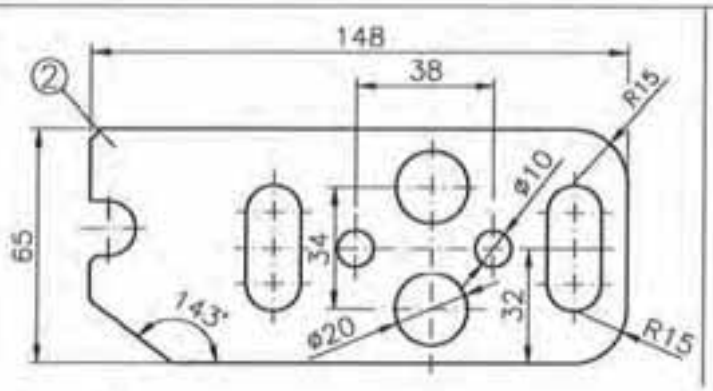

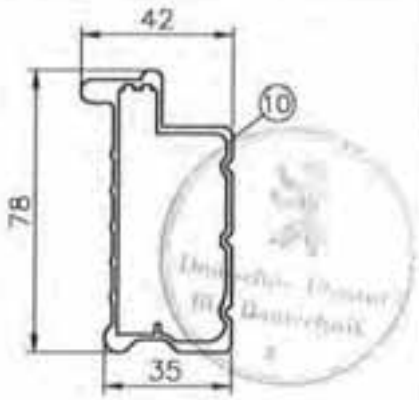

①	U 40x20x2	S235JR
②	Einhängeklaue Bl 4x65x148	S235JR
③	Bd 30x8	S355J2; alternativ: S355MC
④	Aushebesicherung Fl 20x5	S235JR; verzinkt
⑤	Blindniet 4,8x16	DIN 7337
⑥	RV 40x15x2	EN AW-6063-T66
⑦	Blindniet 5x20	DIN 7337 EN AW-5754 H112
⑧	Flachrundschraube	DIN 603-M8x20
⑨	Mutter selbsts.	DIN 980-M8
⑩	Alu-Holmprofil	EN AW-6063-T66
⑪	Kopfstück verzinkt	EN AW-6063-T66

ALFIX GmbH
63828 Edelbach
09603 Großschirma

ALBLITZ MODUL

Details zur
Alu-Rahmentafel RE

nach Z-8.22-906

Anlage 8 Seite 19 zur
allgemeinen bauaufsichtlichen
Zulassung Z-8.22-913
vom 7. Mai 2012
Deutsches Institut für Bautechnik

M710-B119_ABM

11.2010

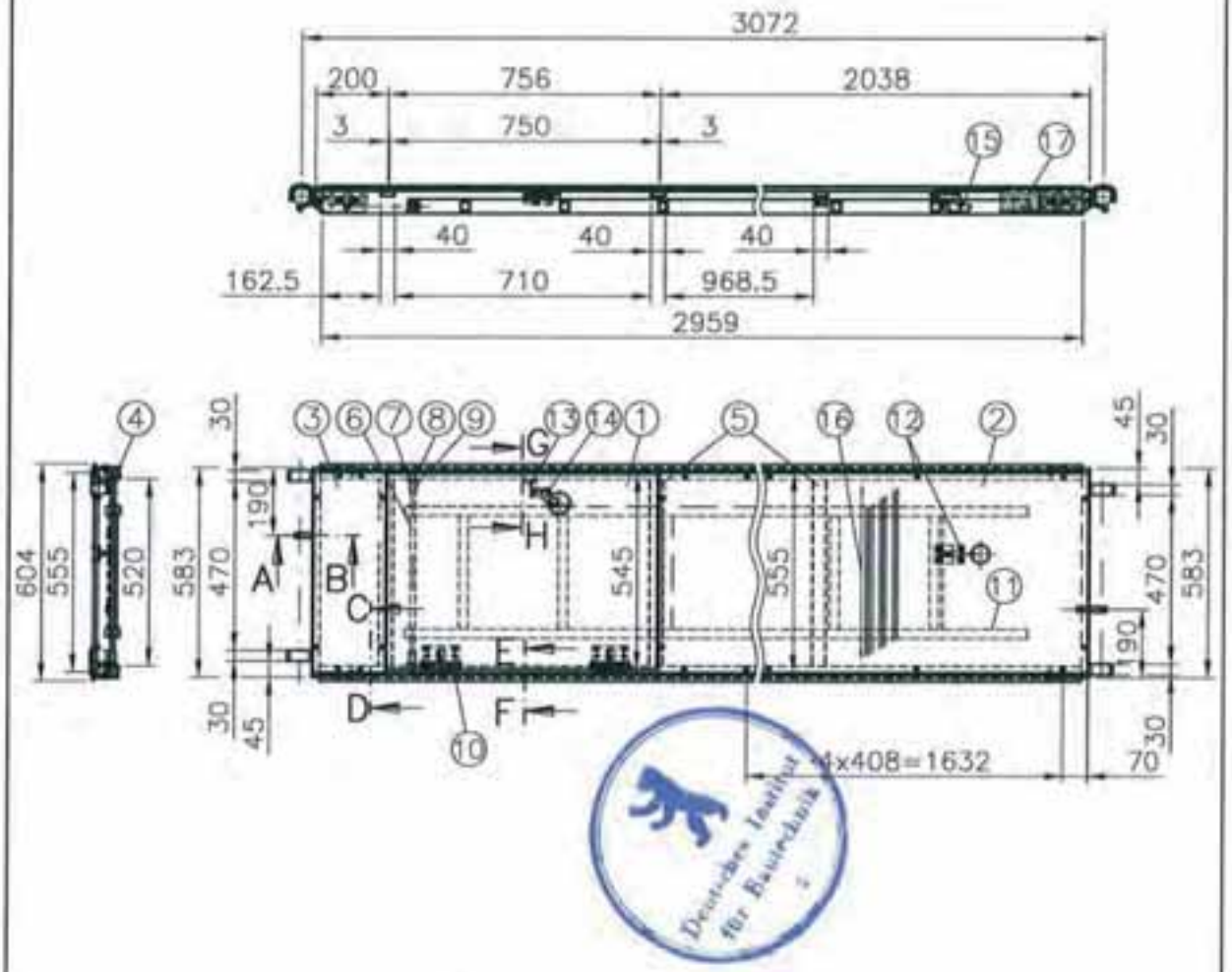

①	Combi-Mirror WISA-Sperrholz 10x545 nach Z-9.1-430 BFU 100-G		
②	Combi-Mirror WISA-Sperrholz 10x555 nach Z-9.1-430 BFU 100-G		
③	Combi-Mirror WISA-Sperrholz 10x555 nach Z-9.1-430 BFU 100-G		
④	Holmprofil 78x42	EN AW-6063-T66	
⑤	RV 40x15x2	EN AW-6063-T66	
⑥	R 15x2	S235JRH	
⑦	Scheibe ø17	DIN 125	
⑧	Splint ø4x25	DIN 94	
⑨	Distanzhülse ø20x2	PEHD	
⑩	Scharnier mit Schere 100x116x3	S235JR, verzinkt	
⑪	Leiter	siehe Anlage A709-A115	
⑫	Blindniet ø5x20	EN AW-5754 H112	
⑬	Blindniet ø4,8x10	EN AW-5754 H112	
⑭	Blindniet ø4,8x16	EN AW-5754 H112	
⑮	Leiterhalter		
⑯	Faserrichtung		
⑰	Kennzeichnung		

Schnitte u. Details s. Anlage M710-B119 u. M710-B122 Lastklasse 3

ALFIX GmbH
63828 Edelbach
09603 Großschirma

ALBLITZ MODUL

Alu-Durchstiegsrahmentafel RE
3,07m

nach Z-8.22-906

Anlage 8 Seite 20 zur allgemeinen bauaufsichtlichen Zulassung Z-8.22-913 vom 7. Mai 2012 Deutsches Institut für Bautechnik

M710-B120_ABM

11.2010

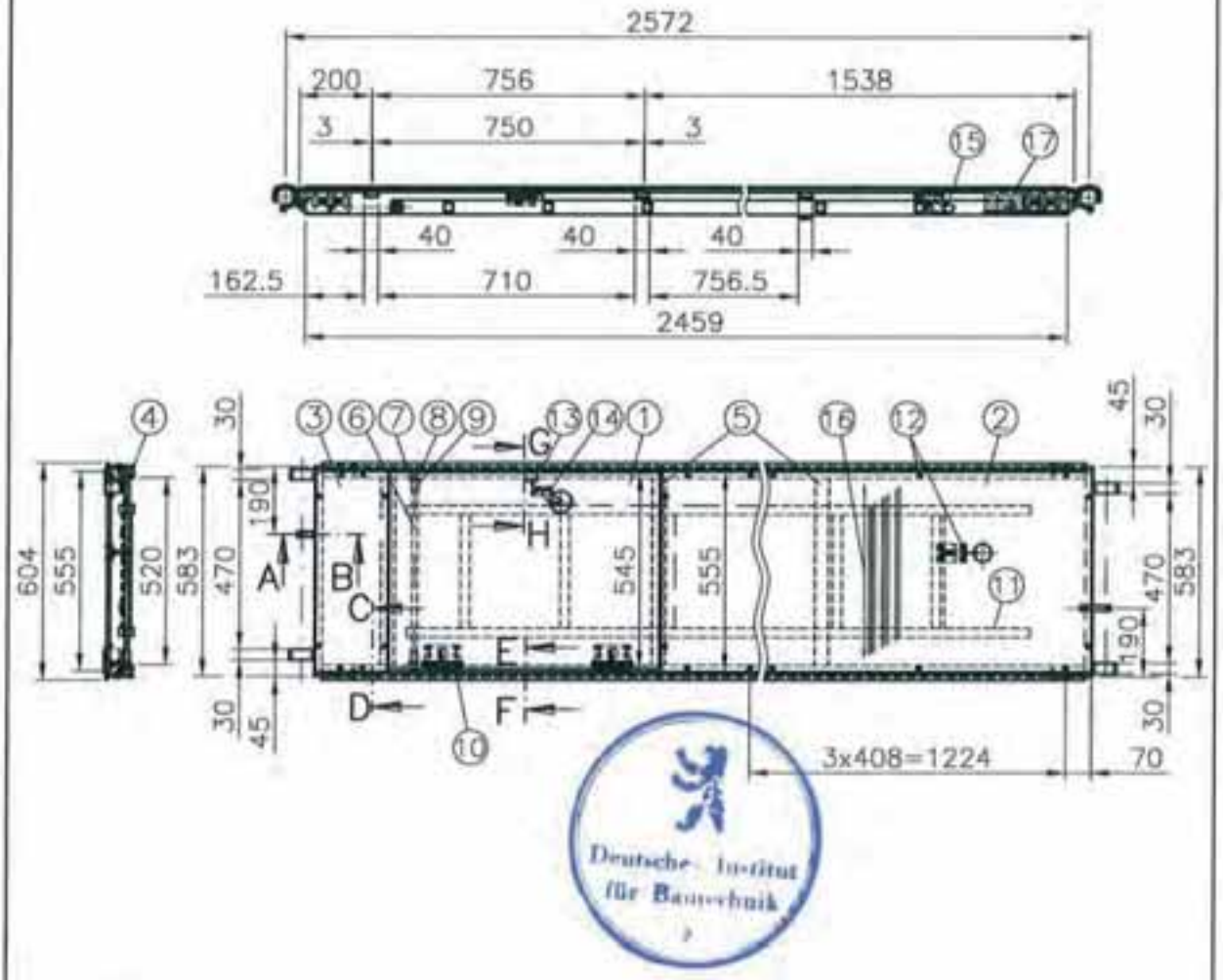

Deutsches Institut für Bautechnik

①	Combi-Mirror WISA-Sperrholz 10x545 nach Z-9.1-430 BFU 100-G		
②	Combi-Mirror WISA-Sperrholz 10x555 nach Z-9.1-430 BFU 100-G		
③	Combi-Mirror WISA-Sperrholz 10x555 nach Z-9.1-430 BFU 100-G		
④	Holmprofil 78x42	EN AW-6063-T66	
⑤	RV 40x15x2	EN AW-6063-T66	
⑥	R 15x2	S235JRH	
⑦	Scheibe ø17	DIN 125	
⑧	Splint ø4x25	DIN 94	
⑨	Distanzhülse ø20x2	PEHD	
⑩	Scharnier mit Schere 100x116x3	S235JR, verzinkt	
⑪	Leiter	siehe Anlage A709-A115	
⑫	Blindniet ø5x20	EN AW-5754 H112	
⑬	Blindniet ø4,8x10	EN AW-5754 H112	
⑭	Blindniet ø4,8x16	EN AW-5754 H112	
⑮	Leiterhalter		
⑯	Faserrichtung		
⑰	Kennzeichnung		

Schnitte u. Details s. Anlage M710-B119 u. M710-B122 — Lastklasse 3

ALFIX GmbH
63828 Edelbach
09603 Großschirma

ALBLITZ MODUL

Alu-Durchstiegsrahmentafel RE
2,57m

nach Z-8.22-906

Anlage 8 Seite 21 zur allgemeinen bauaufsichtlichen Zulassung Z-8.22-913 vom 7. Mai 2012 Deutsches Institut für Bautechnik

M710-B121_ABM

11.2010

E–F

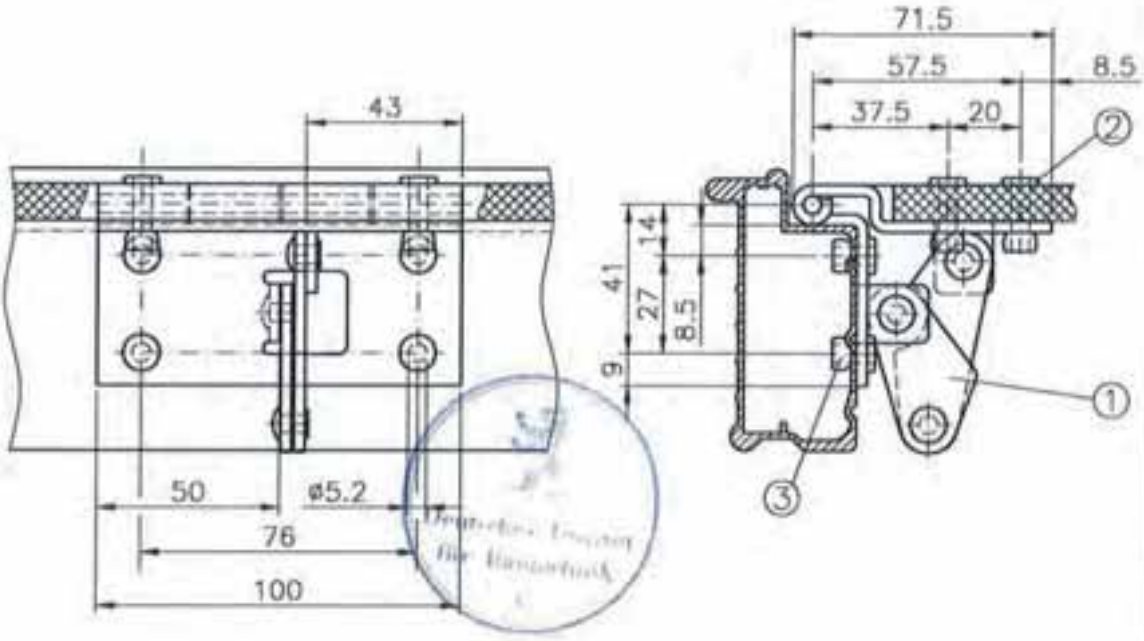

G–H

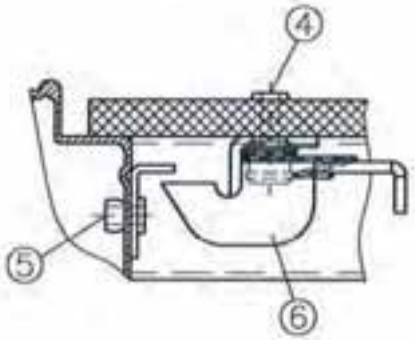

①	Scharnier 100x100x3	
②	Blindniet 5x20	DIN 7337 EN AW-5754 H112
③	Blindniet 5x12	DIN 7337 EN AW-5754 H112
④	Blindniet 5x18	DIN 7337 EN AW-5754 H112
⑤	Blindniet 4,8x10	DIN 7337 EN AW-5754 H112
⑥	Riegel	

ALFIX GmbH
63828 Edelbach
09603 Großschirma

ALBLITZ MODUL

Details zur
Alu-Durchstiegsrahmentafel RE

nach Z-8.22-906

Anlage 8 Seite 22 zur
allgemeinen bauaufsichtlichen
Zulassung Z-8.22-913
vom 7. Mai 2012
Deutsches Institut für Bautechnik

M710-B122_ABM

11.2010

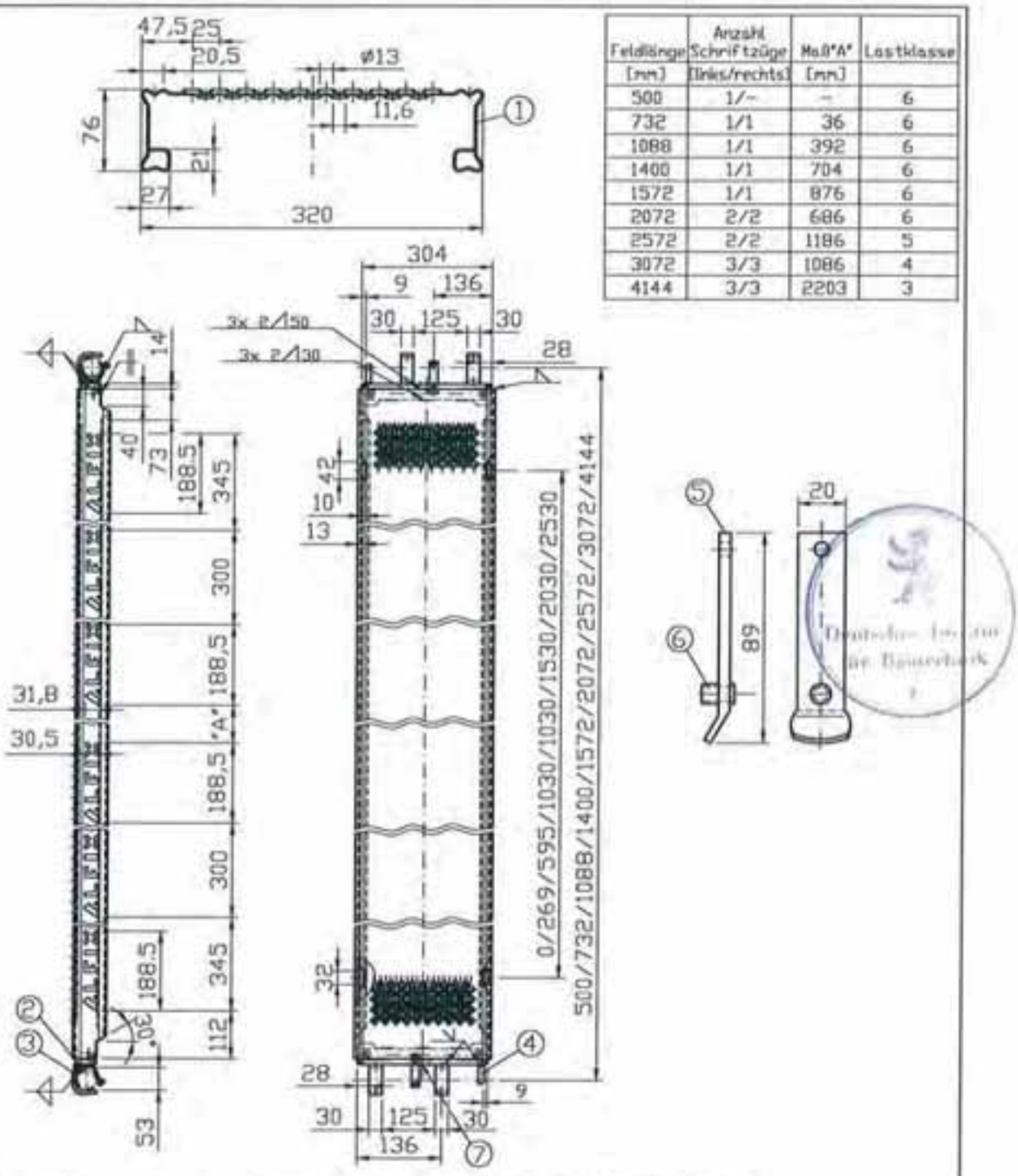

Feldlänge [mm]	Anzahl Schriftzüge links/rechts	Maß "A" [mm]	Lastklasse
500	1/-	-	6
732	1/1	36	6
1088	1/1	392	6
1400	1/1	704	6
1572	1/1	876	6
2072	2/2	686	6
2572	2/2	1186	5
3072	3/3	1086	4
4144	3/3	2203	3

①	Bd 1,5mm	DIN EN 10111-DD11	ReH≥280N/mm²	Rm≥360N/mm²
	alternativ:	DIN EN 10025-2 S235JR	ReH≥280N/mm²	Rm≥360N/mm²
②	Bd 2mm	DIN EN 10111-DD11	ReH≥240N/mm²	Rm≥360N/mm²
③	Bd 30x8	S355J2 alternativ:S355MC		
④	L 45x45x5	S235JR		
⑤	Fl 20x5	S235JR		
⑥	Blindniet ø4,8x16	DIN 7337		
⑦	Kennzeichnung			

verzinkt; alle Schweißnähte a=2mm

ALFIX GmbH
63828 Edelbach
09603 Großschirma

ALBLITZ MODUL

Stahlboden AF RE 0,32m

nach Z-8.22-906

Anlage 8 Seite 23 zur allgemeinen bauaufsichtlichen Zulassung Z-8.22-913 vom 7. Mai 2012 Deutsches Institut für Bautechnik

M710-B123_ABM

11.2010

Feldlänge (mm)	Lastklasse
1572	6
2072	6
2572	5
3072	4

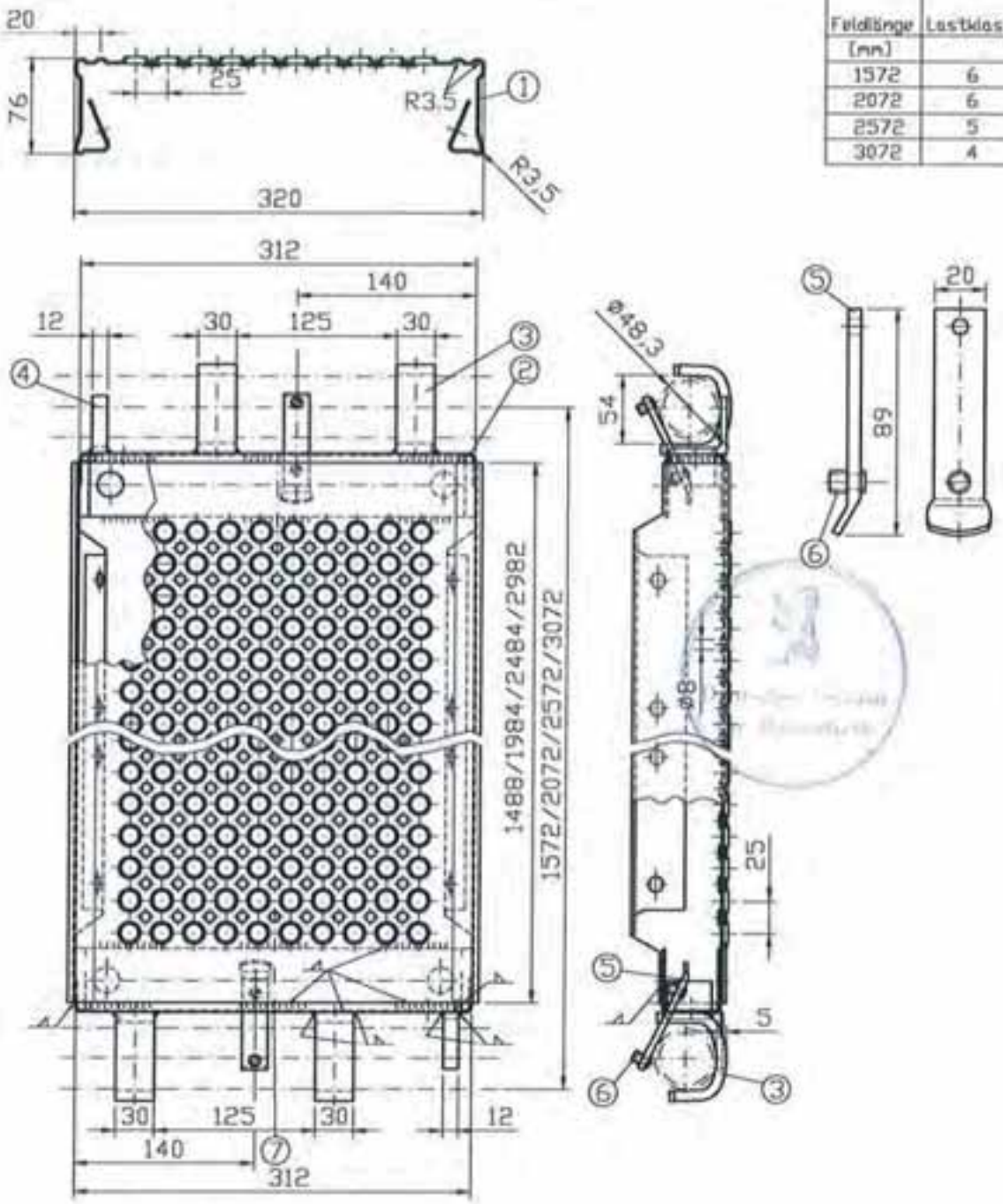

①	Bd 590x1,5	DIN EN 10111-DD11	ReH≥280N/mm²
②	Bd 140x2	DIN EN 10111-DD11	ReH≥280N/mm²
③	Bd 30x8	S355J2 alternativ: S355MC	
④	L 45x45x5	S235JR	
⑤	Fl 20x5	S235JR	
⑥	Blindniet Ø4,8x16	DIN 7337	
⑦	Kennzeichnung	Herstellerzeichen-Æ XX-Jahr der Herstellung	

verzinkt; alle Schweißnähte a=2mm

ALFIX GmbH
63828 Edelbach
09603 Großschirma

ALBLITZ MODUL

Stahlboden RE

nach Z-8.22-906

alte Ausführung

Anlage 3 Seite 24 zur allgemeinen bauaufsichtlichen Zulassung Z-8.22-913 vom 7. Mai 2012 Deutsches Institut für Bautechnik

M709-B023_ABM

11.2019

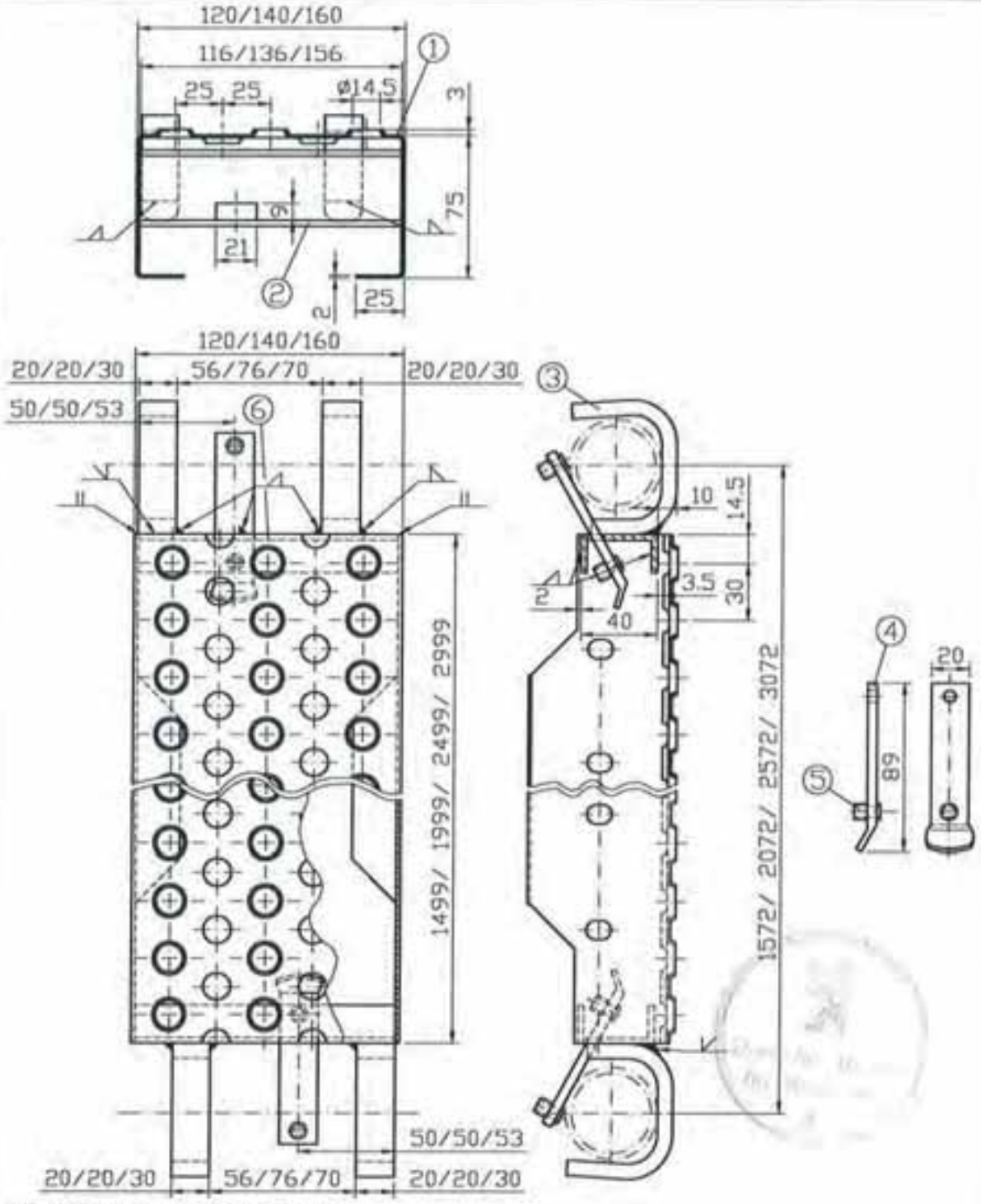

①	Sicherheitsprofilrost rund	
②	U 40x20x3	S235JR
③	Bd 20x8/30x8	S355J2 alternativ S355MC
④	Fl 20x5	S235JR
⑤	Blindniet ø4,8x16	DIN 7337
⑥	Kennzeichnung: Herstellerzeichen-AFXX-Jahr der Herstellung	

verzinkt; alle Schweißnähte a=3mm

ALFIX GmbH
63828 Edelbach
09603 Großschirma

ALBLITZ MODUL

Zwischenbelag RE

nach Z-8.22-906

Anlage 8 Seite 25 zur allgemeinen bauaufsichtlichen Zulassung Z-8.22-913 vom 7. Mai 2012 Deutsches Institut für Bautechnik

M710-B124_ABM

11.2010

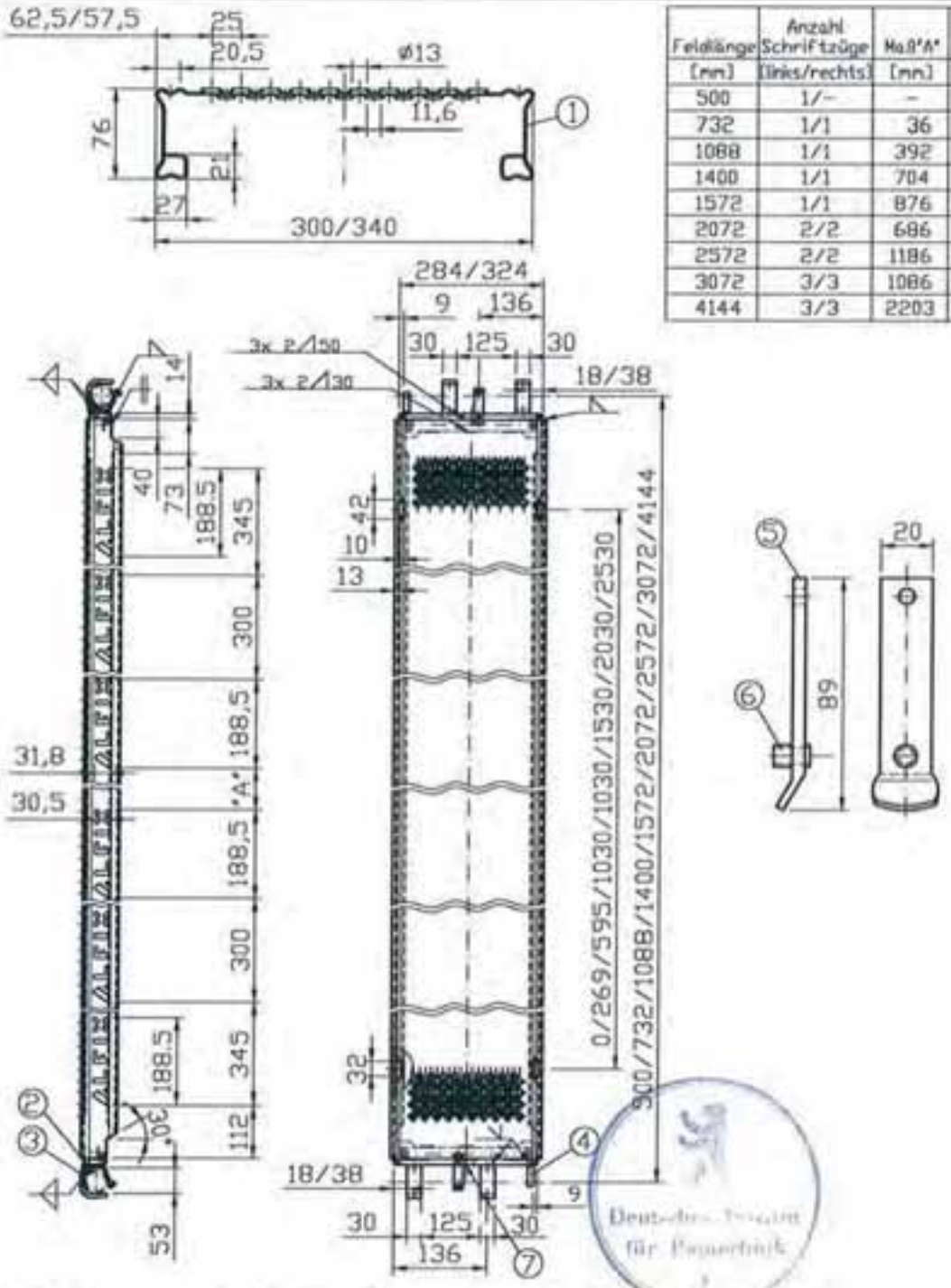

Feldlänge	Anzahl Schriftzüge	Maß "A"	Lastklasse
[mm]	[links/rechts]	[mm]	
500	1/-	-	6
732	1/1	36	6
1088	1/1	392	6
1400	1/1	704	6
1572	1/1	876	6
2072	2/2	686	6
2572	2/2	1186	5
3072	3/3	1086	4
4144	3/3	2203	3

①	Bd 1,5mm	DIN EN 10111-DD11	ReH≥280N/mm²	Rm≥360N/mm²
	alternativ:	DIN EN 10025-2 S235JR	ReH≥280N/mm²	Rm≥360N/mm²
②	Bd 2mm	DIN EN 10111-DD11	ReH≥240N/mm²	Rm≥360N/mm²
③	Bd 30x8	S355J2 alternativ:S355MC		
④	L 45x45x5	S235JR		
⑤	Fl 20x5	S235JR		
⑥	Blindniet ø4,8x16	DIN 7337		
⑦	Kennzeichnung			

verzinkt; alle Schweißnähte a=2mm

Deutsches Institut für Bautechnik

ALFIX GmbH
63828 Edelbach
09603 Großschirma

ALBLITZ MODUL

Stahlboden AF RE 0,30m; 0,34m

nach Z-8.22-906

Anlage 8 Seite 26 zur allgemeinen bauaufsichtlichen Zulassung Z-8.22-913 vom 7. Mai 2012 Deutsches Institut für Bautechnik

M711-B206

11.2010

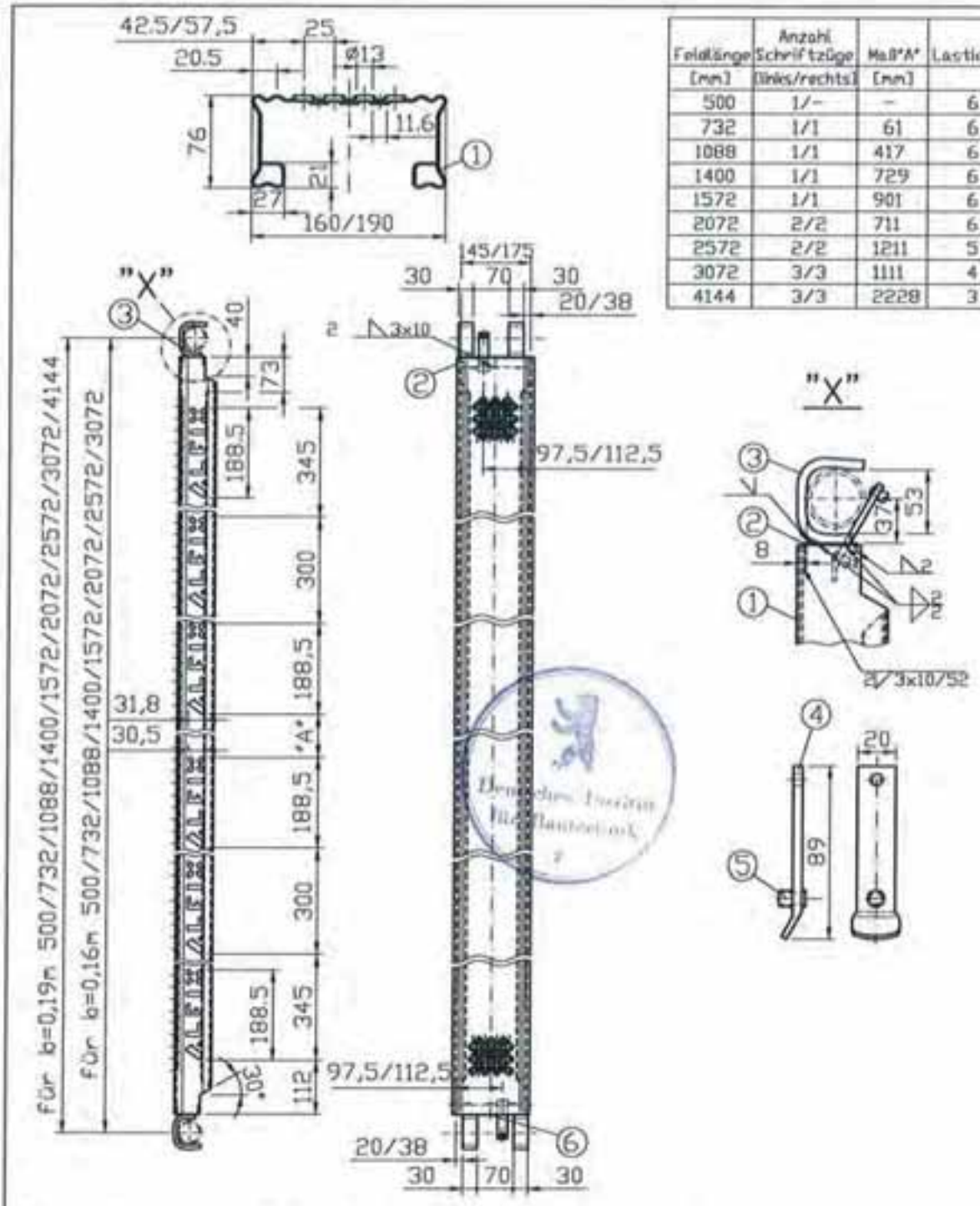

Feldlänge	Anzahl Schriftzüge	Maß "A"	Lastklasse
[mm]	[links/rechts]	[mm]	
500	1/-	-	6
732	1/1	61	6
1088	1/1	417	6
1400	1/1	729	6
1572	1/1	901	6
2072	2/2	711	6
2572	2/2	1211	5
3072	3/3	1111	4
4144	3/3	2228	3

①	Bd 1,5mm	DIN EN 10111-DD11	ReH≥280N/mm²	Rm≥360N/mm²
	alternativ:	DIN EN 10025-2 S235JR	ReH≥280N/mm²	Rm≥360N/mm²
②	U 45x20x2	S235JR		
③	Bd 30x8	S355J2 alternativ: S355MC		
④	Fl 20x5	S235JR		
⑤	Blindniet Ø4,8x16	DIN 7337		
⑥	Kennzeichnung			

verzinkt; alle Schweißnähte a=2mm

ALFIX GmbH
63828 Edelbach
09603 Großschirma

ALBLITZ MODUL

Zwischenbelag AF RE
0,16m; 0,19m
nach Z-8.22-906

Anlage 8 Seite 27 zur allgemeinen bauaufsichtlichen Zulassung Z-8.22-913 vom 7. Mai 2012 Deutsches Institut für Bautechnik

M710-B131_ABM

11.2010

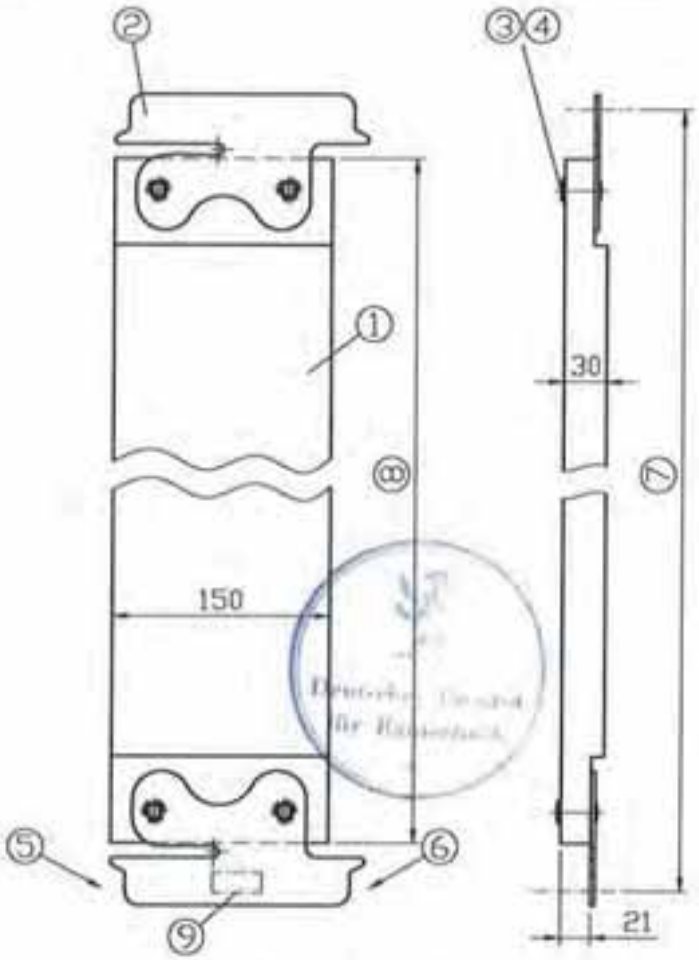

⑦	⑧
390	323
732	665
1088	1021
1400	1333
1572	1505
2072	2005
2572	2505
3072	3005

① Brett	DIN 4074-S10-Fi
② Spaltband 175x2	DIN EN 10111-DD11 verzinkt
③ Rohrniet	DIN 7340-A8x0,75x28-St-galv.verz.
④ Scheibe	DIN 125-A8,4-St-vz
⑤ Rohrriegelanschluss	
⑥ U-Riegelanschluss	
⑦ Feldlänge	
⑧ Länge L	
⑨ Kennzeichnung	

ALFIX GmbH
63828 Edelbach
09603 Großschirma

ALBLITZ MODUL

Modul-Bordbrett

nach Z-8.22-906

Anlage 8 Seite 28 zur allgemeinen bauaufsichtlichen Zulassung Z-8.22-913 vom 7. Mai 2012 Deutsches Institut für Bautechnik

M710-B125_ABM

11.2010

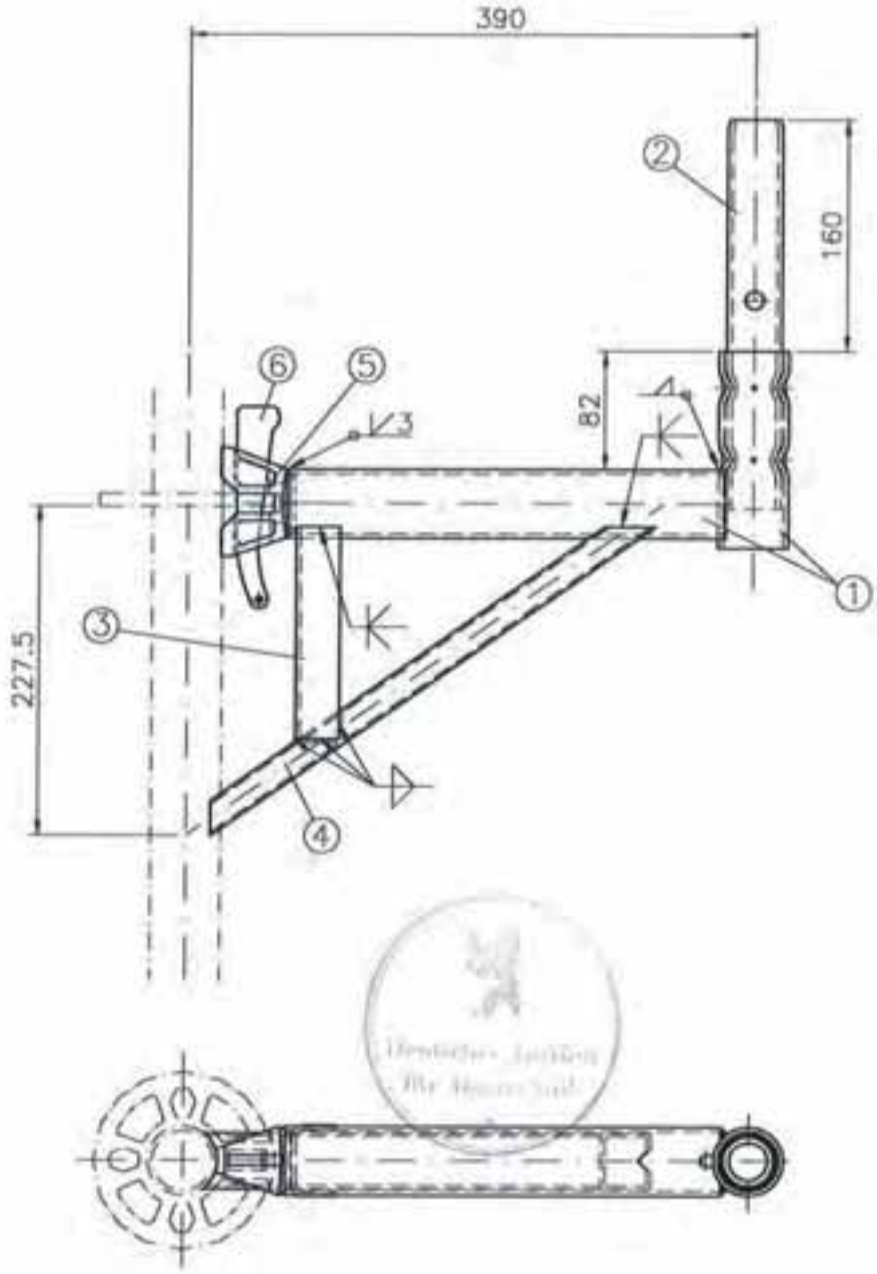

①	R 48,3x3,2	S235JRH	ReH≥320N/mm²
②	R 38x3,6	S235JR	ReH≥320N/mm²
③	U 50x30x3; L=147	S235JR	
	alternativ: U 47x30x3	S235JR	
④	RV 40x20x2	S235JRH	
⑤	Rohrriegelanschluss		
⑥	Keil 6mm	S550MC	

verzinkt; alle Schweißnähte a=3mm

ALFIX GmbH
63828 Edelbach
09603 Großschirma

ALBLITZ MODUL

Konsole 0,39m RE

nach Z-8.22-906

Anlage B Seite 29 zur allgemeinen bauaufsichtlichen Zulassung Z-8.22-913 vom 7. Mai 2012 Deutsches Institut für Bautechnik

M710-B126_ABM

11.2010

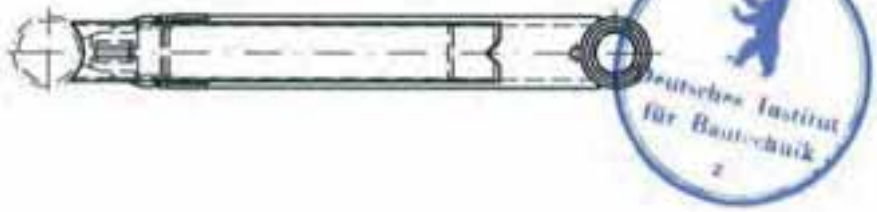

Deutsches Institut für Bautechnik

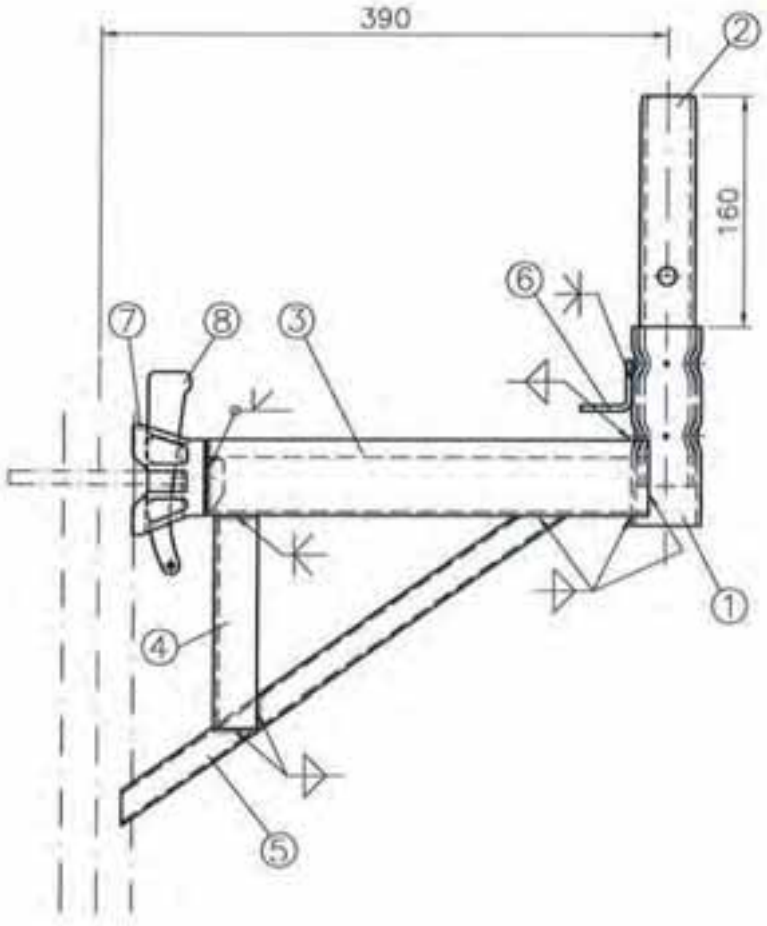

①	R 48,3x3,2	S235JRH	ReH≥320N/mm²
②	R 38x3,6	S235JR	ReH≥320N/mm²
③	U-Profil 48x52x2,5	S235JR	
④	U 50x30x3; L=147	S235JR	
	alternativ: U 47x30x3	S235JR	
⑤	RV 40x20x2	S235JRH	
⑥	FI 35x4	S235JR	
⑦	U-Riegelanschluss		
⑧	Keil 6mm	S550MC	

verzinkt; alle Schweißnähte a=2,5mm

ALFIX GmbH
63828 Edelbach
09603 Großschirma

ALBLITZ MODUL

Modul Konsole 0,39m

nach Z-8.22-906

Anlage B Seite 30 zur allgemeinen bauaufsichtlichen Zulassung Z-8.22-913 vom 7. Mai 2012 Deutsches Institut für Bautechnik

M710-B127_ABM

11.2010

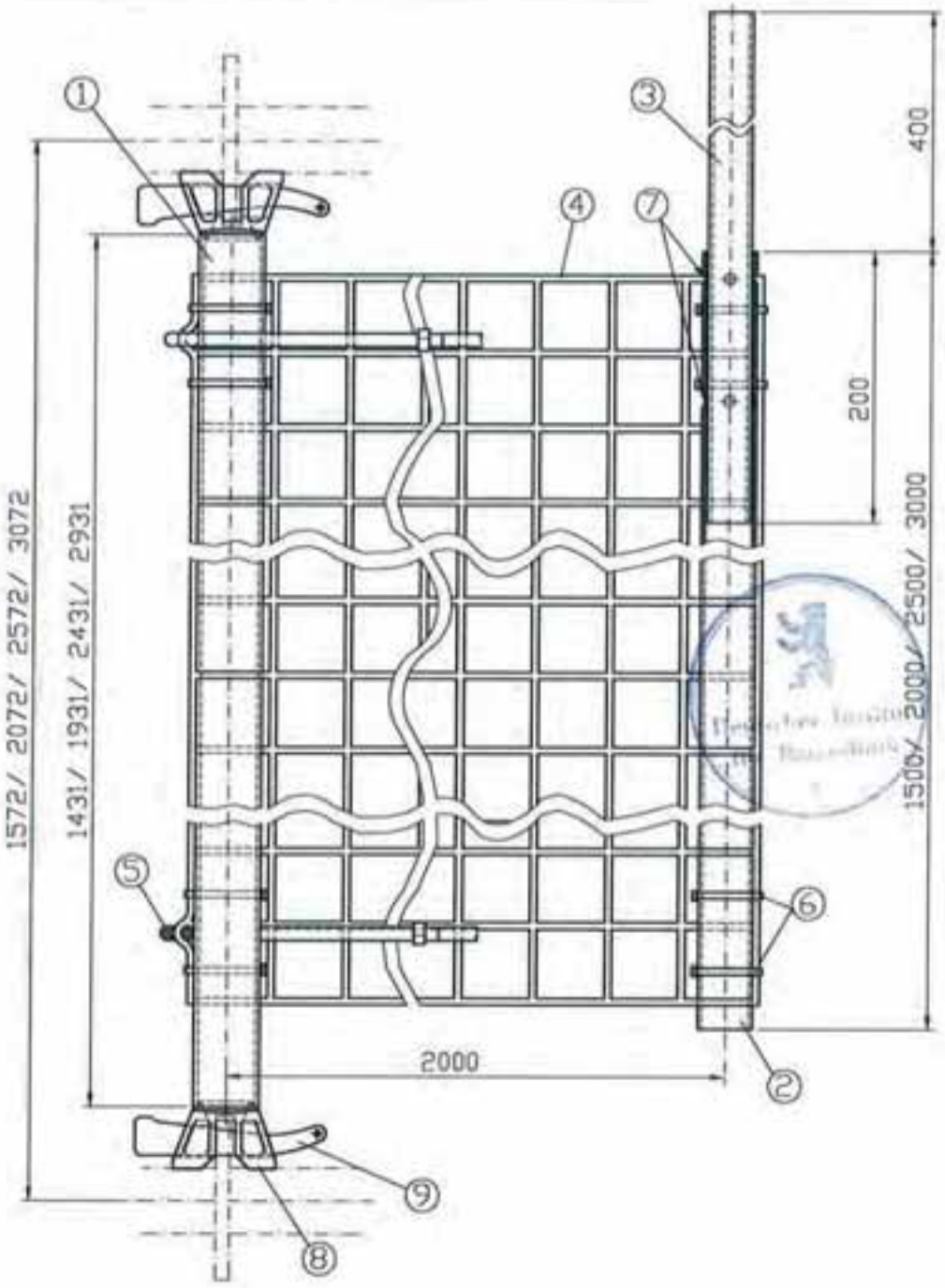

①	Rohrriegel	
②	R 40x2,5	EN AW-6060-T66
③	R 32x3	EN AW-6060-T66
④	Schutznetz	DIN EN 1263-1-U-A2-M100-Q
⑤	Seil ø10x3500	Polyamid
⑥	Kabelbinde 5x270	
⑦	4x über den Umfang verpreßt	
⑧	Rohrriegelanschluss	
⑨	Keil 6mm	S550MC

LFIX GmbH
63828 Edelbach
09603 Großschirma

ALBLITZ MODUL

Modul Schutznetz

nach Z-8.22-906

Anlage 8 Seite 31 zur allgemeinen bauaufsichtlichen Zulassung Z-8.22-913 von 7. Mai 2012 Deutsches Institut für Bautechnik

M710-B128_ABM

11.2010

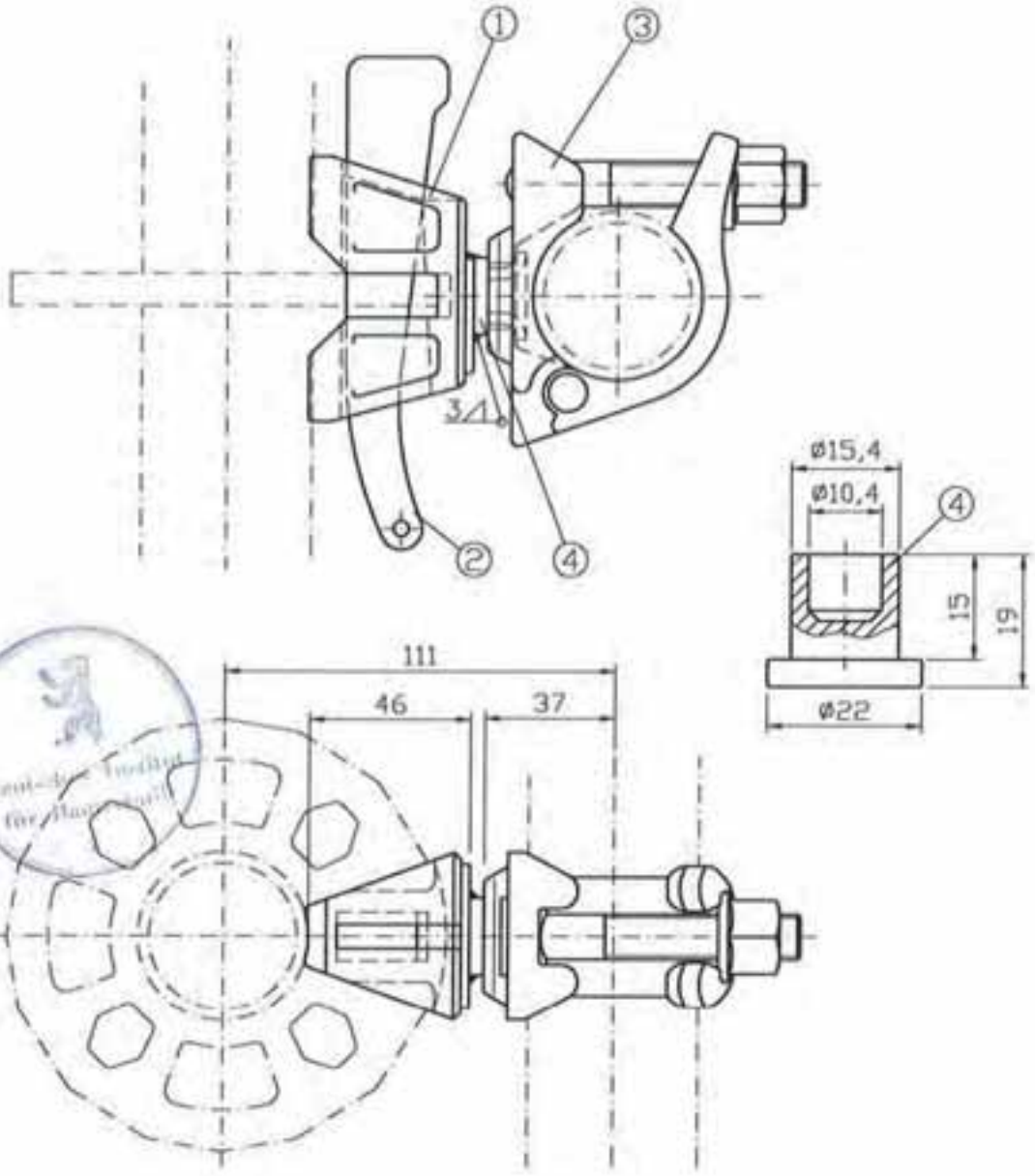

① U-Riegelanschluss
② Keil 6mm S550MC
③ Halbkupplung Klasse B
④ Niet Keilkopfkupplung QST 36

verzinkt

LFIX GmbH
63828 Edelbach
09603 Großschirma

ALBLITZ MODUL

Keilkopfkupplung drehbar

nach Z-8.22-906

Anlage B Seite 32 zur allgemeinen bauaufsichtlichen Zulassung Z-8.22-913 von 7. Mai 2012 Deutsches Institut für Bautechnik

M710-B129_ABM

04.2012

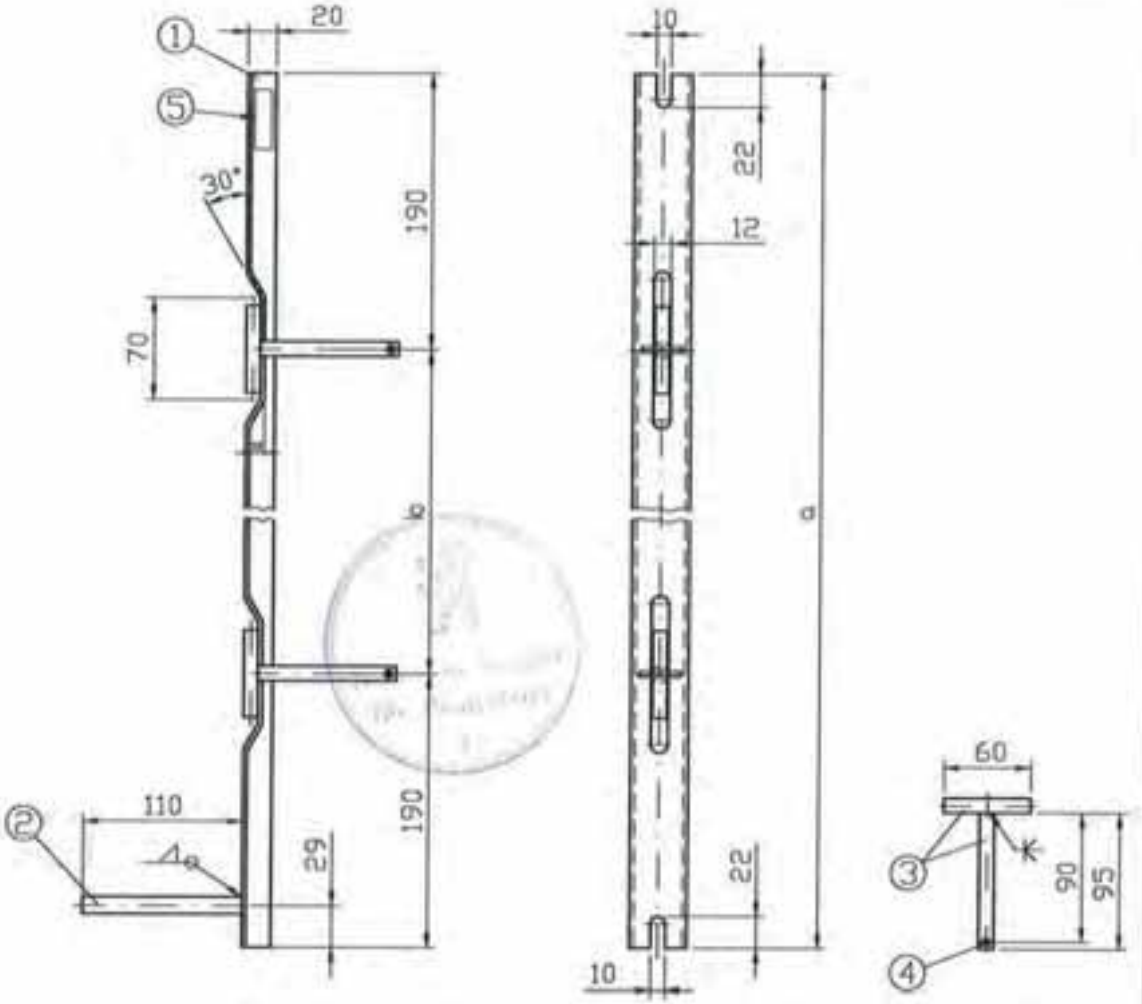

⑥	a (mm)	b (mm)
732	648	268
1088	1004	624
1400	1316	936
1572	1488	1108
2072	1988	1608
2572	2488	2108
3072	2988	2608

①	U 40x20x3	S235JR
②	Rd 12 (alternativ für Bordbrett ALFIX)	S235JR
③	Rd 10	S235JR
④	Zylinderkerbstift	DIN 1473-5x30-St-vz
⑤	Kennzeichnung	
⑥	Länge L (mm)	

verzinkt

ALFIX GmbH
63828 Edelbach
09603 Großschirma

ALBLITZ MODUL

Modul Belagsicherung

nach Z-8.22-906

Anlage 8 Seite 33 zur allgemeinen bauaufsichtlichen Zulassung Z-8.22-913 von 7. Mai 2012 Deutsches Institut für Bautechnik

M710-B130_ABM

11.2010

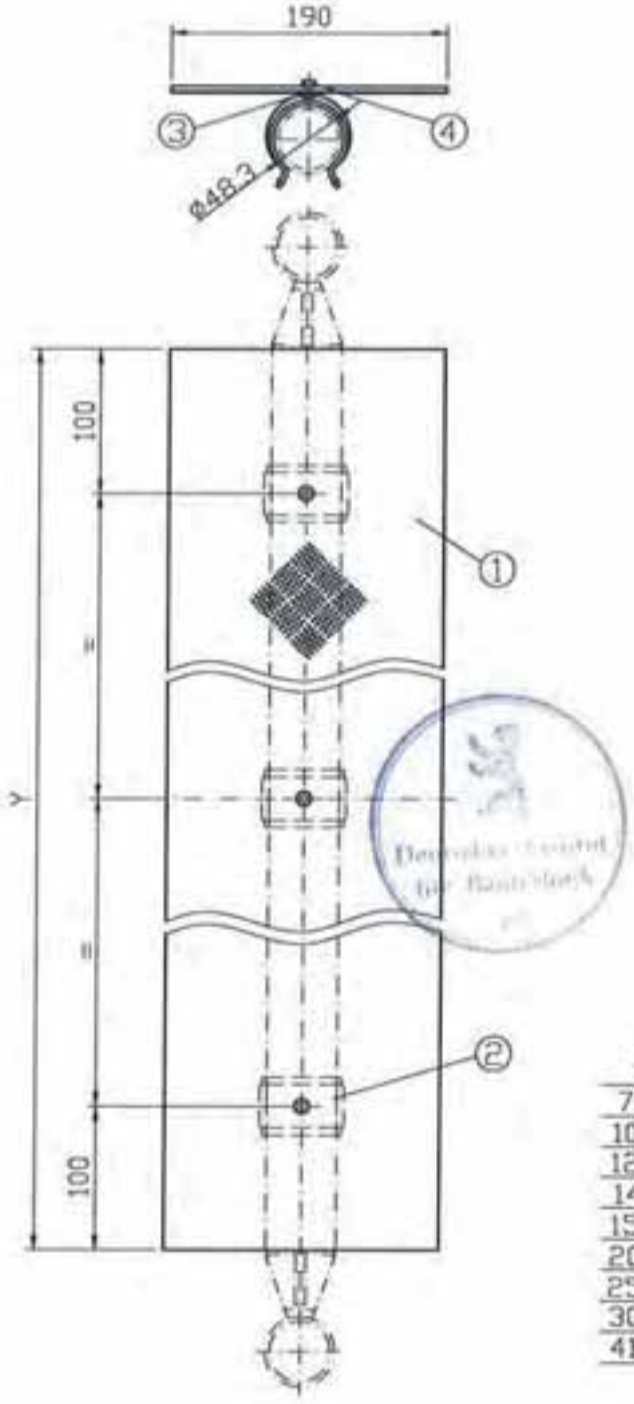

X	Y
732	591
1088	947
1286	1145
1400	1259
1572	1431
2072	1931
2572	2431
3072	2931
4144	4003

① Warzenblech Quintett V5 2,5/3,3x190 DIN EN 1386 EN AW-5083 H224
② Rohrschelle, verzinkt
③ Scheibe 5,3 DIN 125
④ Blindniet ø5x12 DIN 7337 EN AW-5754 H112

ALFIX GmbH
63828 Edelbach
09603 Großschirma

ALBLITZ MODUL

Modul Spaltabdeckung RE

nach Z-8.22-906

Anlage 9 Seite 34 zur allgemeinen bauaufsichtlichen Zulassung Z-8.22-913 vom 7. Mai 2012 Deutsches Institut für Bautechnik

M710-B132_ABM

11.2010

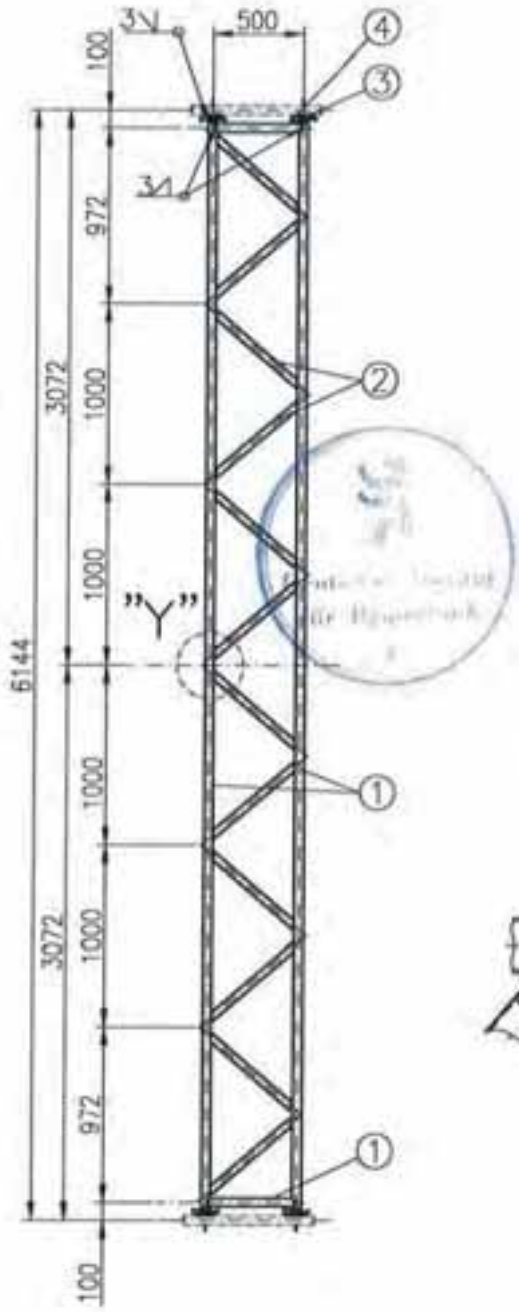

①	R 48,3x3,2	S235JRH	ReH≥320N/mm²
②	RV 40x20x2	S235JRH	ReH≥320N/mm²
③	Rohrriegelanschluss		
④	Keil 8mm	S550MC	

verzinkt

ALFIX GmbH
63828 Edelbach
09603 Großschirma

ALBLITZ MODUL

Modul-Gitterträger
6,14m
nach Z-8.22-906

Anlage B Seite 35 zur allgemeinen bauaufsichtlichen Zulassung Z-8.22-913 vom 7. Mai 2012 Deutsches Institut für Bautechnik

M710-B133_ABM

11.2010

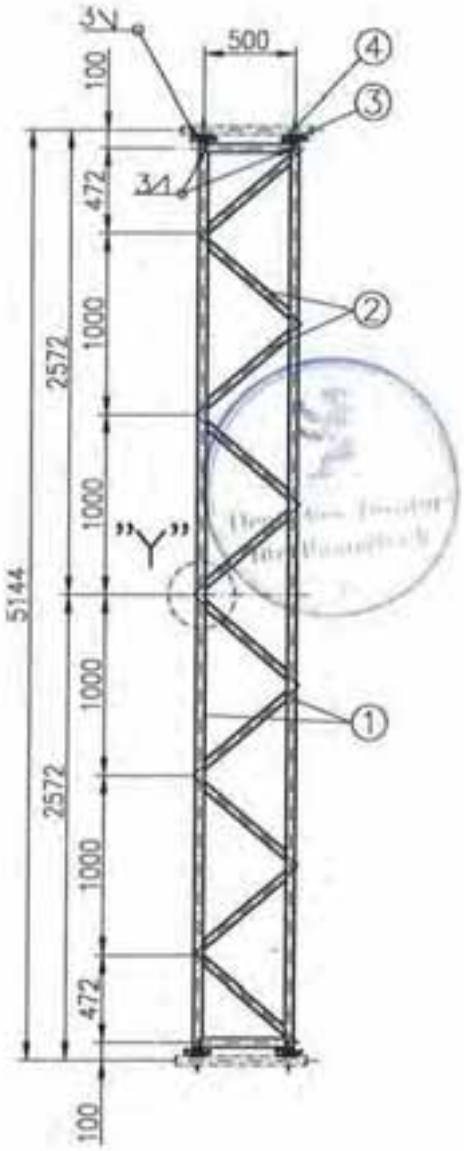

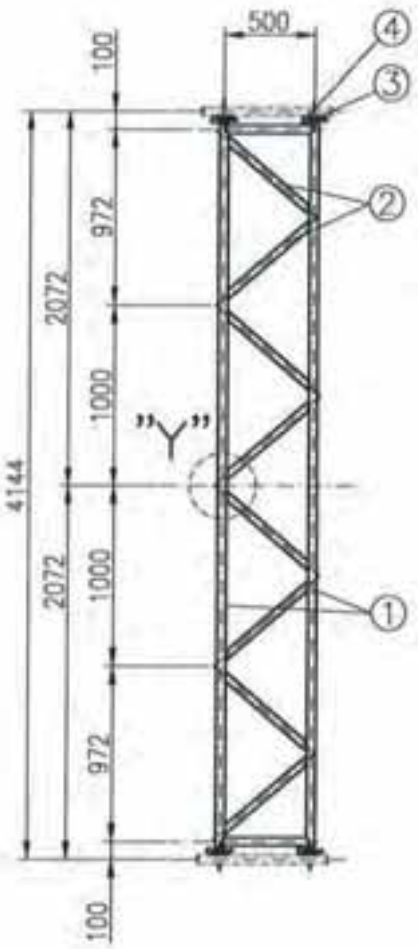

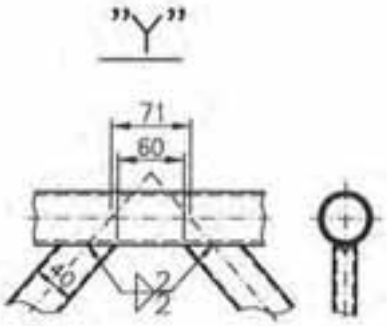

①	R 48,3x3,2	S235JRH	ReH≥320N/mm²
②	RV 40x20x2	S235JRH	ReH≥320N/mm²
③	Rohrriegelanschluss		
④	Keil 6mm	S550MC	

verzinkt

ALFIX GmbH

63828 Edelbach
09603 Großschirma

ALBLITZ MODUL

Modul-Gitterträger
5,14m/ 4.14m
nach Z-8.22-906

Anlage 8 Seite 36 zur allgemeinen bauaufsichtlichen Zulassung Z-8.22-913 vom 7. Mai 2012 Deutsches Institut für Bautechnik

M710-B134_ABM

11.2010

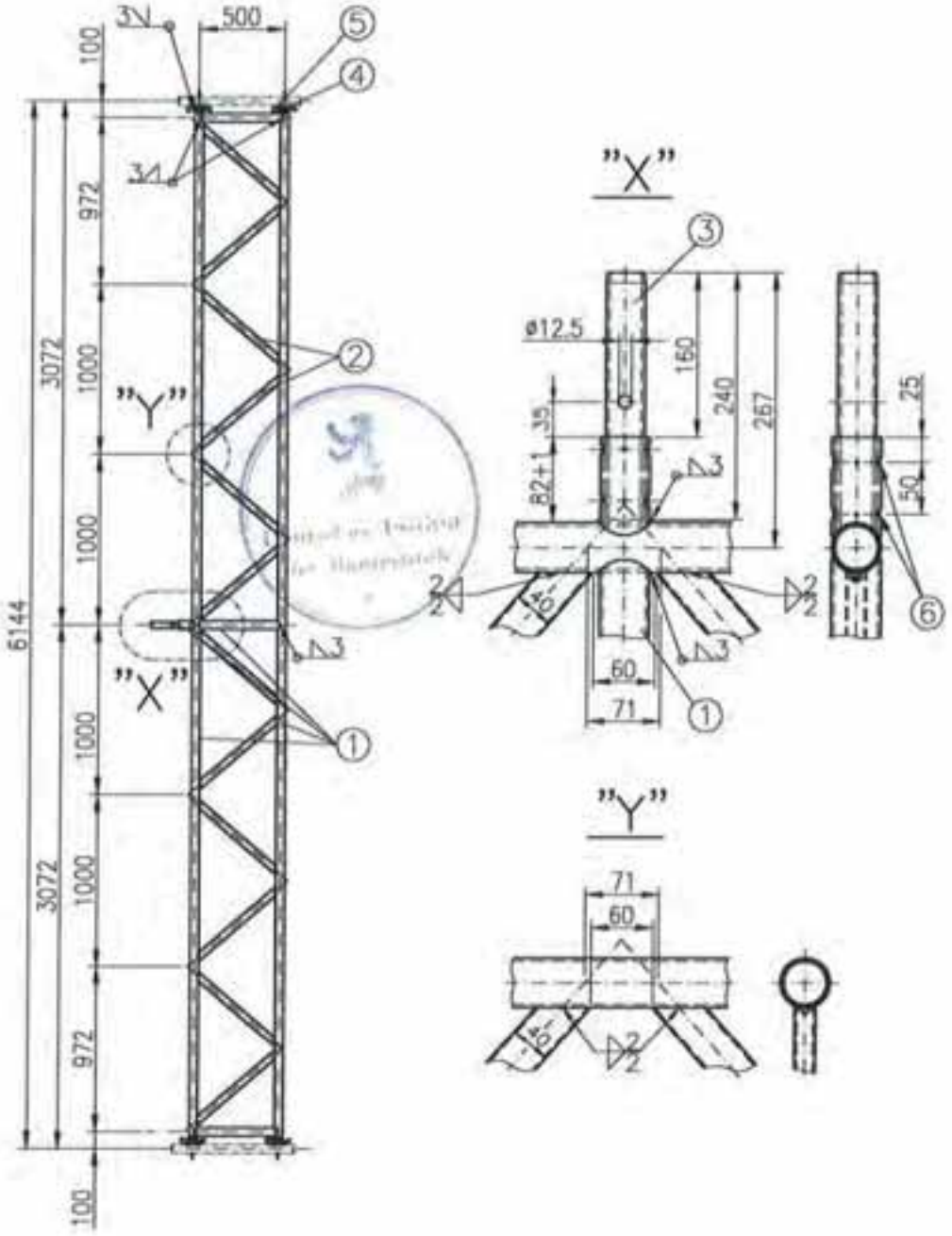

①	R 48,3x3,2	S235JRH	ReH≥320N/mm²
②	RV 40x20x2	S235JRH	ReH≥320N/mm²
③	R 38x3,6	S235JRH	ReH≥320N/mm²
④	Rohrriegelanschluss		
⑤	Keil 6mm	S550MC	
⑥	4x Punktverpressung		

verzinkt

ALFIX GmbH

63828 Edelbach
09603 Großschirma

ALBLITZ MODUL

Modul-Gitterträger
mit RV 6,14m
nach Z-8.22-906

Anlage B Seite 37 zur
allgemeinen bauaufsichtlichen
Zulassung Z-8.22-913
vom 7. Mai 2012
Deutsches Institut für Bautechnik

M710-B135_ABM

11.2010

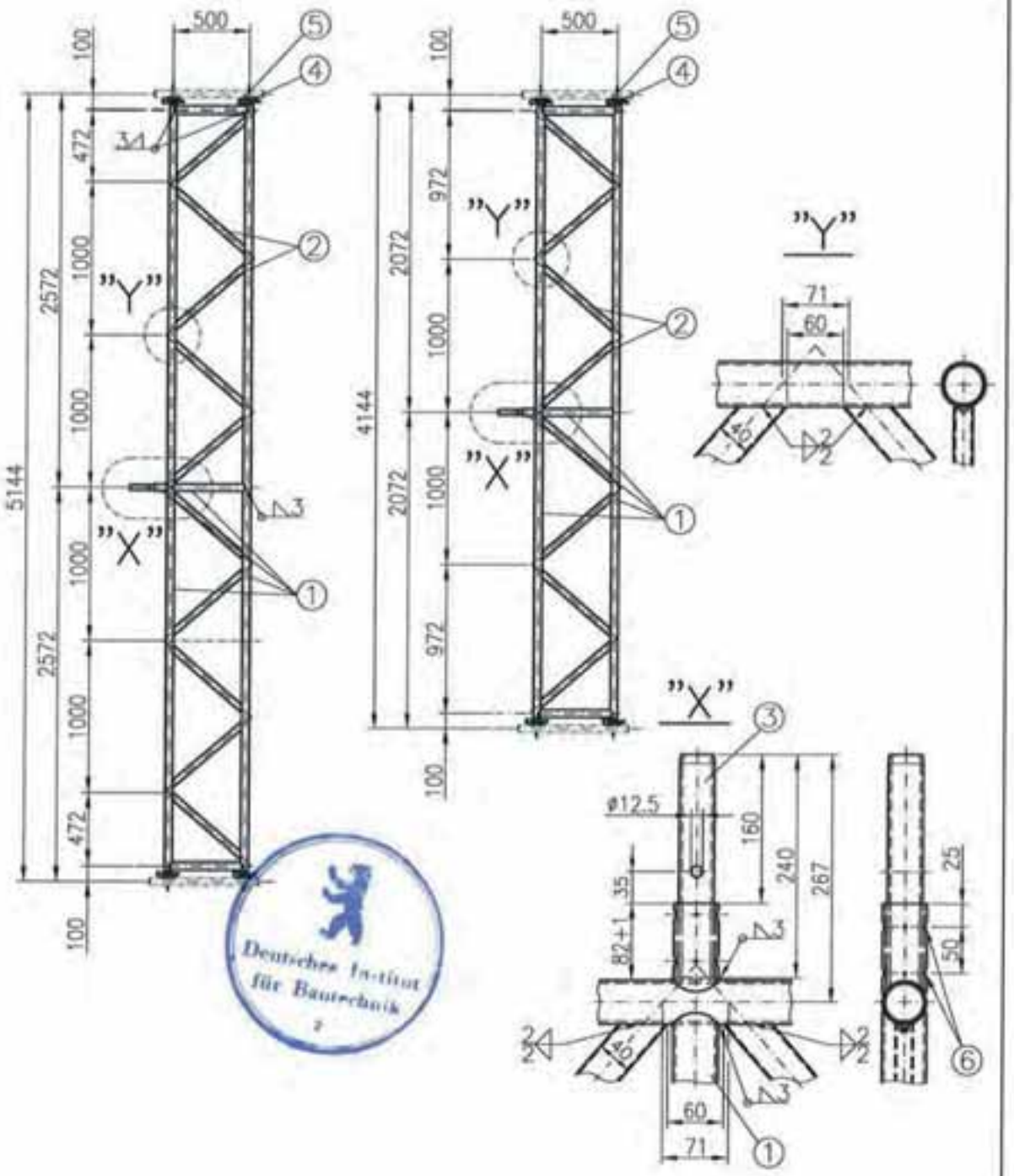

Deutsches Institut für Bautechnik

①	R 48,3x3,2	S235JRH	ReH≥320N/mm²
②	RV 40x20x2	S235JRH	ReH≥320N/mm²
③	R 38x3,6	S235JRH	ReH≥320N/mm²
④	Rohrriegelanschluss		
⑤	Keil 6mm	S550MC	
⑥	4x Punktverpressung		

verzinkt

ALFIX GmbH
63828 Edelbach
09603 Großschirma

ALBLITZ MODUL

Modul-Gitterträger
mit RV 4,14m/ 5,14m
nach Z-8.22-906

Anlage B Seite 38 zur
allgemeinen bauaufsichtlichen
Zulassung Z-8.22-913
vom 7. Mai 2012
Deutsches Institut für Bautechnik

M710-B136_ABM

11.2010

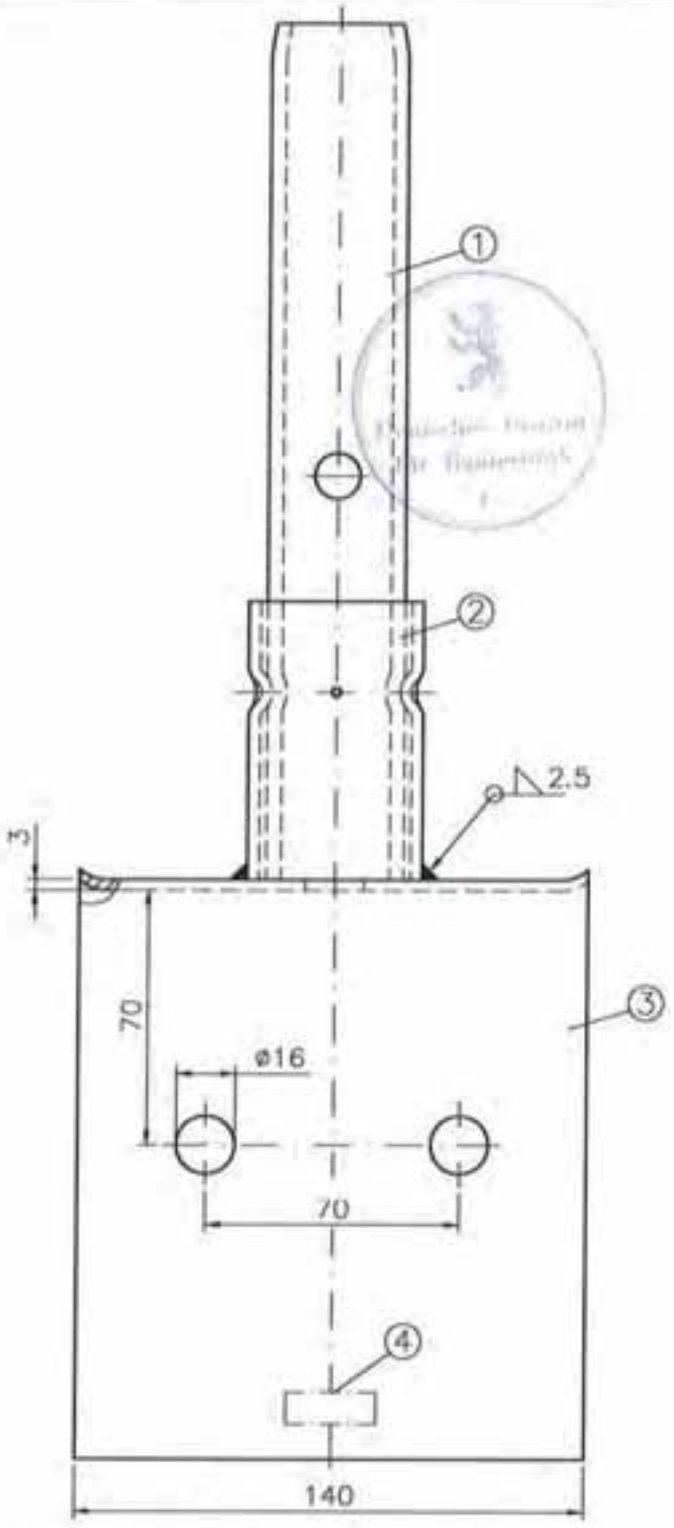

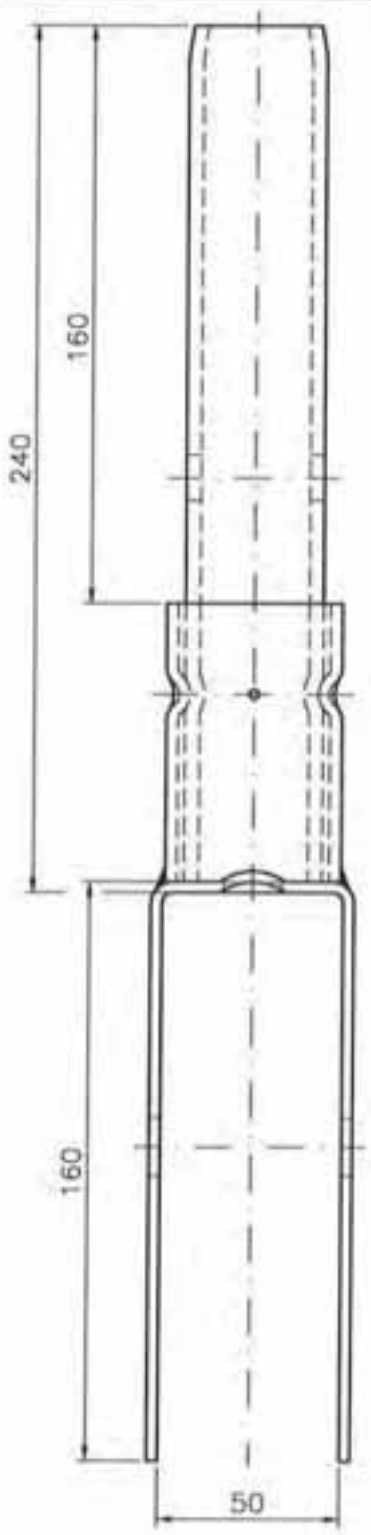

①	R 38x3,6	S235JRH	ReH≥320N/mm²
②	R 48,3x3,2	S235JRH	ReH≥320N/mm²
③	Bl 3	S235JR	
④	Kennzeichnung		

verzinkt

LFIX GmbH

63828 Edelbach
09603 Großschirma

ALBLITZ MODUL

Modul-Rohrverbinder U

nach Z-8.22-906

Anlage B Seite 39 zur allgemeinen bauaufsichtlichen Zulassung Z-8.22-913 vom 7. Mai 2012 Deutsches Institut für Bautechnik

M709-B137_ABM

11.2010

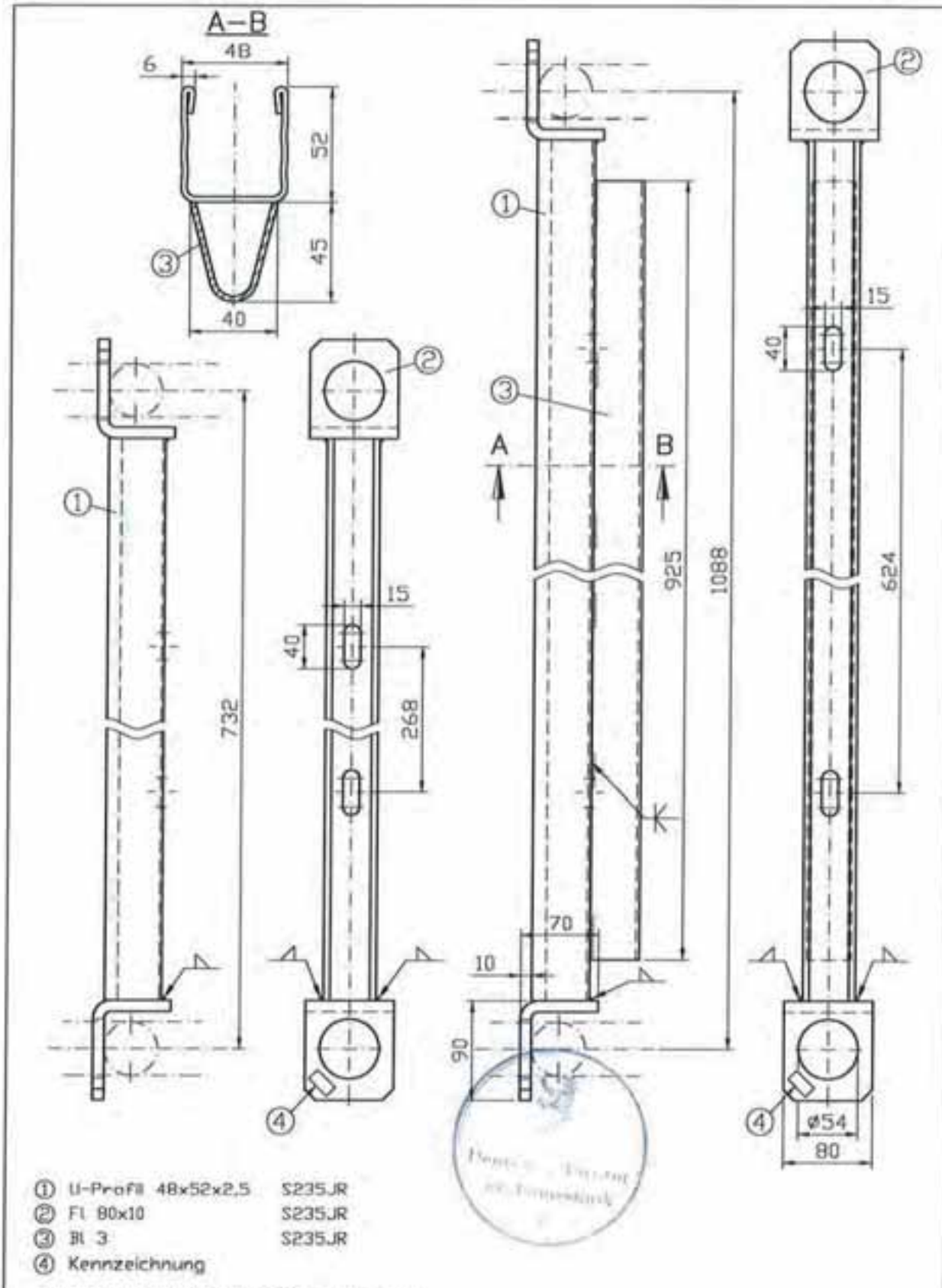

①	U-Profil 48x52x2,5	S235JR
②	Fl 80x10	S235JR
③	Bl 3	S235JR
④	Kennzeichnung	

verzinkt; alle Schweißnähte a=3mm

ALFIX GmbH
63828 Edelbach
09603 Großschirma

ALBLITZ MODUL

U-Querriegel GT 0,73m
U-Querriegel GT 1,09m V
nach Z-8.22-906

Anlage 8 Seite 40 zur allgemeinen bauaufsichtlichen Zulassung Z-8.22-913 vom 7. Mai 2012 Deutsches Institut für Bautechnik

M710-B138_ABM

11.2010

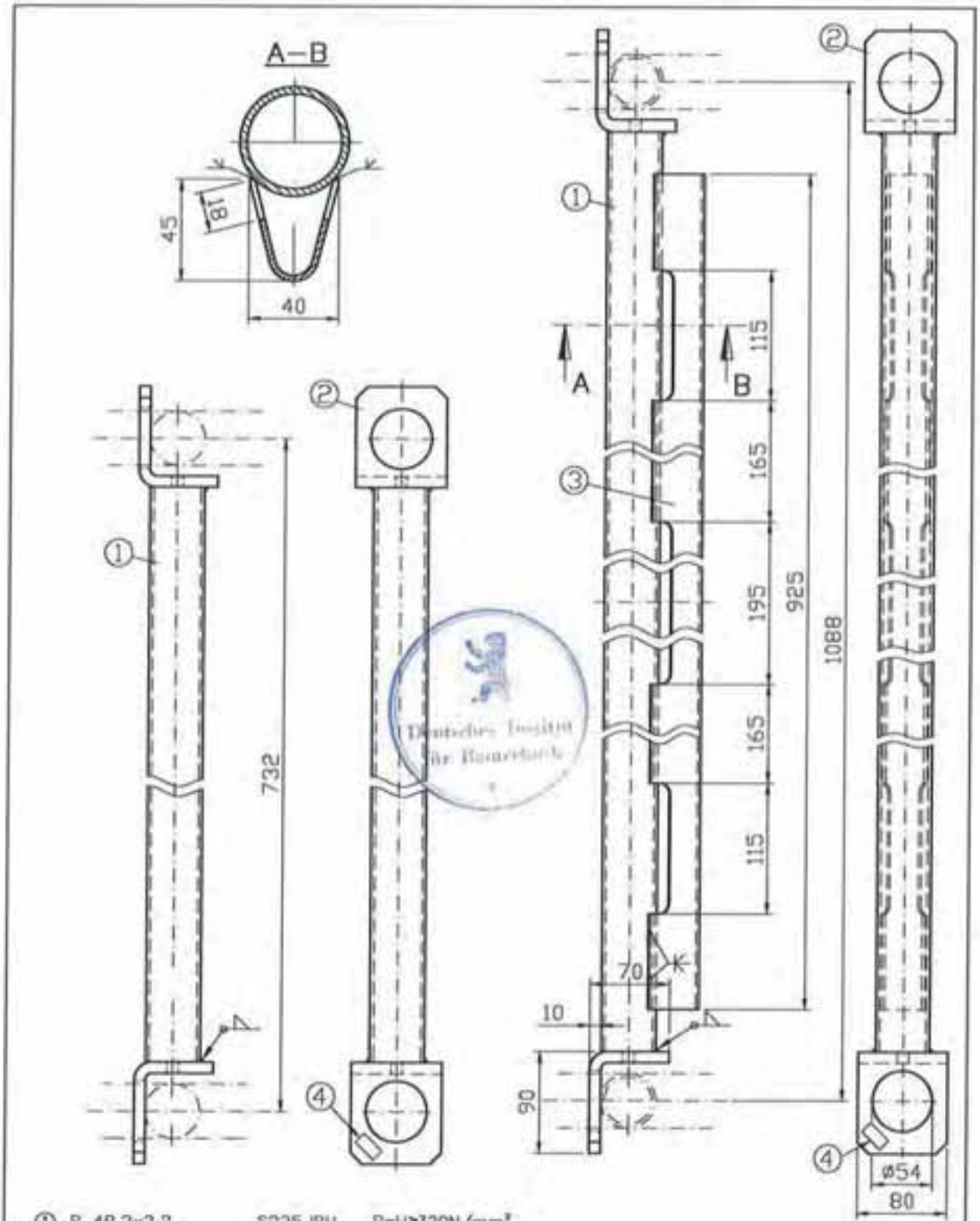

①	R 48,3x3,2	S235JRH	ReH≥320N/mm²
②	Fl 80x10	S235JR	
③	Bl 3	S235JR	
④	Kennzeichnung		

verzinkt; alle Schweißnähte a=3mm

ALFIX GmbH
63828 Edelbach
09603 Großschirma

ALBLITZ MODUL

Rohr-Querriegel GT 0,73m
Rohr-Querriegel GT 1,09m V
nach Z-8.22-906

Anlage B Seite 41 zur allgemeinen bauaufsichtlichen Zulassung Z-8.22-913 vom 7. Mai 2012 Deutsches Institut für Bautechnik

M710-B139_ABM

11.2010

mit Halbkupplung

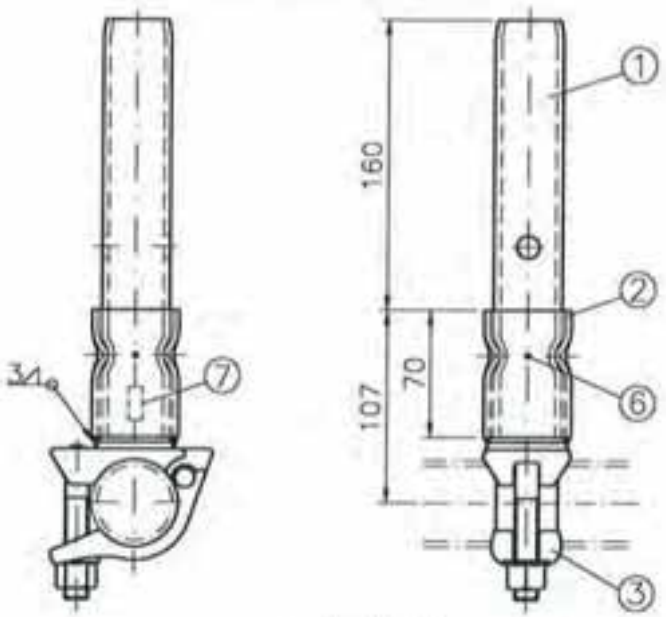

mit Keil

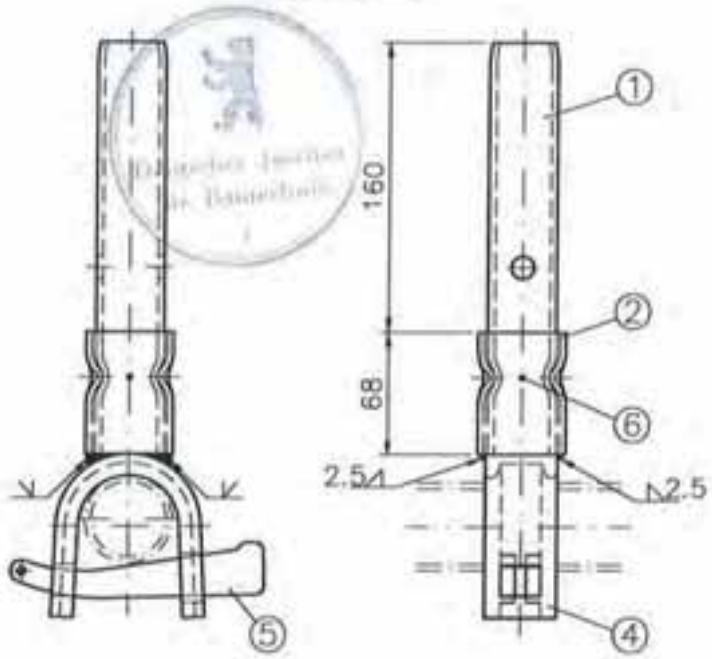

① R 38x3,6	S235JRH	ReH≥320N/mm²
② R 48,3x3,2	S235JRH	ReH≥320N/mm²
③ Halbkupplung Klasse B		
④ Hespenprofil 40x12x5x7	S235JR	
⑤ Keil 6mm	S550MC	
⑥ 4 x Punktverpressung	alternativ: 2 x Punktnaht 12	
⑦ Kennzeichnung		

verzinkt

ALFIX GmbH
63828 Edelbach
09603 Großschirma

ALBLITZ MODUL

Modul-Rohrverbinder

nach Z-8.22-906

Anlage 8 Seite 42 zur allgemeinen bauaufsichtlichen Zulassung Z-8.22-913 vom 7. Mai 2012 Deutsches Institut für Bautechnik

M709-B140_ABM

11.2010

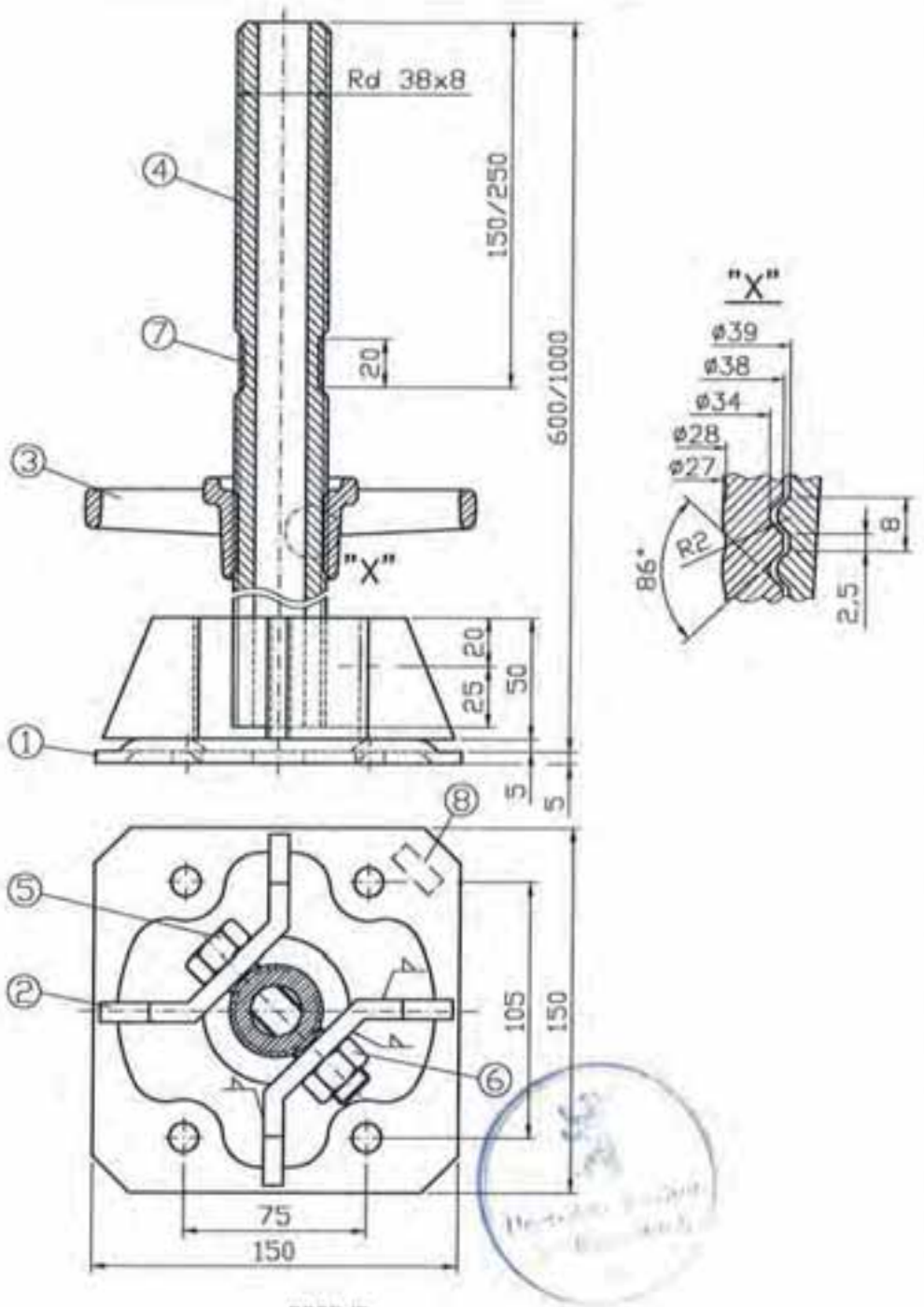

①	Bl t=5mm	S235JR
②	Fl 50x8	S235JR
③	Stellmutter galv. verzinkt	G20Mn5 DIN EN 10293
④	Gewinde gerollt auf Rohr ø38x4,5	S355J2H
⑤	Sechsk.-Mutter selbsts.	DIN 985-M16-8-vz
⑥	Sechsk.-Schraube	DIN 931-M16x75-8.8-vz
⑦	Gewinde durch 2 Einkerbungen zerstört	
⑧	Kennzeichnung	

verzinkt; alle Schweißnähte a=3mm

ALFIX GmbH
63828 Edelbach
09603 Großschirma

ALBLITZ MODUL

Fußspindel
schwenkbar
nach Z-8.22-906

Anlage 3 Seite 43 zur
allgemeinen bauaufsichtlichen
Zulassung Z-8.22-913
vom 7. Mai 2012
Deutsches Institut für Bautechnik

M710-B141_ABM

11.2010

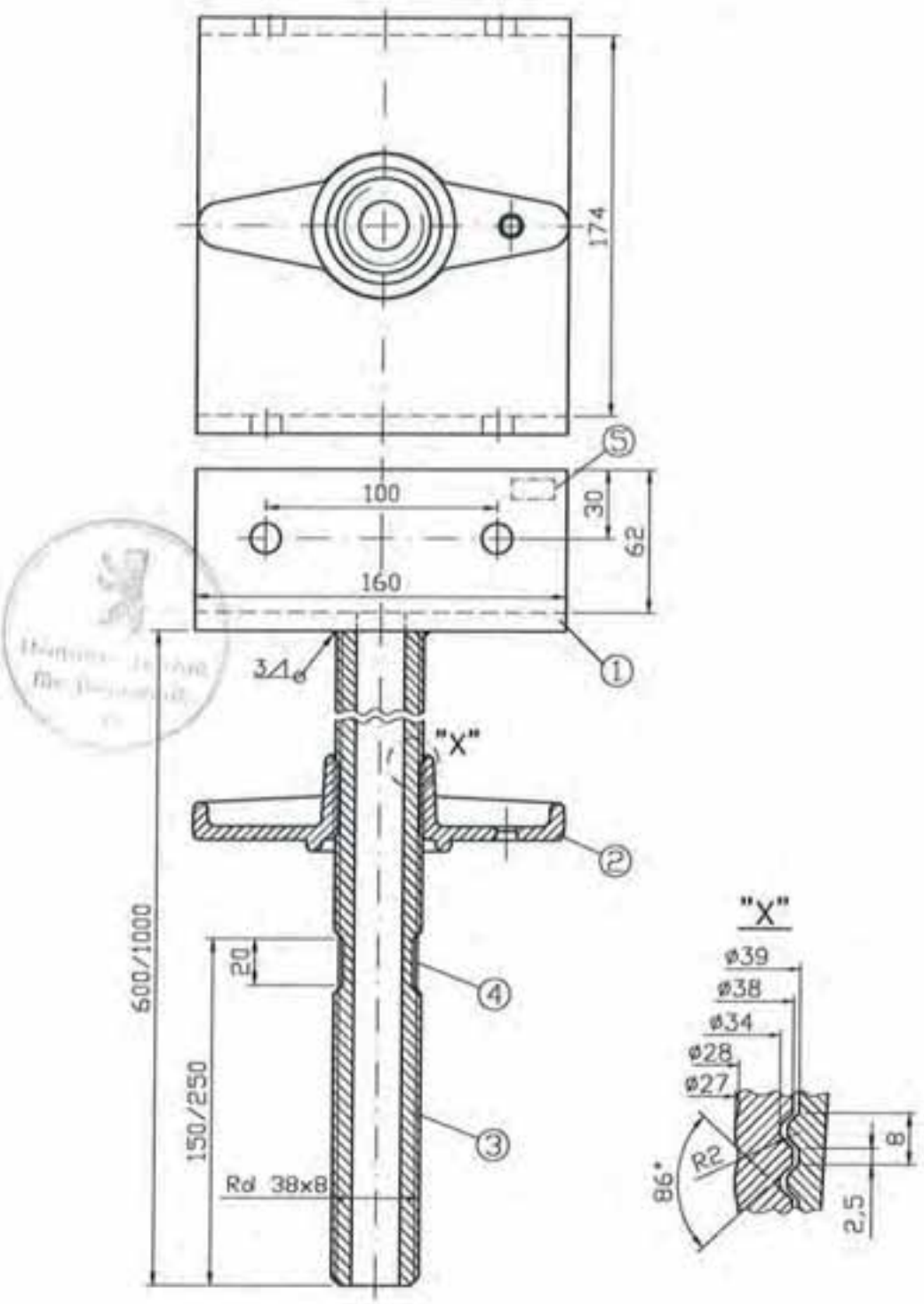

① Bl t=8mm S235JR
② Stellmutter galv. verzinkt G20Mn5 DIN EN 10293
③ Gewinde gerollt auf Rohr ø38x4,5 S355J2H
④ Gewinde durch 2 Einkerbungen zerstört
⑤ Kennzeichnung

verzinkt

ALFIX GmbH
63828 Edelbach
09603 Großschirma

ALBLITZ MODUL

Kopfspindel U

nach Z-8.22-906

Anlage 8 Seite 44 zur allgemeinen bauaufsichtlichen Zulassung Z-8.22-913 vom 7. Mai 2012 Deutsches Institut für Bautechnik

M710-B142_ABM

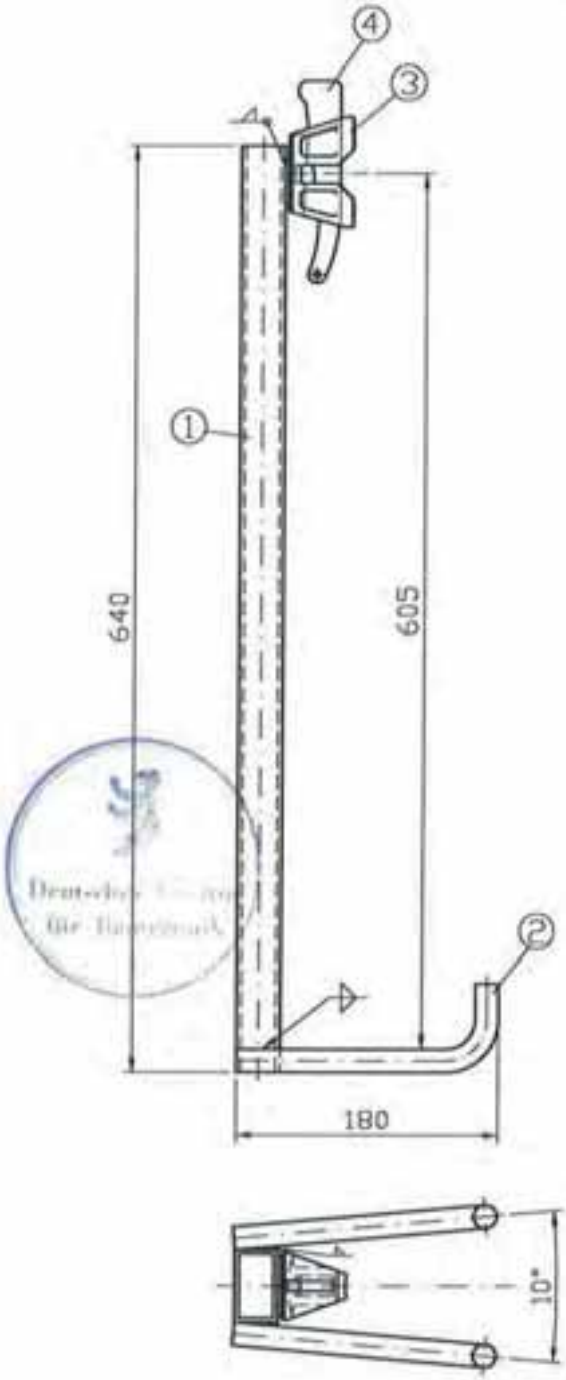

①	RV 50x30x3	S235JRH
②	Rd 16	S235JR
③	U-Riegelanschluss	
④	Keil 6mm	S550MC

verzinkt; alle Schweißnähte a=3mm

ALFIX GmbH
63828 Edelbach
09603 Großschirma

ALBLITZ MODUL

Sicherung
Gewindefußplatte

nach Z-8.22-906

Anlage 8 Seite 45 zur
allgemeinen bauaufsichtlichen
Zulassung Z-8.22-913
vom 7. Mai 2012
Deutsches Institut für Bautechnik

M710-B143_ABM

11.2018

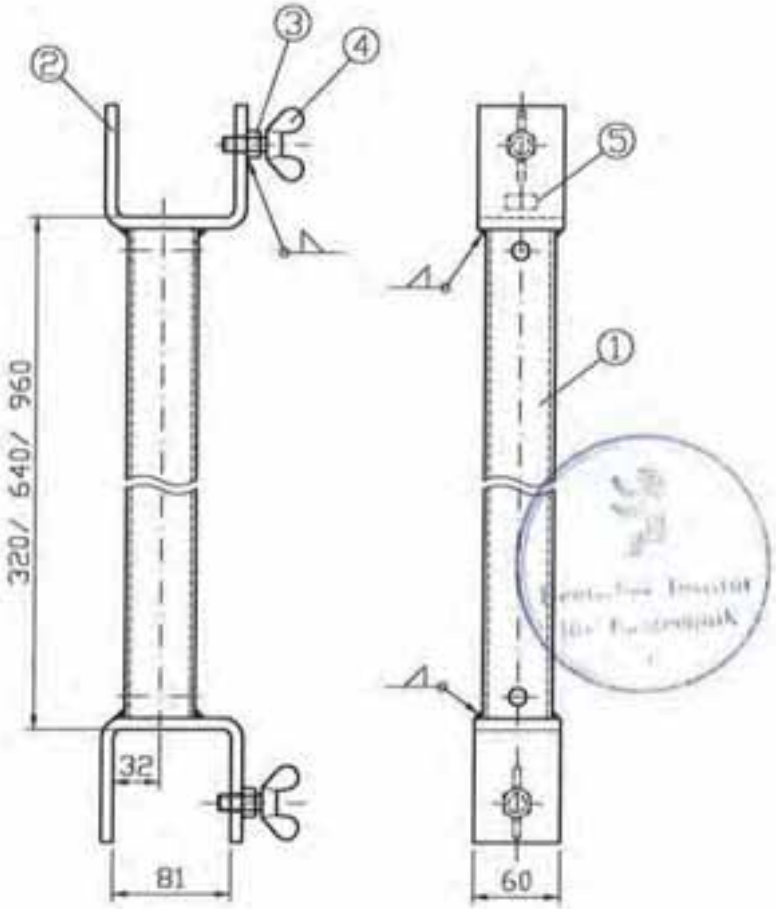

①	R 48,3x3,2	S235JRH ReH≥320N/mm²
②	Bl t=8mm	S355MC
③	Sechskant-Schweißmutter	DIN 929-M10-St
④	Flügelschraube	DIN 316-M10x30-St-vz
⑤	Kennzeichnung	

verzinkt; alle Schweißnähte a=3mm

ALFIX GmbH
63828 Edelbach
09603 Großschirma

ALBLITZ MODUL

Zwischenbelagriegel RE -M

nach Z-8.22-906

Anlage B Seite 46 zur allgemeinen bauaufsichtlichen Zulassung Z-8.22-913 von 7. Mai 2012 Deutsches Institut für Bautechnik

M710-B144_ABM

11.2010

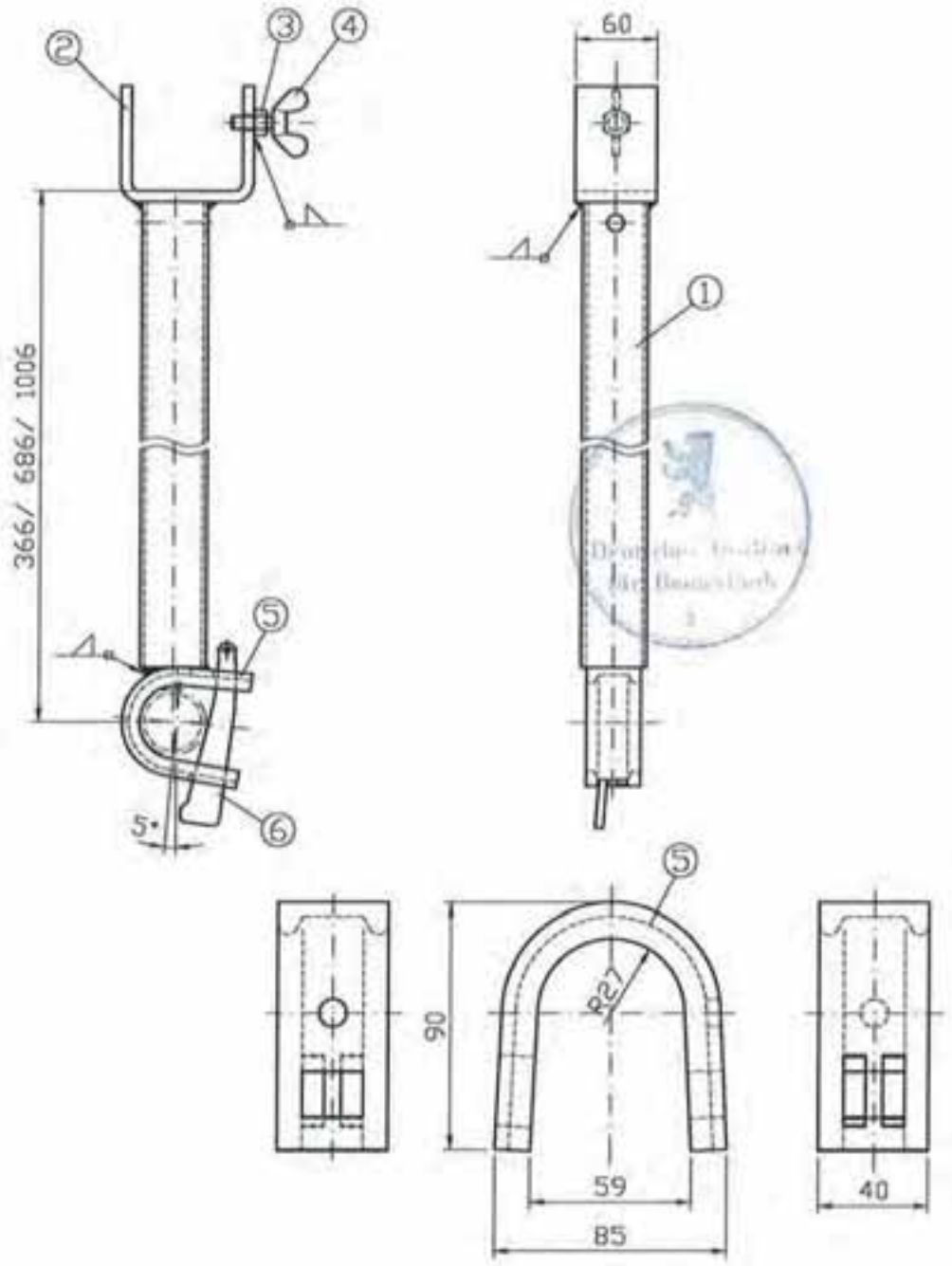

①	R 48,3x3,2	S235JRH ReH≥320N/mm²
②	Bl t=8mm	S355MC
③	Sechskant-Schweißmutter	DIN 929-M10-St
④	Flügelschraube	DIN 316-M10x30-St-vz
⑤	Hespenprofil 40x13x5x6,5	S235JR
⑥	Keil 6mm	S550MC

verzinkt; alle Schweißnähte a=3mm

ALFIX GmbH
63828 Edelbach
09603 Großschirma

ALBLITZ MODUL

Zwischenbelagriegel RE -R

nach Z-8.22-906

Anlage B Seite 47 zur allgemeinen bauaufsichtlichen Zulassung Z-8.22-913 vom 7. Mai 2012 Deutsches Institut für Bautechnik

M710-B145_ABM

11.2010

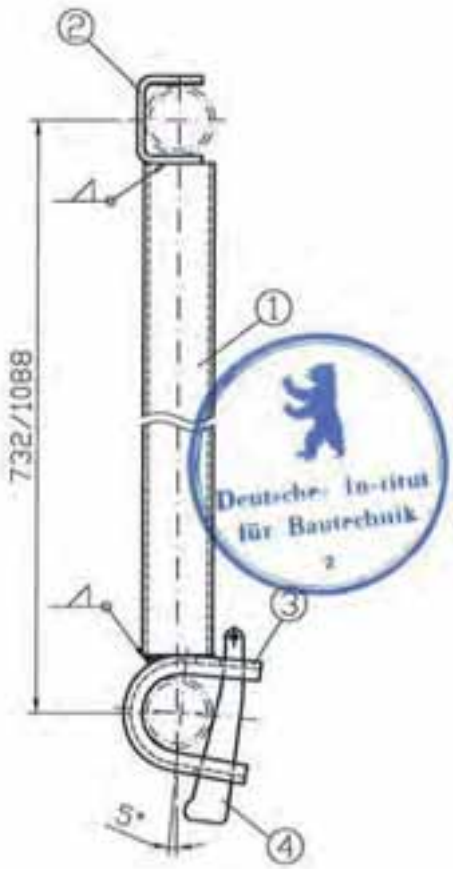

Deutsches Institut für Bautechnik

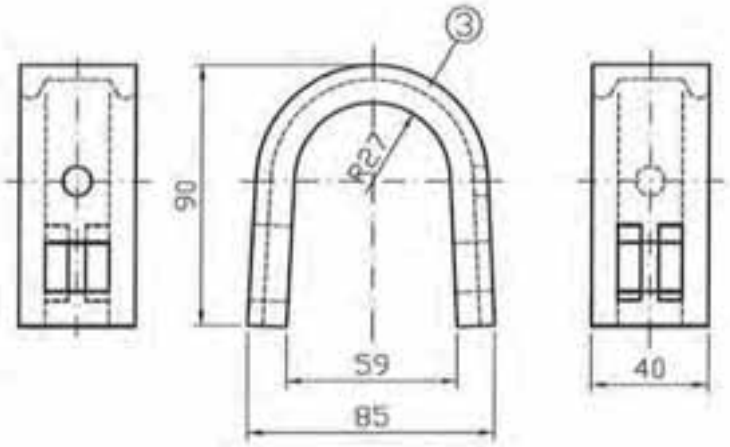

①	R 48,3x3,2	S235JRH ReH≥320N/mm²
②	Bd 50x5	S235JR
③	Hesperprofil 40x13x5x6,5	S235JR
④	Keil 6mm	S550MC

verzinkt; alle Schweißnähte a=3mm

ALFIX GmbH
63828 Edelbach
09603 Großschirma

ALBLITZ MODUL

Auflageriegel RE

nach Z-8.22-906

Anlage 8 Seite 48 zur allgemeinen bauaufsichtlichen Zulassung Z-8.22-913 vom 7. Mai 2012 Deutsches Institut für Bautechnik

M710-B146_ABM

11.2010

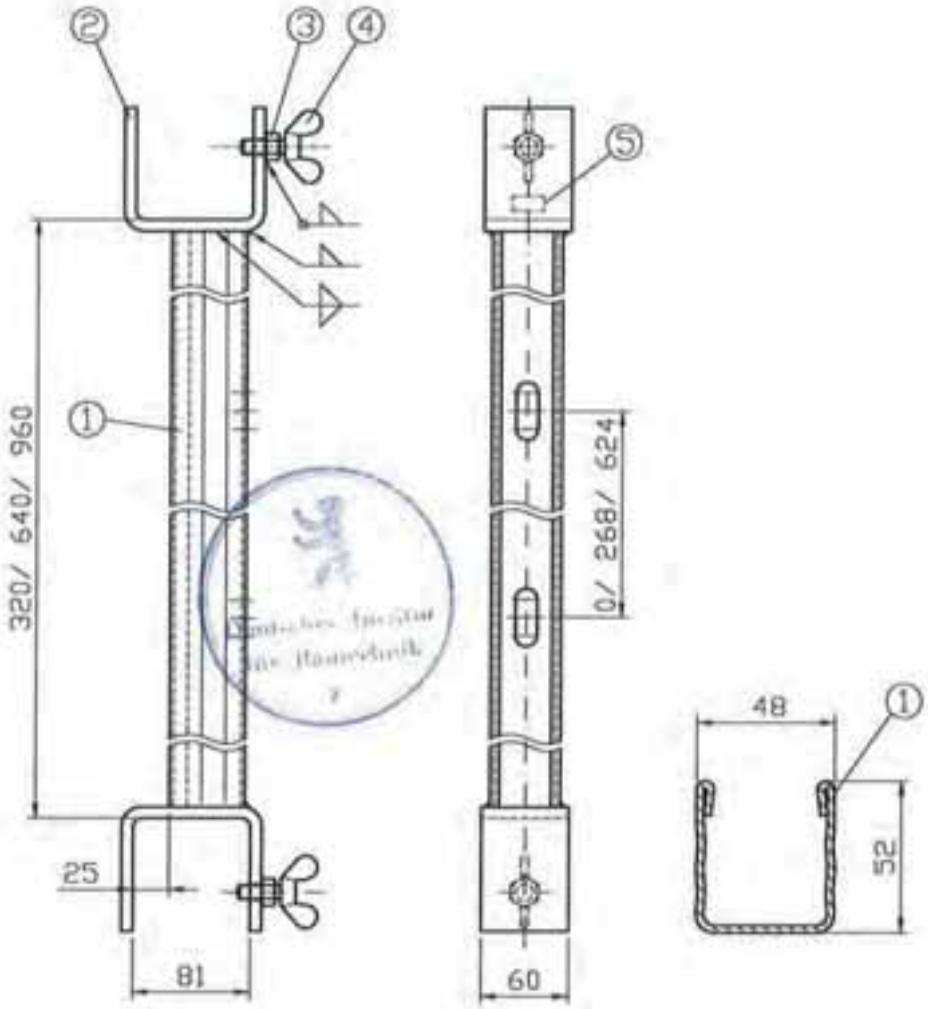

①	U-Profil 48x52x2.5	S235JR
②	Bl t=8mm	S235JR
③	Sechsk.-Schweißmutter	DIN 929-M10-St
④	Flügelschraube	DIN 316-M10x30-St-vz
⑤	Kennzeichnung	

verzinkt; alle Schweißnähte a=3mm

ALFIX GmbH
63828 Edelbach
09603 Großschirma

ALBLITZ MODUL

Zwischenbelagriegel -M

nach Z-8.22-906

Anlage 8 Seite 49 zur allgemeinen bauaufsichtlichen Zulassung Z-8.22-913 vom 7. Mai 2012 Deutsches Institut für Bautechnik

M709-B147_ABM

11.2000

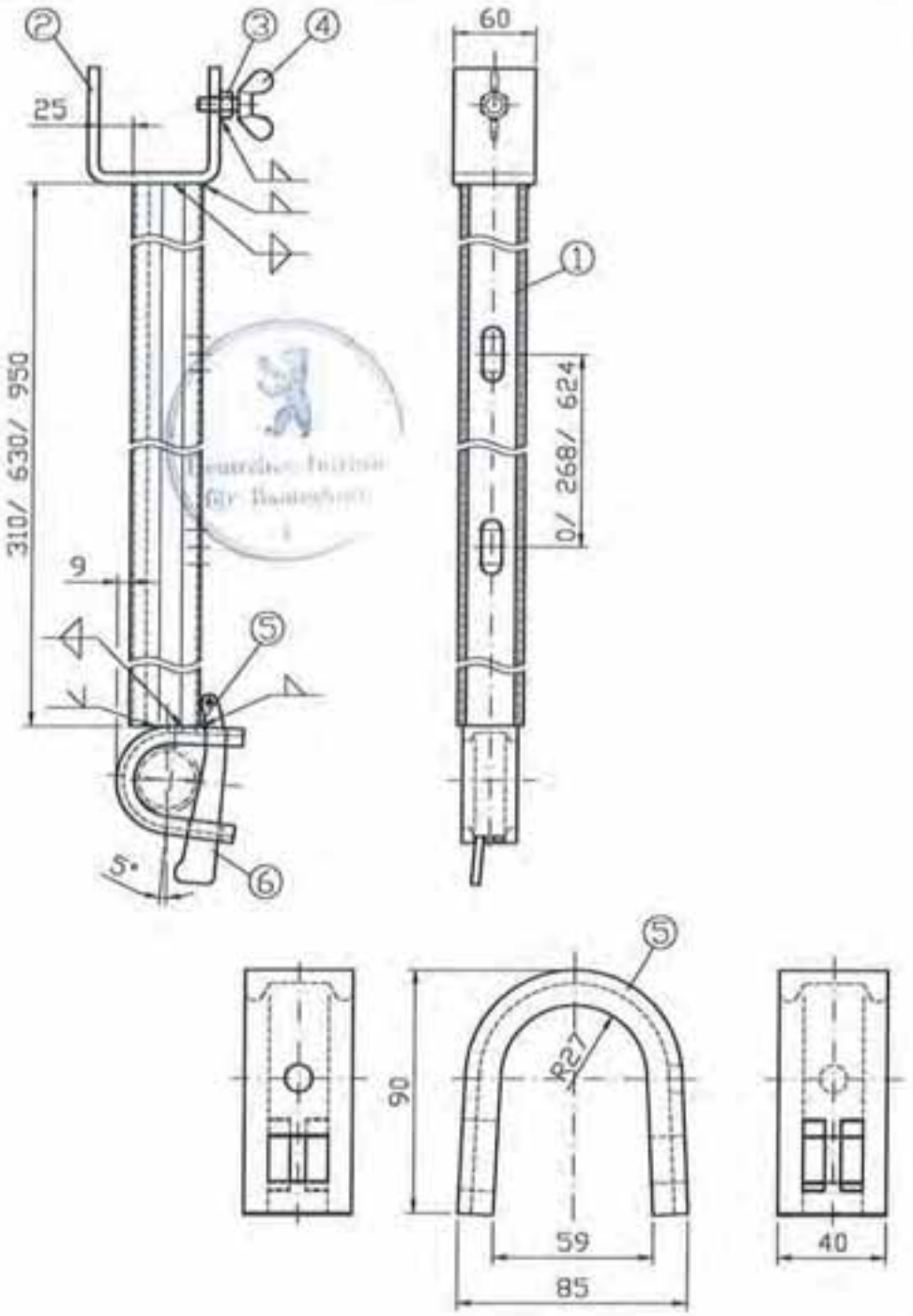

①	U-Profil 48x52x2,5	S235JR
②	Bl t=8mm	S235JR
③	Sechskant-Schweißmutter	DIN 929-M10-St
④	Flügelschraube	DIN 316-M10x39-St-vz
⑤	Hespenprofil 40x13x5x6,5	S235JR
⑥	Keil 6mm	S550MC

verzinkt; alle Schweißnähte a=3mm

ALFIX GmbH
63828 Edelbach
09603 Großschirma

ALBLITZ MODUL

Zwischenbelagriegel -R

nach Z-8.22-906

Anlage 8 Seite 50 zur allgemeinen bauaufsichtlichen Zulassung Z-8.22-913 vom 7. Mai 2012 Deutsches Institut für Bautechnik

M710-B148_ABM

11.2010

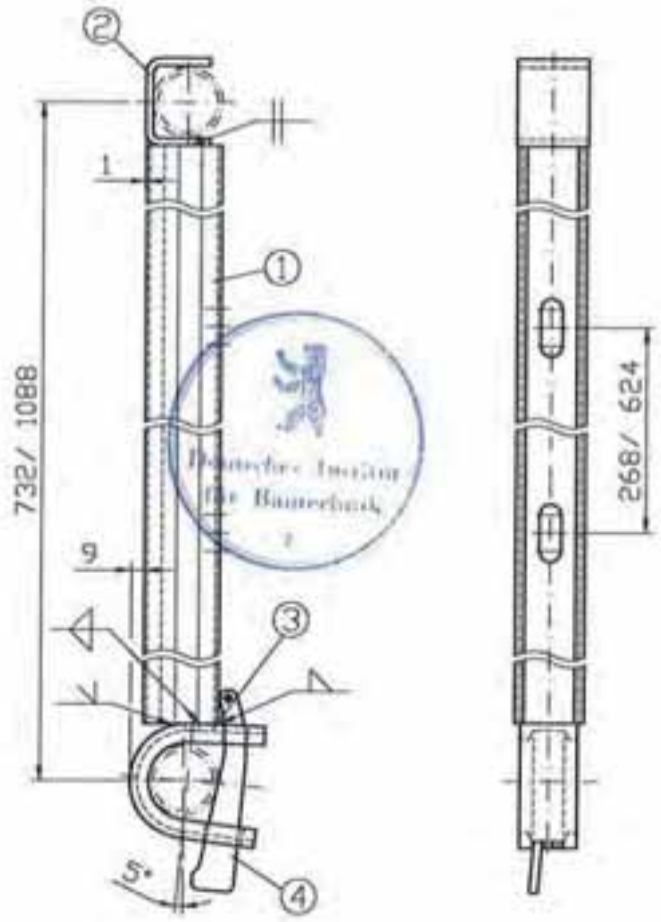

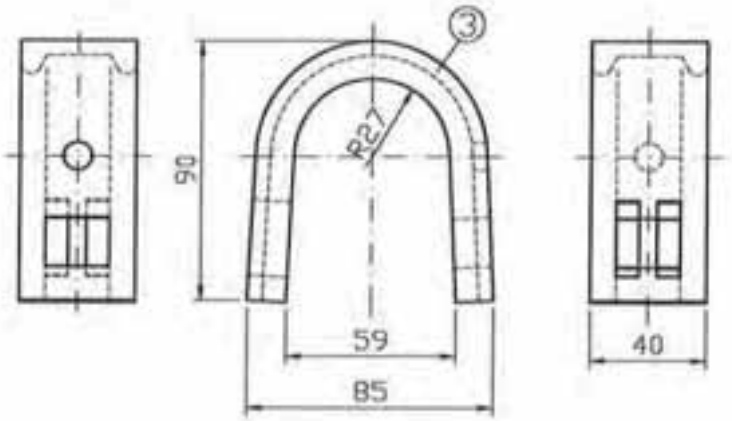

①	U-Profil 48x52x2,5	S235JR
②	Bd 50x5	S235JR
③	Hespenprofil 40x13x5x6,5	S235JR
④	Keil 6mm	S550MC

verzinkt; alle Schweißnähte a=3mm

ALFIX GmbH
63828 Edelbach
09603 Großschirma

ALBLITZ MODUL

Auflagerlegel

nach Z-8.22-906

Anlage 8 Seite 51 zur allgemeinen bauaufsichtlichen Zulassung Z-8.22-913 vom 7. Mai 2012 Deutsches Institut für Bautechnik

M710-B149_ABM

11.2019

①

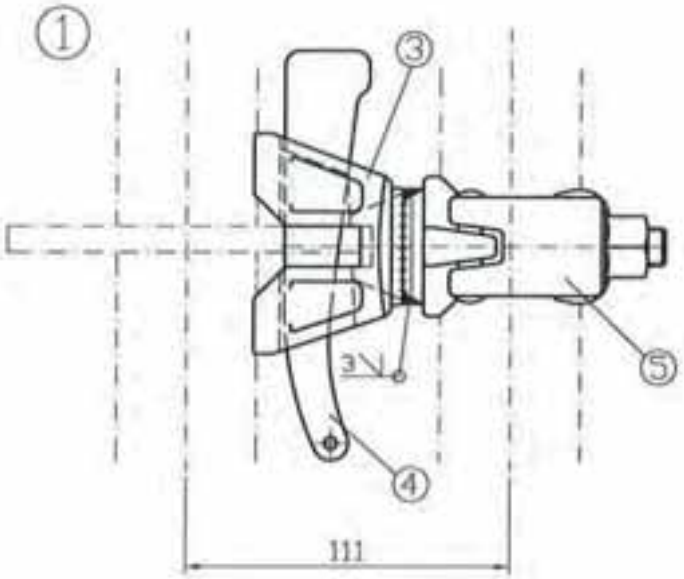

②

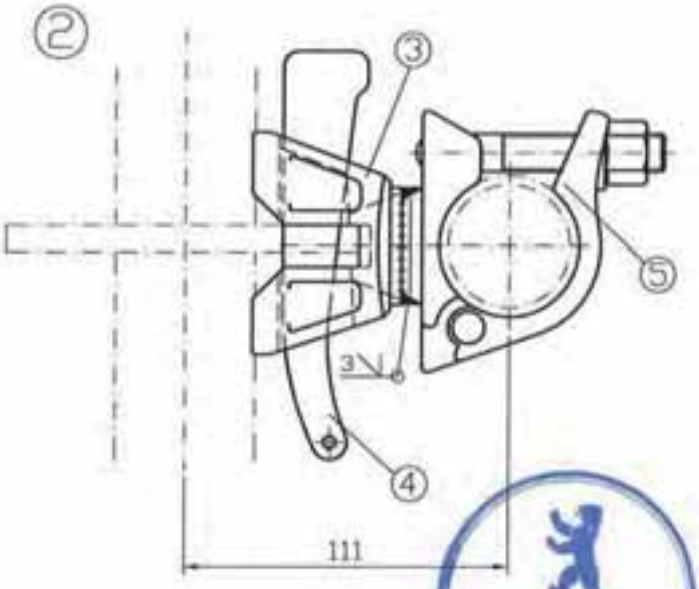

Deutsches Institut für Bautechnik

① Keilkopfkupplung starr parallel
② Keilkopfkupplung starr rechtwinklig
③ Rohrriegelanschluss
④ Keil 6mm S550MC
⑤ Halbkupplung Klasse B

verzinkt

ALFIX GmbH
63828 Edelbach
09603 Großschirma

ALBLITZ MODUL

Kellkopfkupplung starr

nach Z-8.22-906

Anlage 8 Seite 52 zur allgemeinen bauaufsichtlichen Zulassung Z-8.22-913 vom 7. Mai 2012 Deutsches Institut für Bautechnik

M710-B150_ABM

11.2010

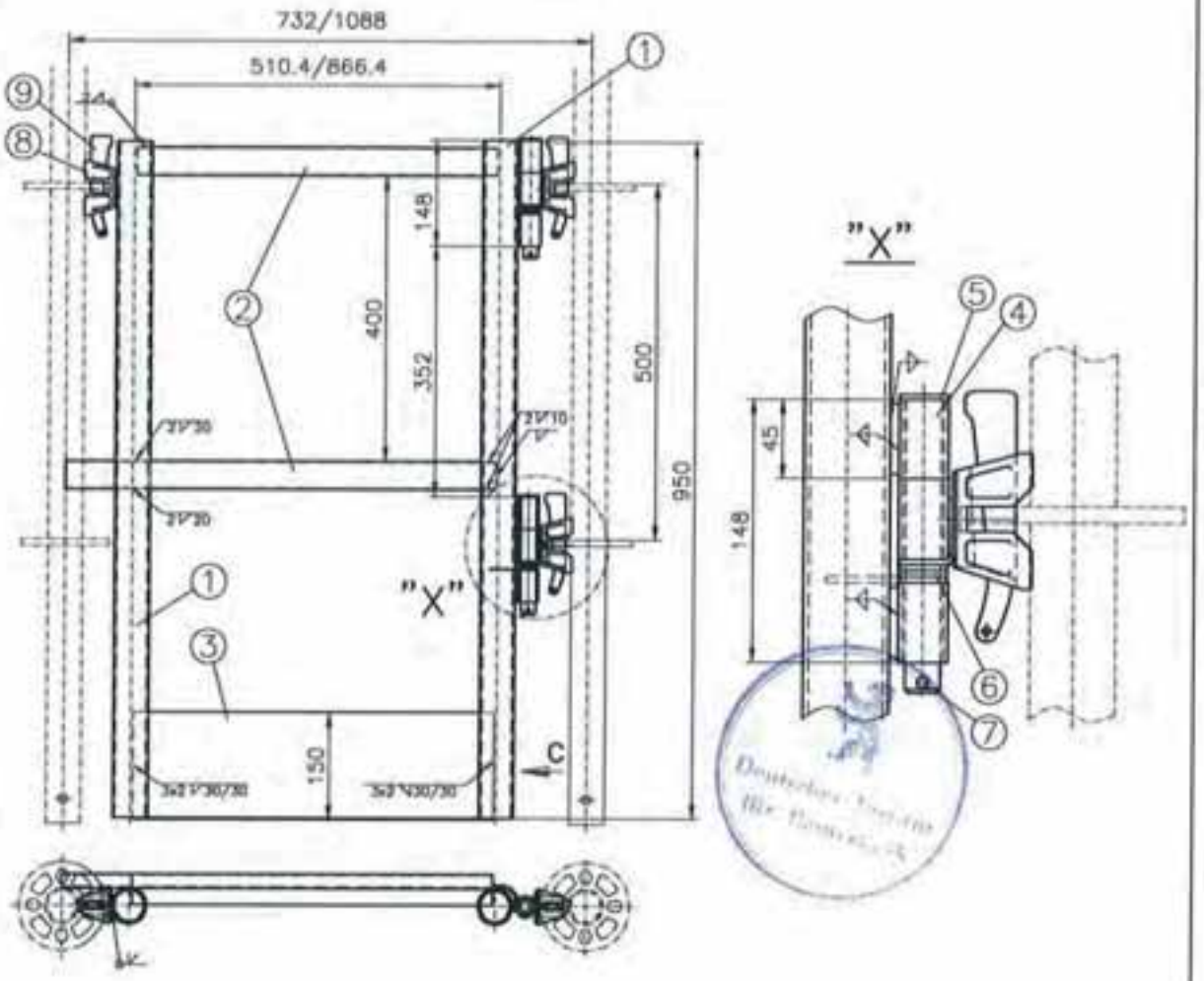

①	R 48,3x2,7	S235JRH	ReH≥320N/mm²
②	RV 40x20x2	S235JRH	
③	Bl 1,5	S235JR	
④	R 28x2,5	S235JRH	DIN 2394
⑤	Scharnierbolzen		
⑥	Feder		
⑦	Splint	DIN 94-4x40-St-vz	
⑧	U-Riegelanschluss		
⑨	Keil 6mm	S550MC	

verzinkt

LFIX GmbH
63828 Edelbach
09603 Großschirma

ALBLITZ MODUL

Modul Sicherheitstür

nach Z-8.22-906

Anlage B Seite 53 zur allgemeinen bauaufsichtlichen Zulassung Z-8.22-913 vom 7. Mai 2012 Deutsches Institut für Bautechnik

M710-B151_ABM

11.2010

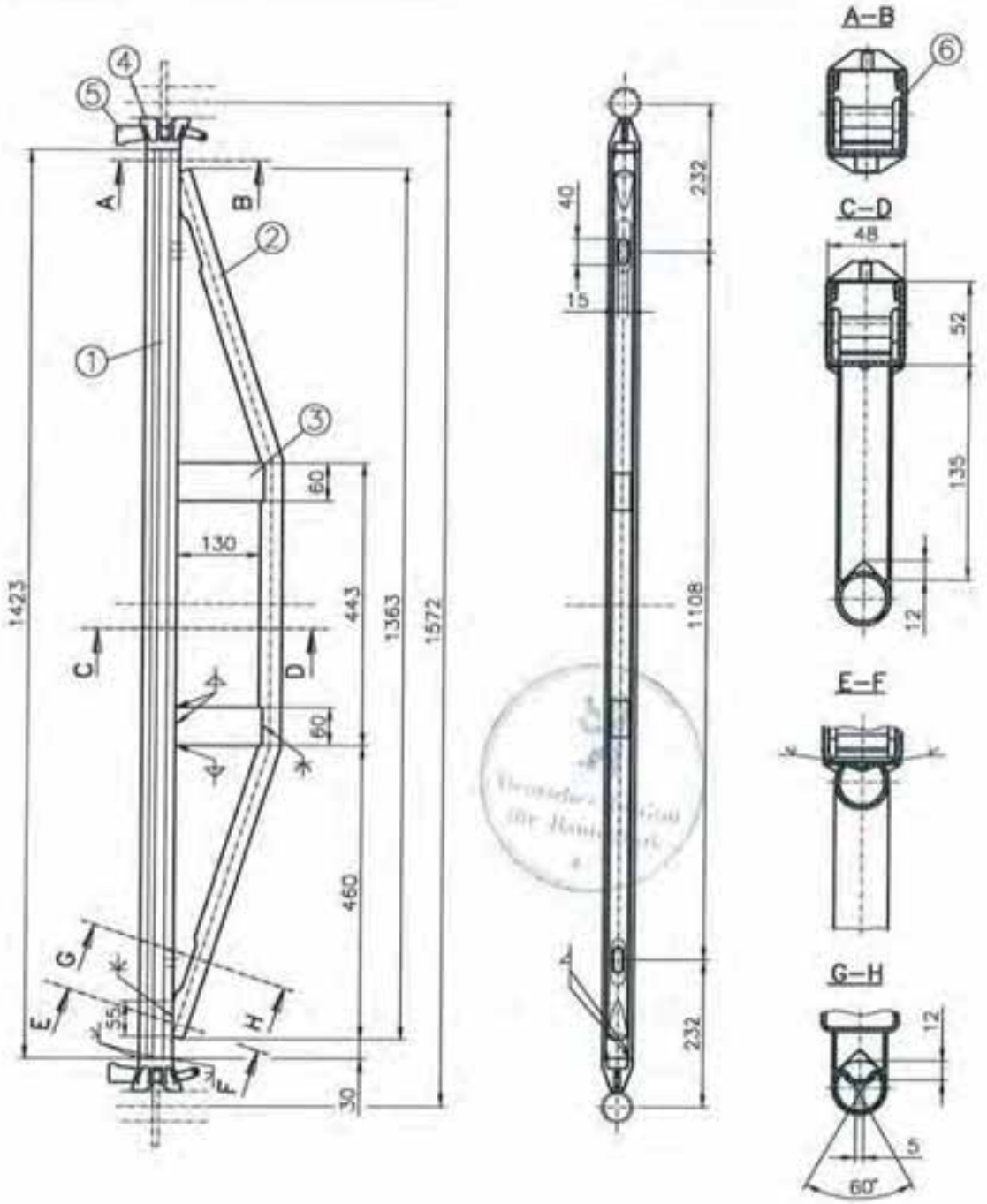

①	U–Profil 48x52x2,5	S235JR	
②	R 33,7x2,6	S235JRH	ReH≥320N/mm²
③	RV 60x30x2	S235JR	
④	U–Riegelanschluss		
⑤	Keil 6mm	S550MC	
⑥	Schweißbereich		

verzinkt; alle Kehlnähte a=2,5mm; alle V–Nähte a=3mm

ALFIX GmbH
63828 Edelbach
09603 Großschirma

ALBLITZ MODUL

U–Doppelriegel 1,57m

nach Z–8.22–906

Anlage B Seite 54 zur allgemeinen bauaufsichtlichen Zulassung Z–8.22–913 vom 7. Mai 2012 Deutsches Institut für Bautechnik

M710–B152_ABM

11.2010

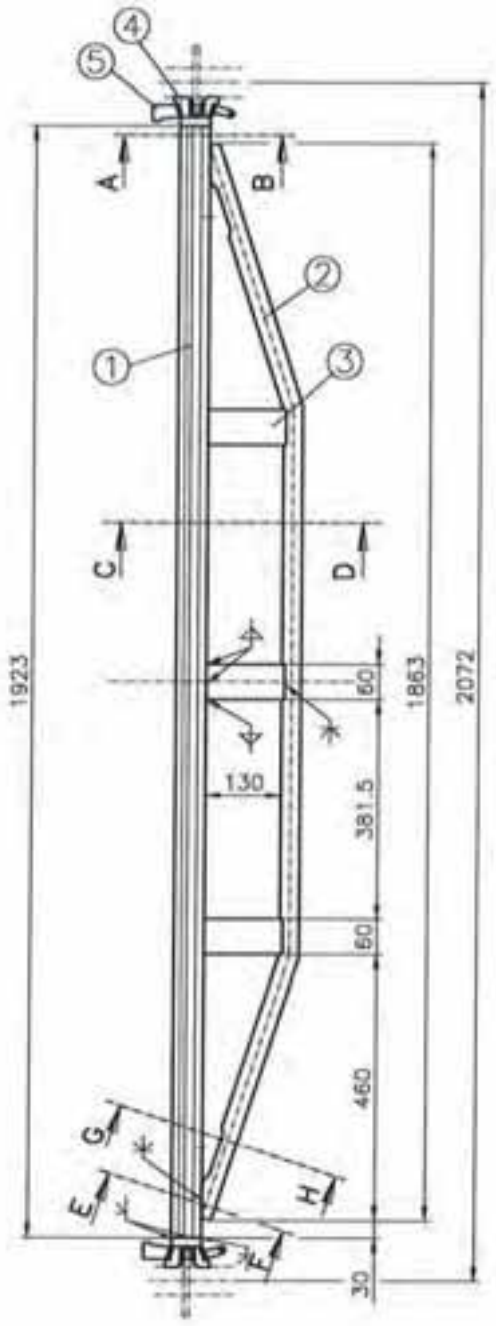

①	U-Profil 48x52x2,5	S235JR	
②	R 33,7x2,6	S235JRH	ReH≥320N/mm²
③	RV 60x30x2	S235JR	
④	U-Riegelanschluss		
⑤	Keil 6mm	S550MC	

verzinkt; alle Kehlnähte a=2,5mm; alle V-Nähte a=3mm

ALFIX GmbH
63828 Edelbach
09603 Großschirma

ALBLITZ MODUL

U-Doppelriegel 2,07m

nach Z-8.22-906

Anlage B Seite 55 zur allgemeinen bauaufsichtlichen Zulassung Z-8.22-913 vom 7. Mai 2012 Deutsches Institut für Bautechnik

M710-B153_ABM

11.2010

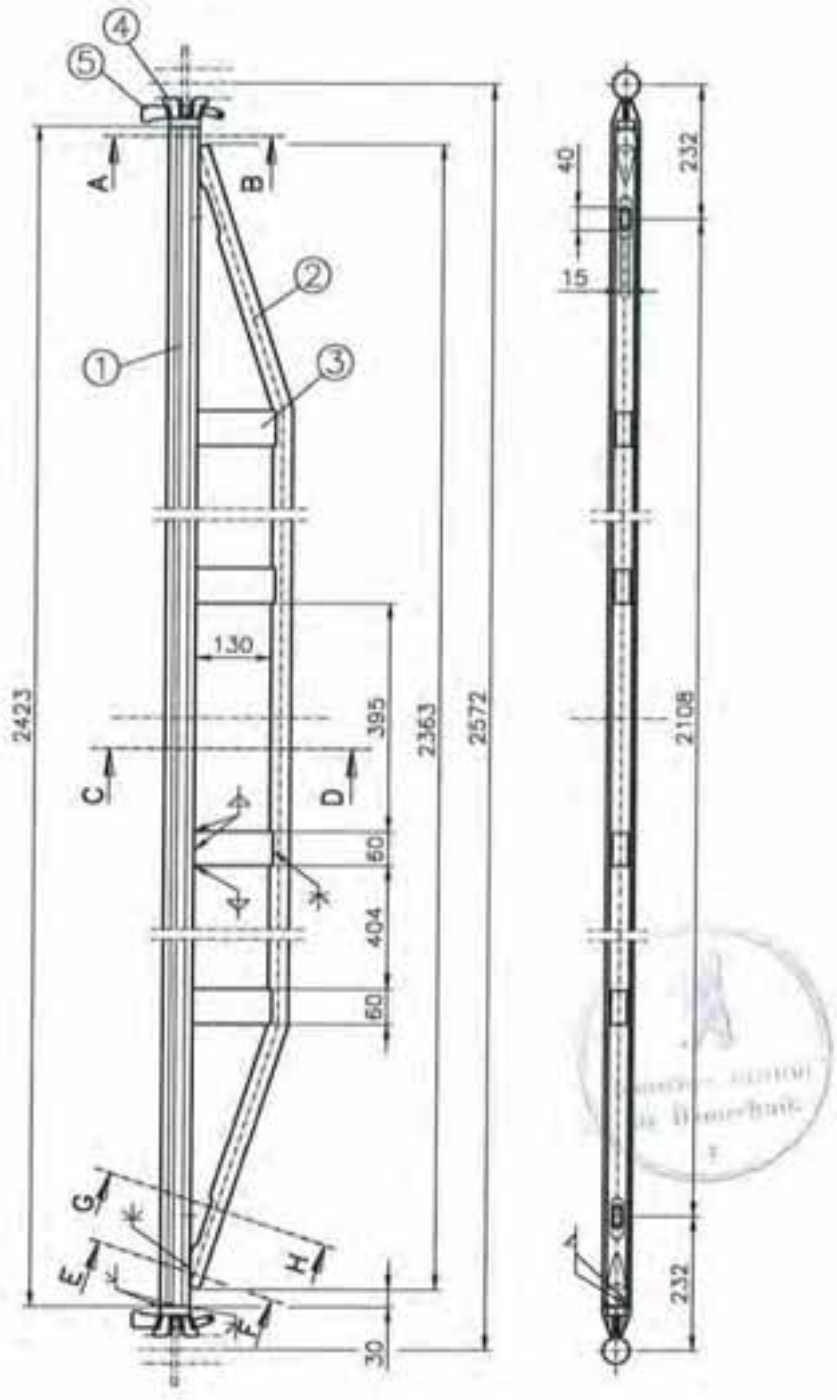

①	U-Profil 48x52x2,5	S235JR	
②	R 33,7x2,6	S235JRH	ReH≥320N/mm²
③	RV 60x30x2	S235JR	
④	U-Riegelanschluss		
⑤	Keil 6mm	S550MC	

verzinkt; alle Kehlnähte a=2,5mm; alle V-Nähte a=3mm

LFIX GmbH
63828 Edelbach
09603 Großschirma

ALBLITZ MODUL

U-Doppelriegel 2,57m

nach Z-8.22-906

Anlage B Seite 56 zur allgemeinen bauaufsichtlichen Zulassung Z-8.22-913 vom 7. Mai 2012 Deutsches Institut für Bautechnik

M710-B154_ABM

11.2010

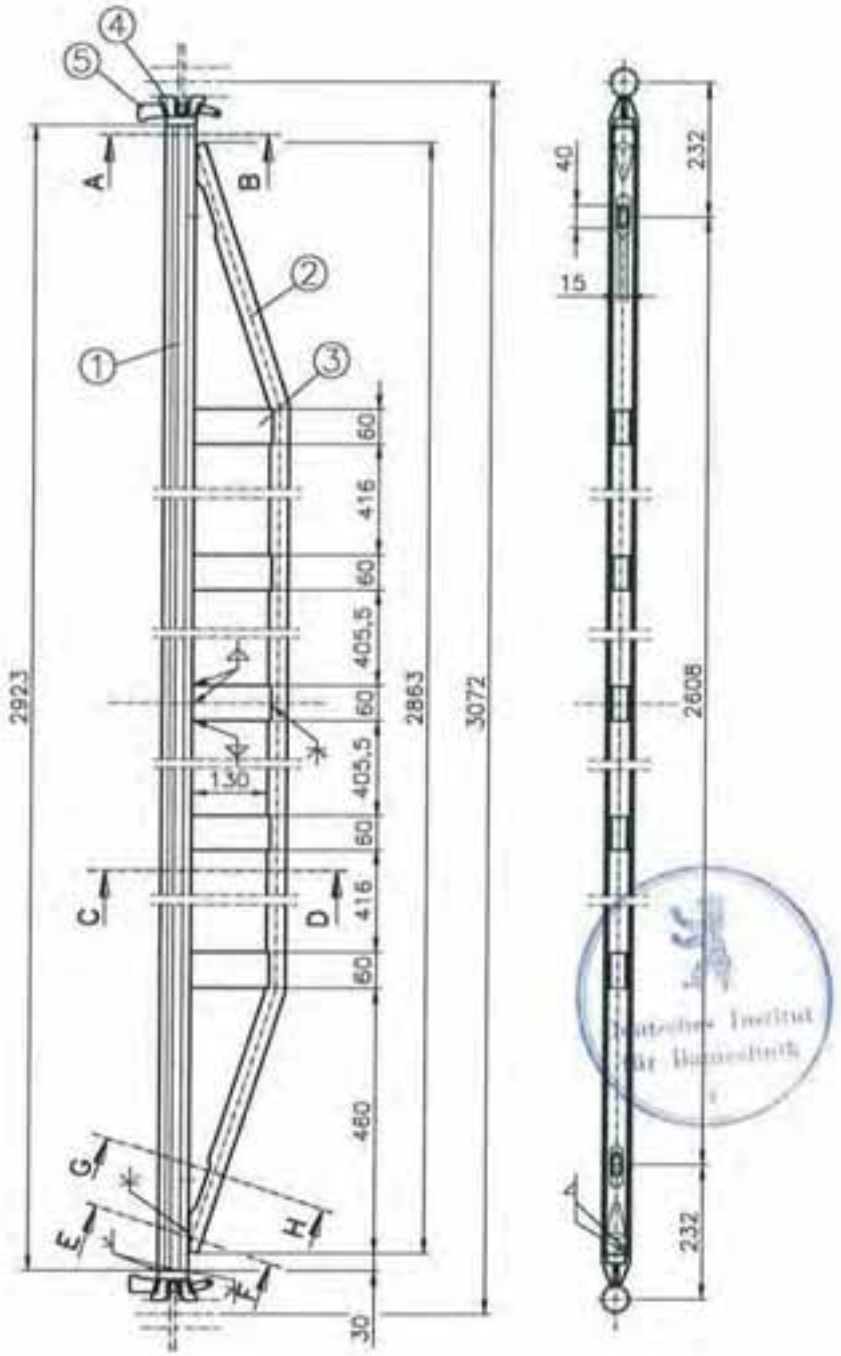

①	U-Profil 48x52x2,5	S235JR	
②	R 33,7x2,6	S235JRH	ReH≥320N/mm²
③	RV 60x30x2	S235JR	
④	U-Riegelanschluss		
⑤	Keil 6mm	S550MC	

verzinkt; alle Kehlnähte a=2,5mm; alle V-Nähte a=3mm

ALFIX GmbH
63828 Edelbach
09603 Großschirma

ALBLITZ MODUL

U-Doppelriegel 3,07m

nach Z-8.22-906

Anlage 8 Seite 57 zur allgemeinen bauaufsichtlichen Zulassung Z-8.22-913 vom 7. Mai 2012 Deutsches Institut für Bautechnik

M710-B155_ABM

11.2010

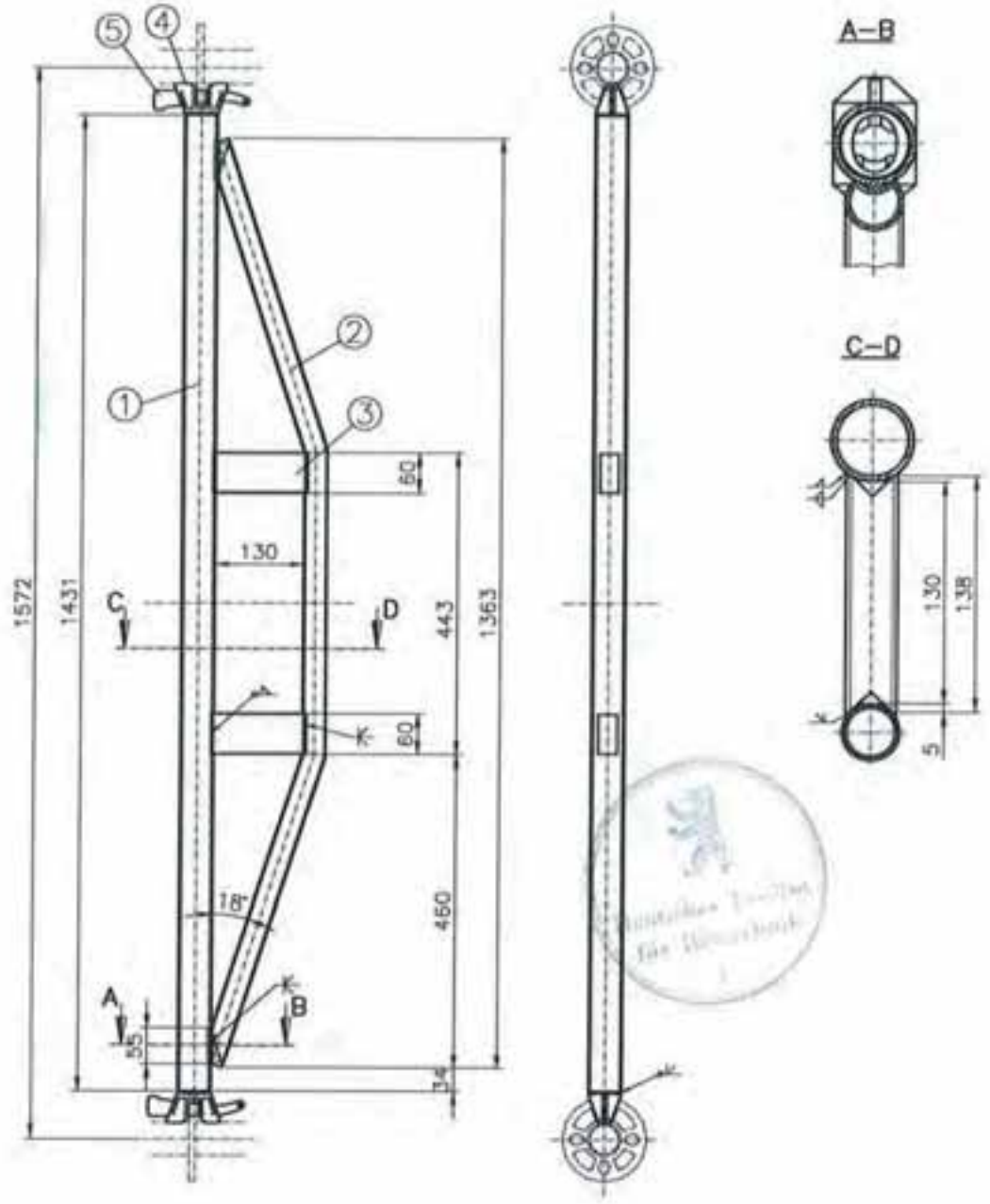

①	R 48,3x3,2	S235JRH	ReH≥320N/mm²
②	R 33,7x2,6	S235JRH	ReH≥320N/mm²
③	RV 60x30x2	S235JR	
④	Rohrriegelanschluss		
⑤	Keil 6mm	S550MC	

verzinkt; alle Schweißnähte a=3mm

ALFIX GmbH
63828 Edelbach
09603 Großschirma

ALBLITZ MODUL

Doppel-Rohrriegel 1,57m

nach Z-8.22-906

Anlage B Seite 58 zur allgemeinen bauaufsichtlichen Zulassung Z-8.22-913 vom 7. Mai 2012 Deutsches Institut für Bautechnik

M710-B156_ABM

11.2010

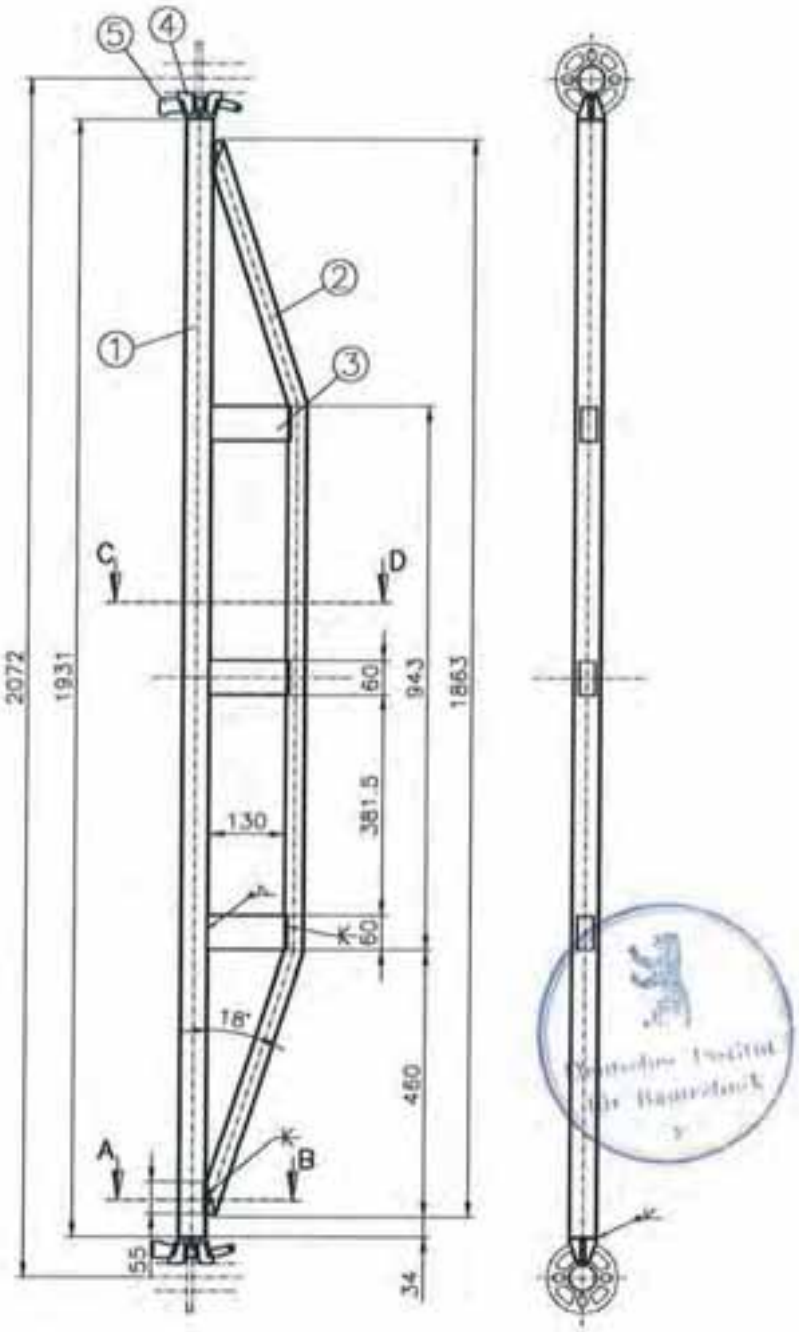

①	R 48,3x3,2	S235JRH	ReH≥320N/mm²
②	R 33,7x2,6	S235JRH	ReH≥320N/mm²
③	RV 60x30x2	S235JR	
④	Rohrriegelanschluss		
⑤	Keil 6mm	S550MC	

verzinkt; alle Schweißnähte a=3mm

ALFIX GmbH
63828 Edelbach
09603 Großschirma

ALBLITZ MODUL

Doppel-Rohrriegel 2,07m

nach Z-8.22-906

Anlage B Seite 59 zur allgemeinen bauaufsichtlichen Zulassung Z-8.22-913 vom 7. Mai 2012 Deutsches Institut für Bautechnik

M710-B157_ABM

11.2010

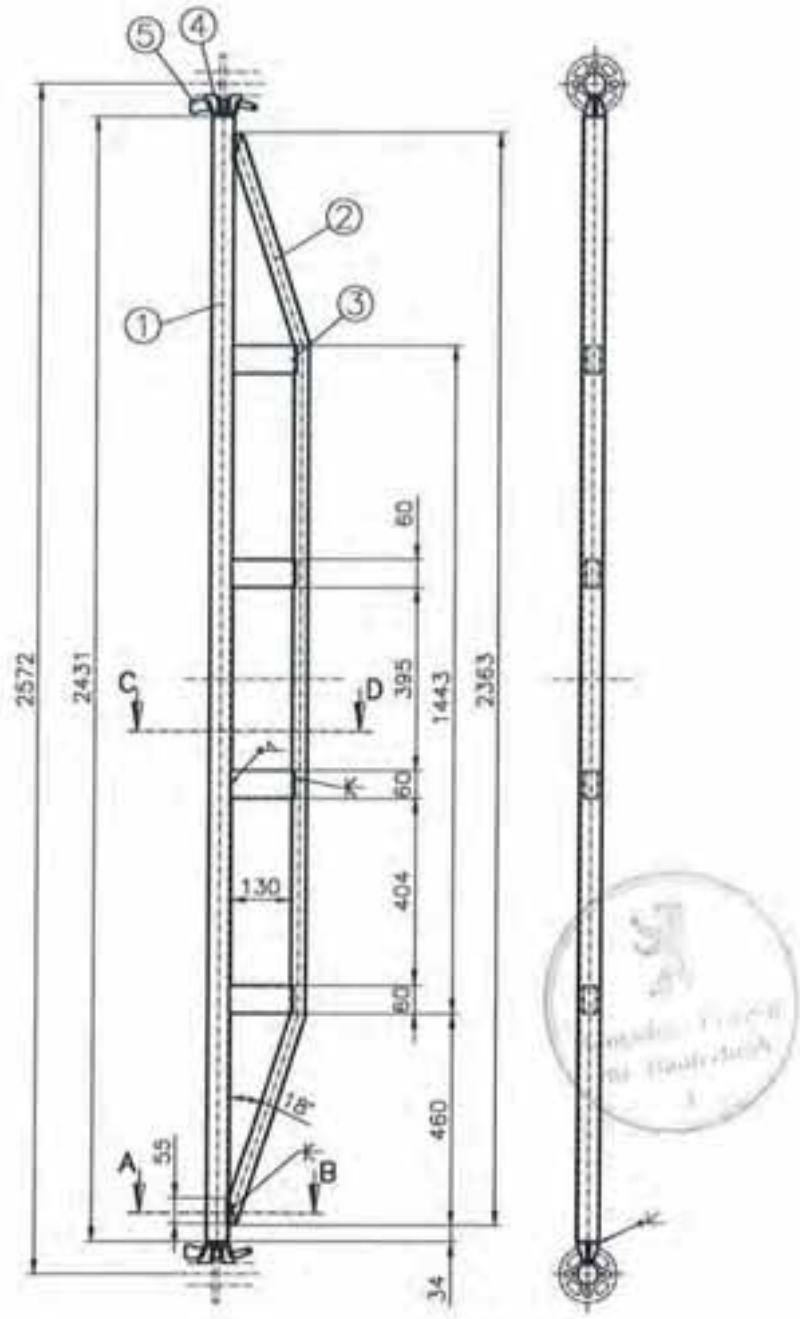

①	R 48,3x3,2	S235JRH	ReH≥320N/mm²
②	R 33,7x2,6	S235JRH	ReH≥320N/mm²
③	RV 60x30x2	S235JR	
④	Rohrriegelanschluss		
⑤	Keil 6mm	S550MC	

verzinkt; alle Schweißnähte a=3mm

ALFIX GmbH
63828 Edelbach
09603 Großschirma

ALBLITZ MODUL

Doppel-Rohrriegel 2,57m

nach Z-8.22-906

Anlage B Seite 60 zur allgemeinen bauaufsichtlichen Zulassung Z-8.22-913 vom 7. Mai 2012 Deutsches Institut für Bautechnik

M710-B158_ABM

11.2010

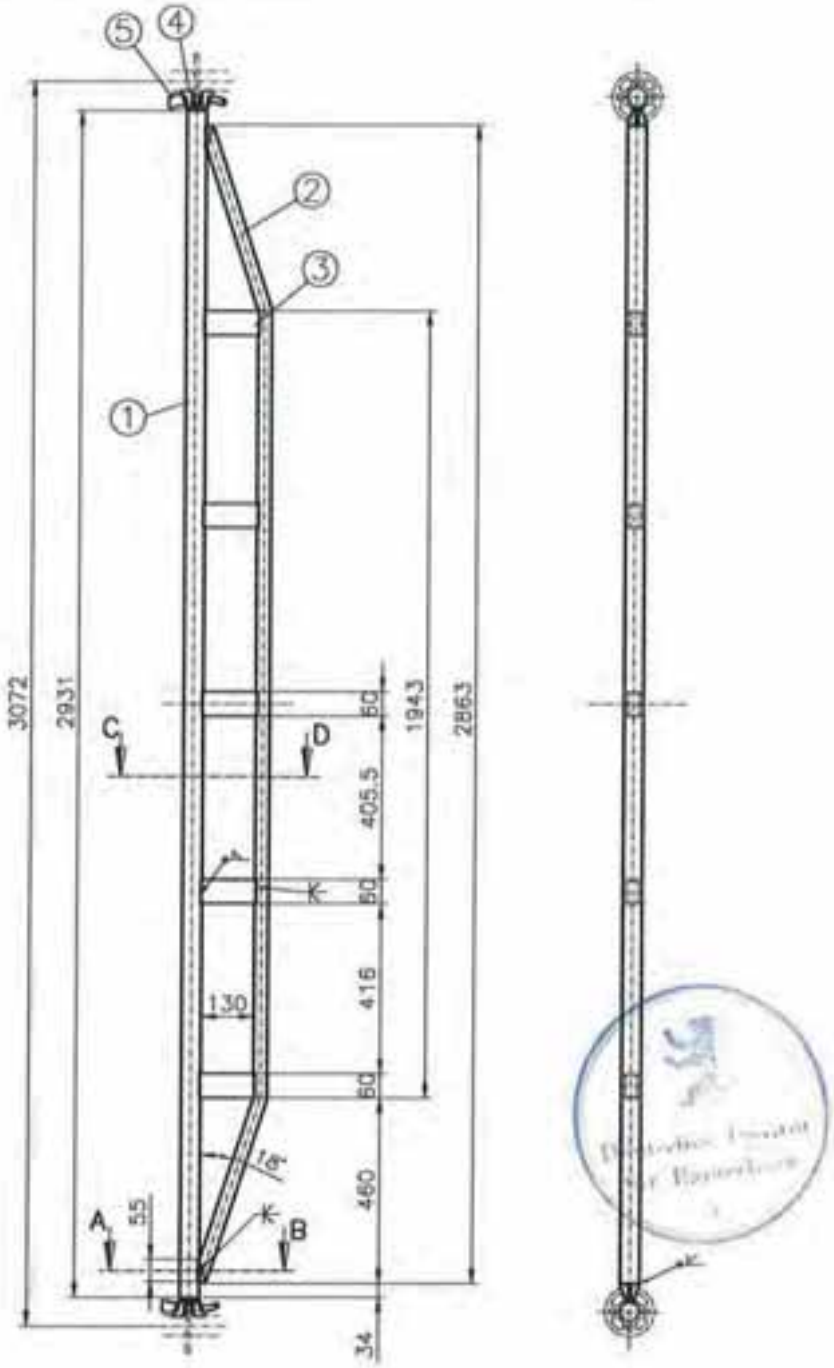

①	R 48,3x3,2	S235JRH	ReH≥320N/mm²
②	R 33,7x2,6	S235JRH	ReH≥320N/mm²
③	RV 60x30x2	S235JR	
④	Rohrriegelanschluss		
⑤	Keil 6mm	S550MC	

verzinkt; alle Schweißnähte a=3mm

ALFIX GmbH
63828 Edelbach
09603 Großschirma

ALBLITZ MODUL

Doppel-Rohrriegel 3,07m

nach Z-8.22-906

Anlage B Seite 61 zur allgemeinen bauaufsichtlichen Zulassung Z-8.22-913 vom 7. Mai 2012 Deutsches Institut für Bautechnik

M710-B159_ABM

11.2010

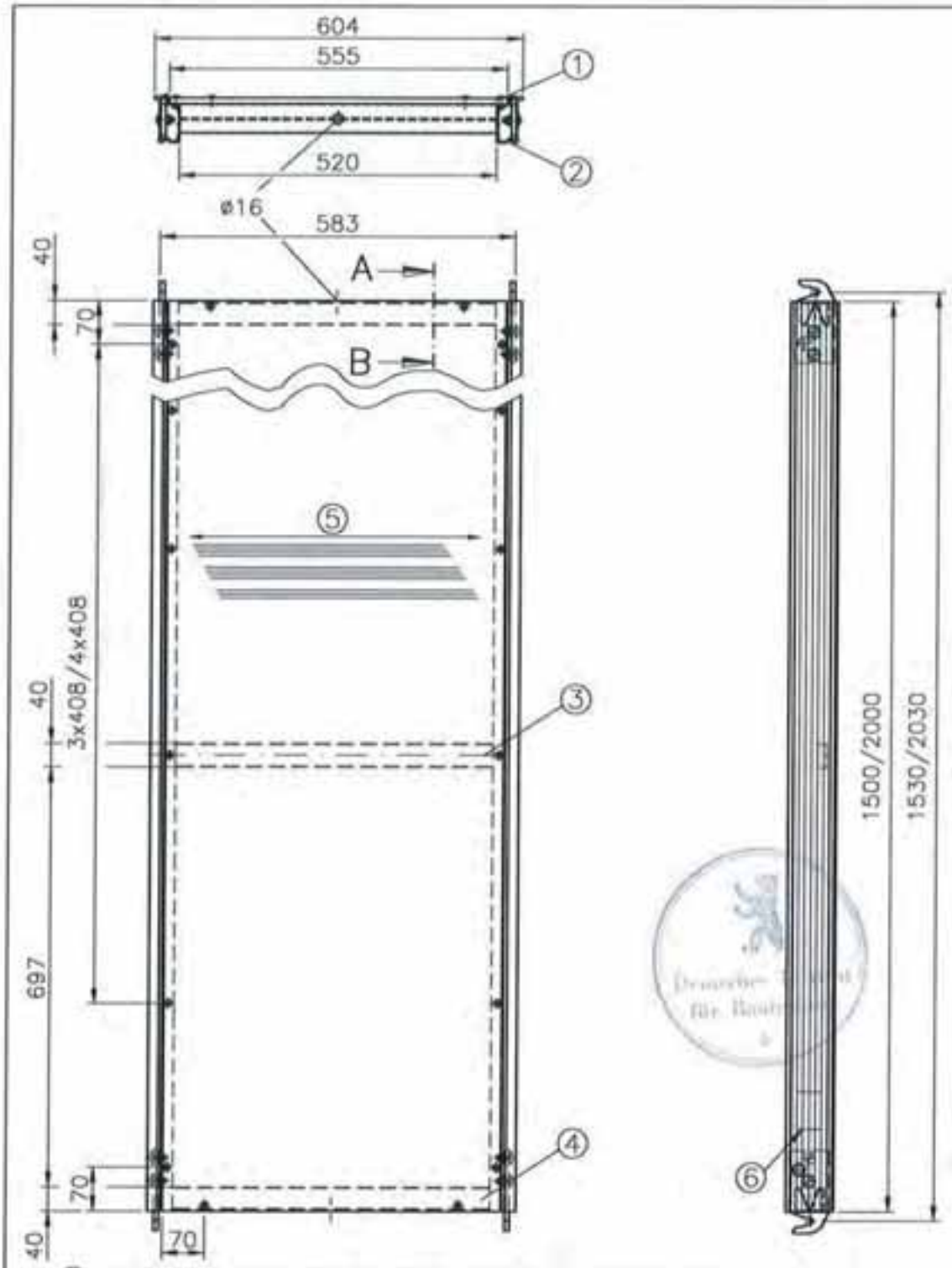

① Combi-Mirror WISA-Sperrholz 10x555 nach Z-9.1-430 BFU 100-G
②③④ Holmprofil 78x42 EN AW-6063-T66
③ RV 40x15x2 EN AW-6063-T66
④ Griffprofil EN AW-6063-T66
⑤ Faserrichtung
⑥ Kennzeichnung

Details siehe M709-B162 Lastklasse 3

LFIX GmbH
63828 Edelbach
09603 Großschirma

ALBLITZ MODUL

Alu-Rahmentafel
mit Sperrholz
1,57m; 2,07m
nach Z-8.22-906

Anlage B Seite 62 zur
allgemeinen bauaufsichtlichen
Zulassung Z-8.22-913
vom 7. Mai 2012
Deutsches Institut für Bautechnik

M709-B160_ABM

11.2010

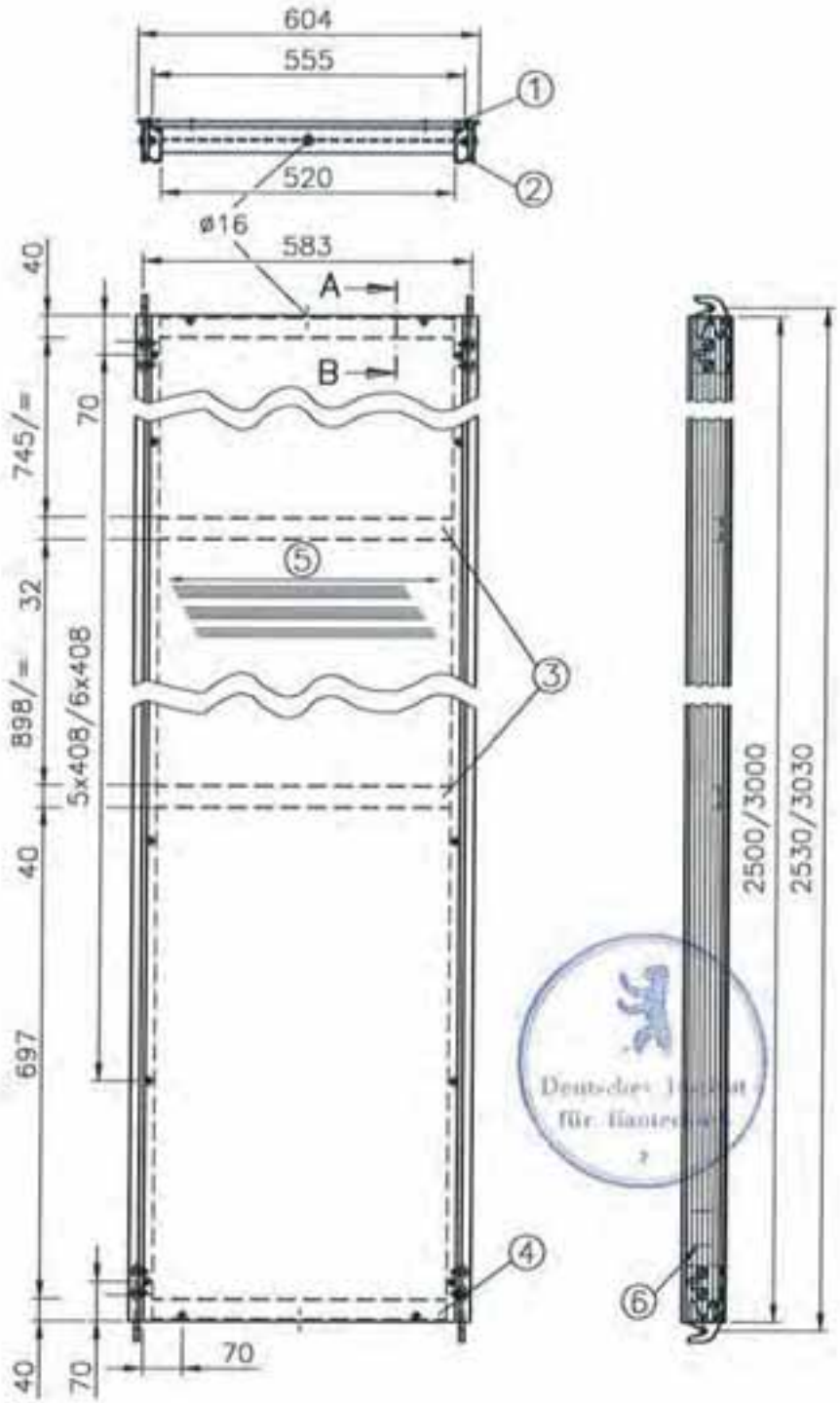

Deutsches Institut für Bautechnik

① Combi-Mirror WISA-Sperrholz 10x555 nach Z-9.1-430 BFU 100-G
② Holmprofil 78x42 EN AW-6063-T66
③ RV 40x15x2 EN AW-6063-T66
④ Griffprofil EN AW-6063-T66
⑤ Faserrichtung
⑥ Kennzeichnung

Details siehe M709-B162 Lastklasse 3

ALFIX GmbH
63828 Edelbach
09603 Großschirma

ALBLITZ MODUL

Alu-Rahmentafel
mit Sperrholz
2,57m; 3,07m
nach Z-8.22-906

Anlage 8 Seite 63 zur
allgemeinen bauaufsichtlichen
Zulassung Z-8.22-913
vom 7. Mai 2012
Deutsches Institut für Bautechnik

M709-B161_ABM

11.2010

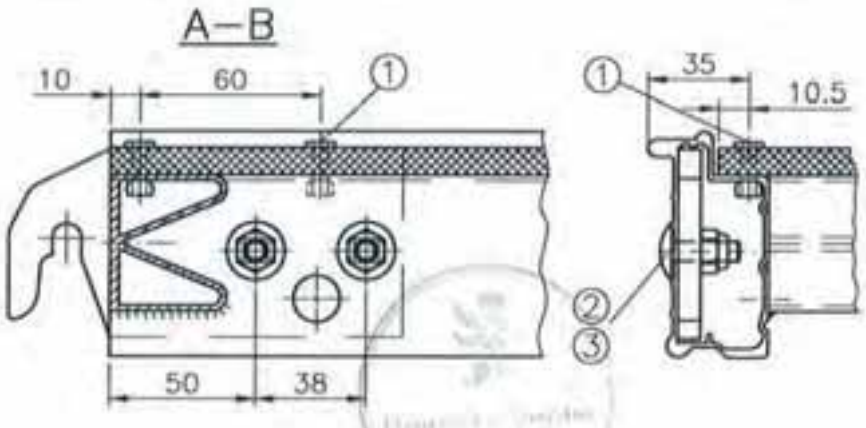

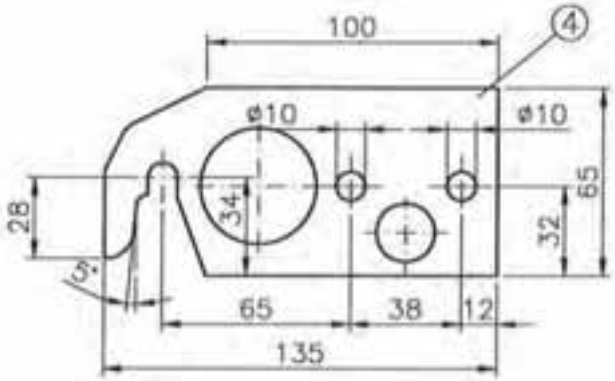

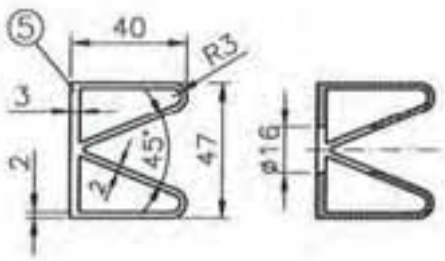

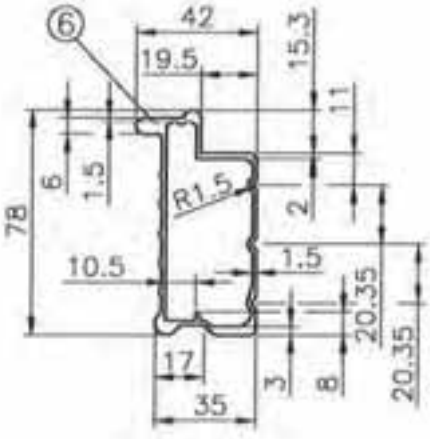

①	Blindniet ø5x20	DIN 7337	EN AW-5754 H112
②	Flachrundschraube	M8x20 DIN 603	
③	Mutter selbstsichernd	M8 DIN 980	
④	Einhängeklaue	Bl 8	S235JR verzinkt
⑤	Griffprofil; Stegdicke 2mm		EN AW-6063-T66
⑥	Alu-Holmprofil		EN AW-6063-T66

ALFIX GmbH
63828 Edelbach
09603 Großschirma

ALBLITZ MODUL

Details zur
Alu-Rahmentafel
nach Z-8.22-906

Anlage 8 Seite 64 zur
allgemeinen bauaufsichtlichen
Zulassung Z-8.22-913
vom 7. Mai 2012
Deutsches Institut für Bautechnik

M709-B162_ABM

11.2010

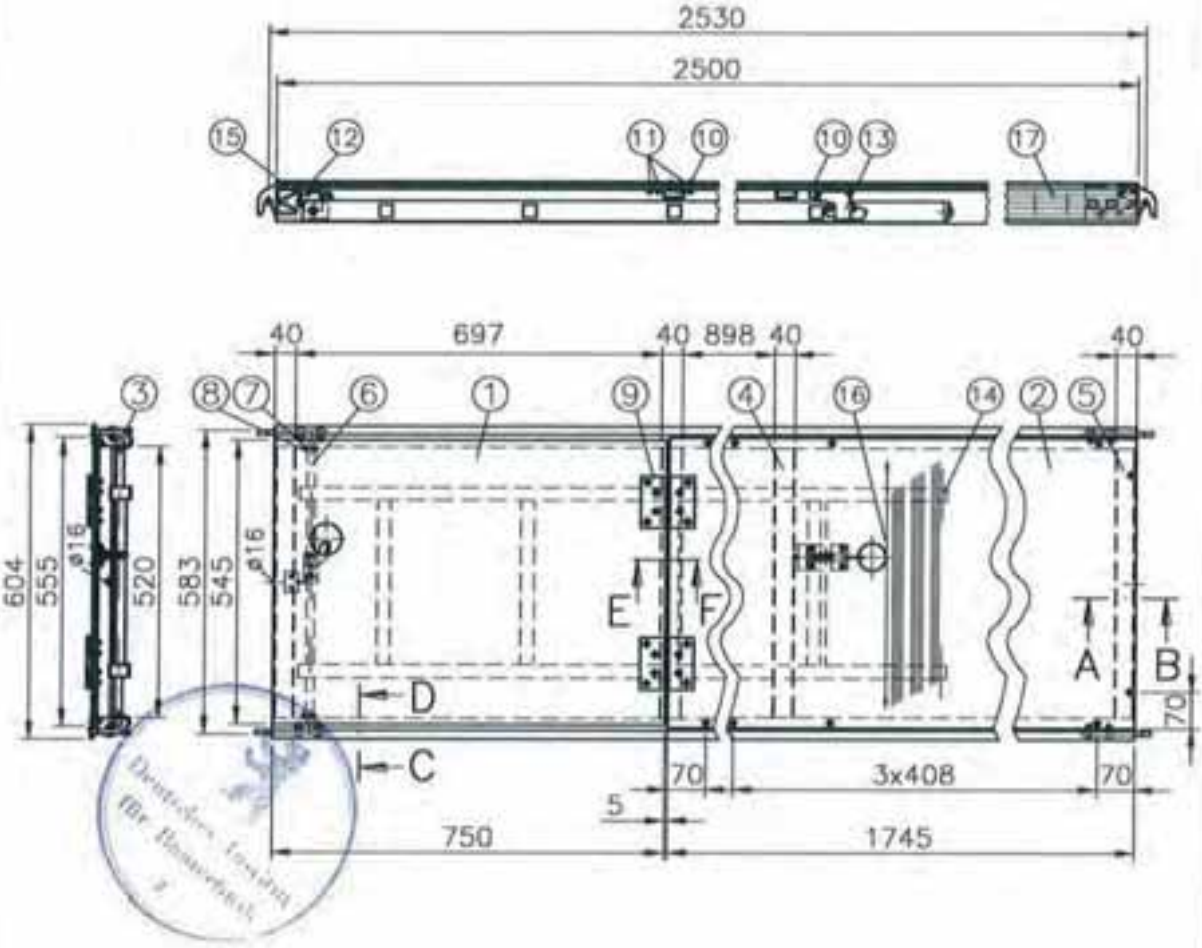

①	Combi-Mirror WISA-Sperrholz 10x545 nach Z-9.1-430 BFU 100-G	
②	Combi-Mirror WISA-Sperrholz 10x555 nach Z-9.1-430 BFU 100-G	
③	Holmprofil 78x42	EN AW-6063-T66
④	RV 40x15x2	EN AW-6063-T66
⑤	Griffprofil	EN AW-6063-T66
⑥	Rohr 15x2	S235JRH
⑦	Scheibe ø17	DIN 125
⑧	Splint ø4x25	DIN 94
⑨	Scharnier 100x100x1,6	
⑩	Blindniet ø5x20	EN AW-5754 H112
⑪	Blindniet ø5x18	EN AW-5754 H112
⑫	Blindniet ø4,8x16	EN AW-5754 H112
⑬	Leiterhalter	
⑭	Leiter	siehe A709-A115
⑮	Riegel	
⑯	Faserrichtung	
⑰	Kennzeichnung	

Details siehe M709-B162 und M709-B165 Lastklasse 3

ALFIX GmbH
63828 Edelbach
09603 Großschirma

ALBLITZ MODUL

Alu-Rahmentafel
mit Innendurchstieg 2,57m

nach Z-8.22-906

Anlage 8 Seite 65 zur allgemeinen bauaufsichtlichen Zulassung Z-8.22-913 vom 7. Mai 2012 Deutsches Institut für Bautechnik

M709-B163_ABM

11.2010

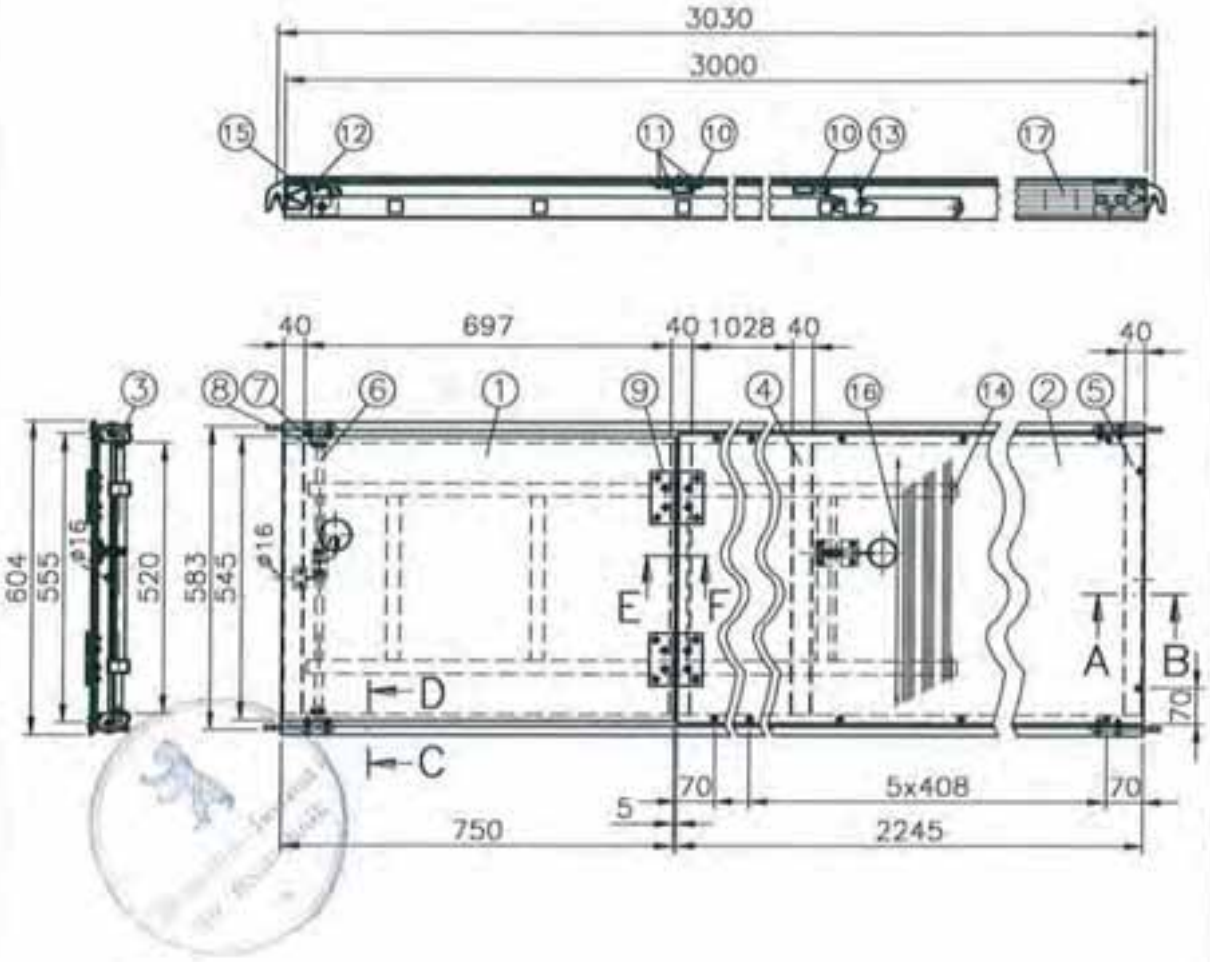

①	Combi-Mirror WISA-Sperrholz 10x545 nach Z-9.1-430	BFU 100-G
②	Combi-Mirror WISA-Sperrholz 10x555 nach Z-9.1-430	BFU 100-G
③	Holmprofil 78x42	EN AW-6063-T66
④	RV 40x15x2	EN AW-6063-T66
⑤	Griffprofil	EN AW-6063-T66
⑥	Rohr 15x2	S235JRH
⑦	Scheibe ø17	DIN 125
⑧	Splint ø4x25	DIN 94
⑨	Scharnier 100x100x1,6	
⑩	Blindniet ø5x20	EN AW-5754 H112
⑪	Blindniet ø5x18	EN AW-5754 H112
⑫	Blindniet ø4,8x16	EN AW-5754 H112
⑬	Leiterhalter	
⑭	Leiter	siehe A709-A115
⑮	Riegel	
⑯	Faserrichtung	
⑰	Kennzeichnung	

Details siehe M709-B162 und M709-B165 Lastklasse 3

LFIX GmbH
63828 Edelbach
09603 Großschirma

ALBLITZ MODUL

Alu-Rahmentafel
mit Innendurchstieg 3,07m

nach Z-8.22-906

Anlage 8 Seite 66 zur allgemeinen bauaufsichtlichen Zulassung Z-8.22-913 vom 7. Mai 2012 Deutsches Institut für Bautechnik

M709-B164_ABM

11.2012

A–B

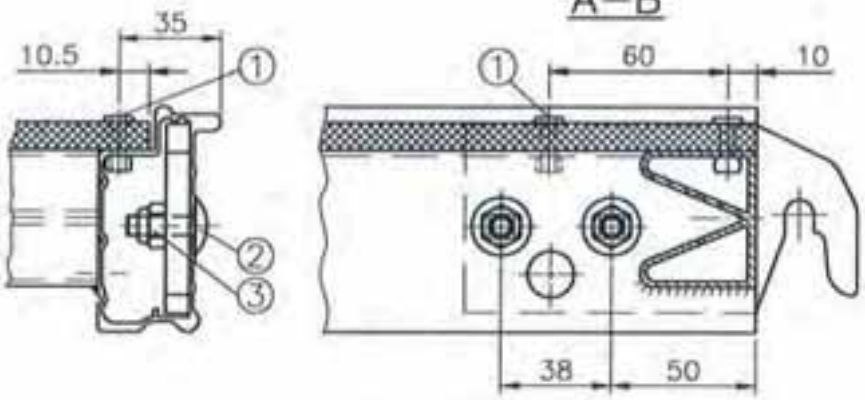

C–D

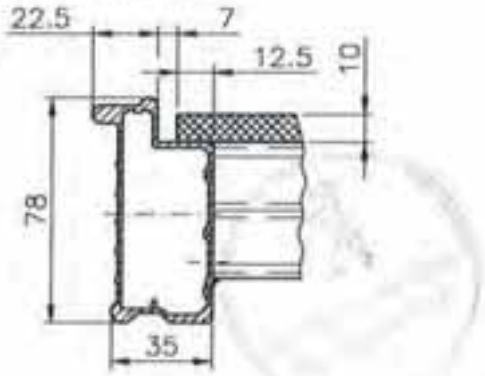

E–F

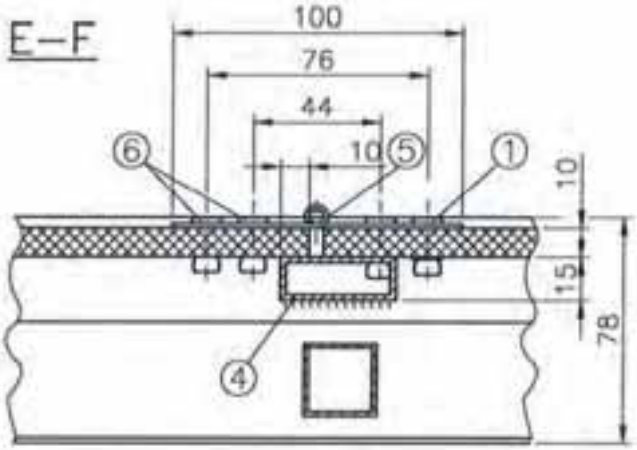

①	Blindniet ø5x20	DIN 7337	EN AW-5754 H112
②	Flachrundschraube	M8x20	DIN 603
③	Mutter selbstsichernd	M8	DIN 980
④	RV 40x15x2		EN AW-6063-T66
⑤	Scharnier 100x100x1.6		
⑥	Blindniet ø5x20	DIN 7337	EN AW-5754 H112

ALFIX GmbH
63828 Edelbach
09603 Großschirma

ALBLITZ MODUL

Schnitte zur
Alu-Rahmentafel
mit Innendurchstieg
nach Z-8.22-906

Anlage B Seite 67 zur
allgemeinen bauaufsichtlichen
Zulassung Z-8.22-913
vom 7. Mai 2012
Deutsches Institut für Bautechnik

M709-B165_ABM

11.2010

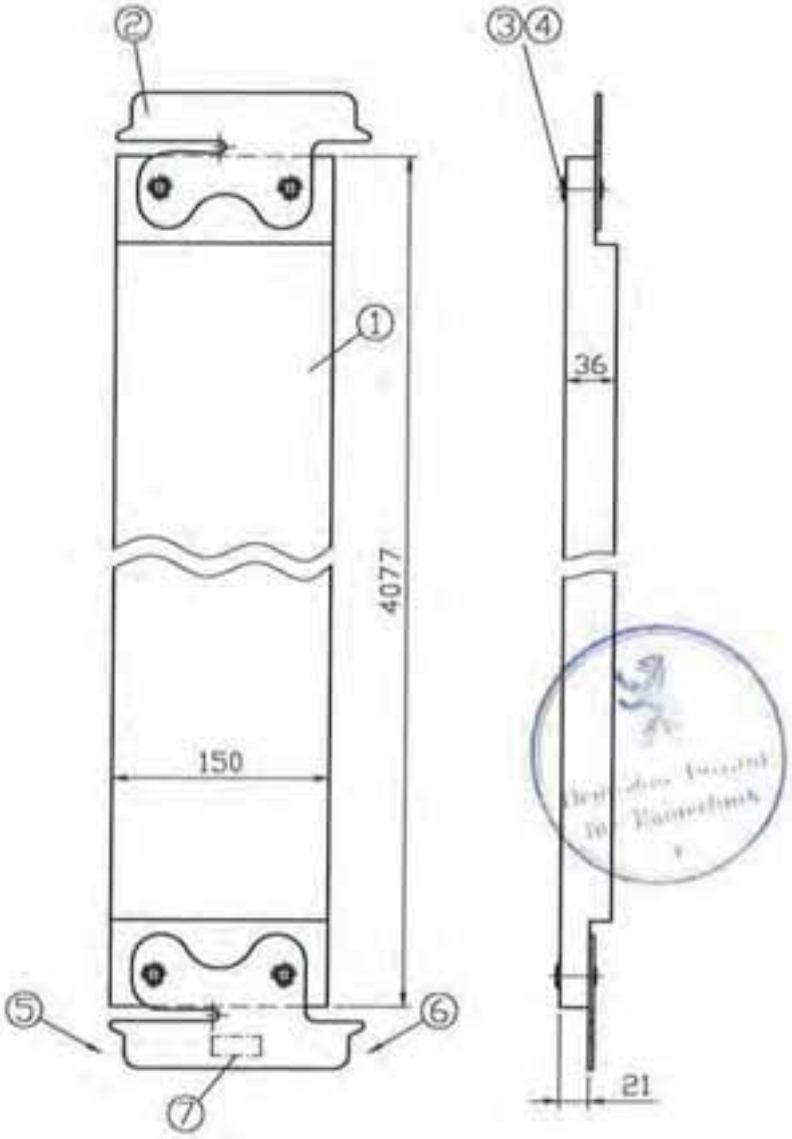

①	Brett	DIN 4074-S10-FI
②	Spaltband 175x2	DIN EN 10111-DD11 verzinkt
③	Rohrniet	DIN 7340-A8x0,75x28-St-galv.verz.
④	Scheibe	DIN 125-A8,4-St-vz
⑤	Rohrriegelanschluss	
⑥	U-Riegelanschluss	
⑦	Kennzeichnung	

ALFIX GmbH
63828 Edelbach
09603 Großschirma

ALBLITZ MODUL

Modul-Bordbrett 4,14m

nach Z-8.22-906

Anlage 8 Seite 68 zur allgemeinen bauaufsichtlichen Zulassung Z-8.22-913 vom 7. Mai 2012 Deutsches Institut für Bautechnik

M710-B166_ABM

05.2013

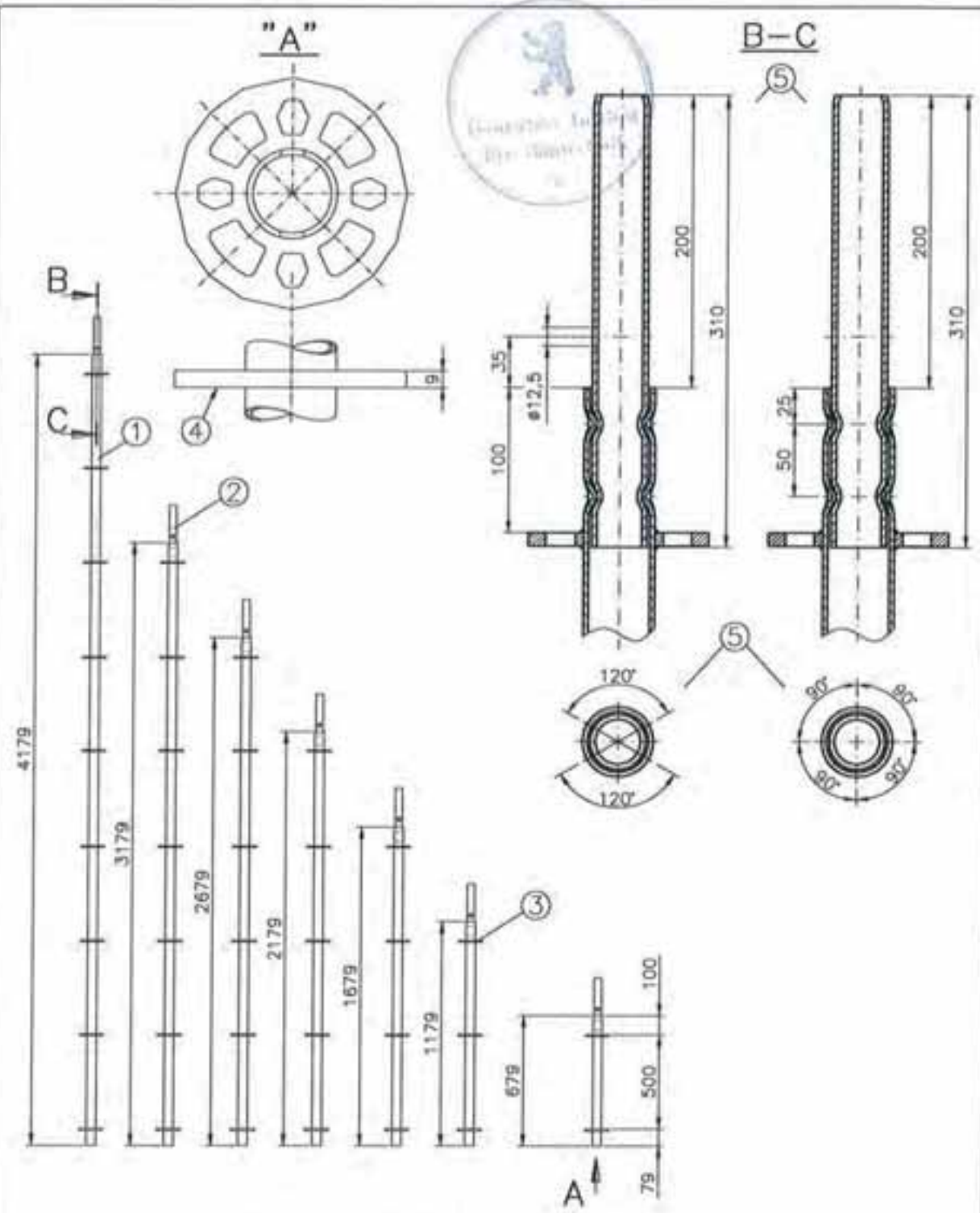

① R 48,3x3,2 S235JRH ReH≥320N/mm²
② R 38x3,6 S235JRH ReH≥320N/mm²
③ Anschlussscheibe
④ Kennzeichnung
⑤ Linienverpressung alternativ: 4x Punktverpressung

verzinkt

LFIX GmbH
63828 Edelbach
09603 Großschirma

ALBLITZ MODUL

Vertikal–Anfangsstiel

nach Z–8.22–906

Anlage B Seite 69 zur allgemeinen bauaufsichtlichen Zulassung Z–8.22–913 vom 7. Mai 2012 Deutsches Institut für Bautechnik

M710–B167_ABM

11.2010

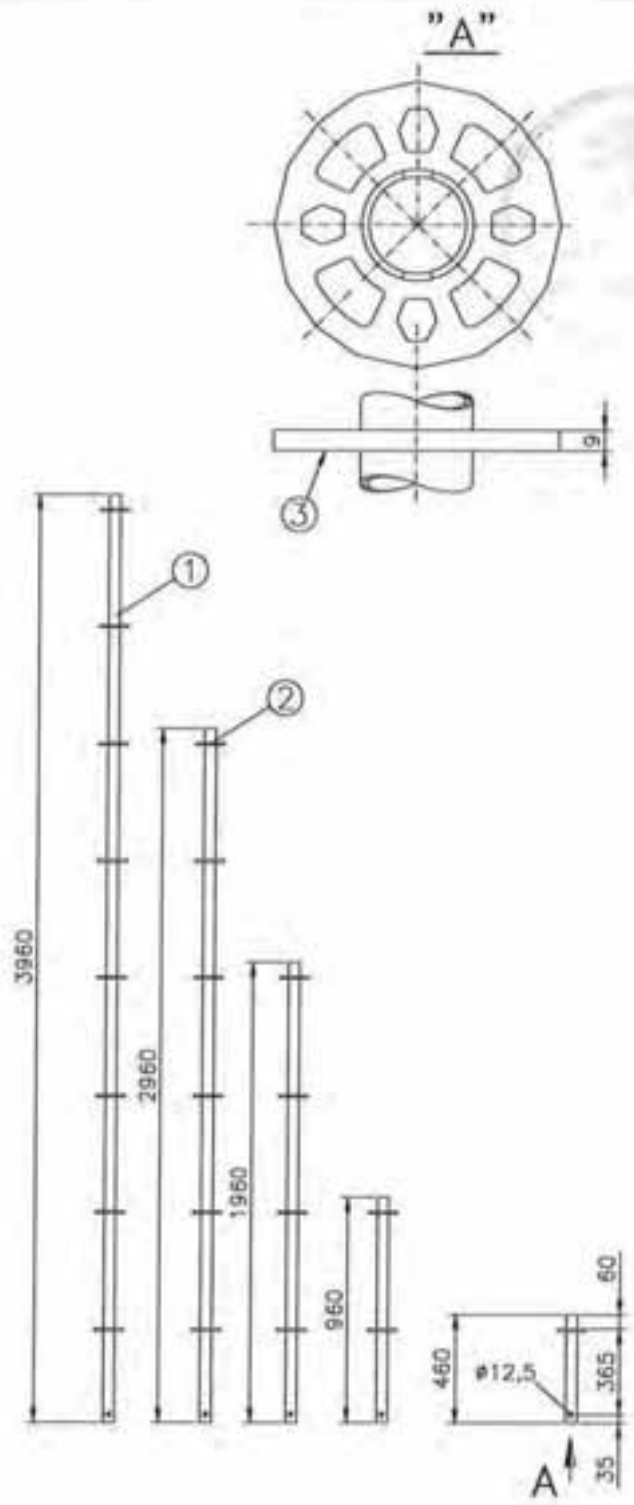

① R 48,3×3,2 S235JRH ReH≥320N/mm²
② Anschlussscheibe
③ Kennzeichnung

verzinkt

ALFIX GmbH 63828 Edelbach 09603 Großschirma	**ALBLITZ MODUL** Flächengerüststiel nach Z-8.22-906	Anlage B Seite 70 zur allgemeinen bauaufsichtlichen Zulassung Z-8.22-913 vom 7. Mai 2012 Deutsches Institut für Bautechnik M710-B168_ABM

11.2010

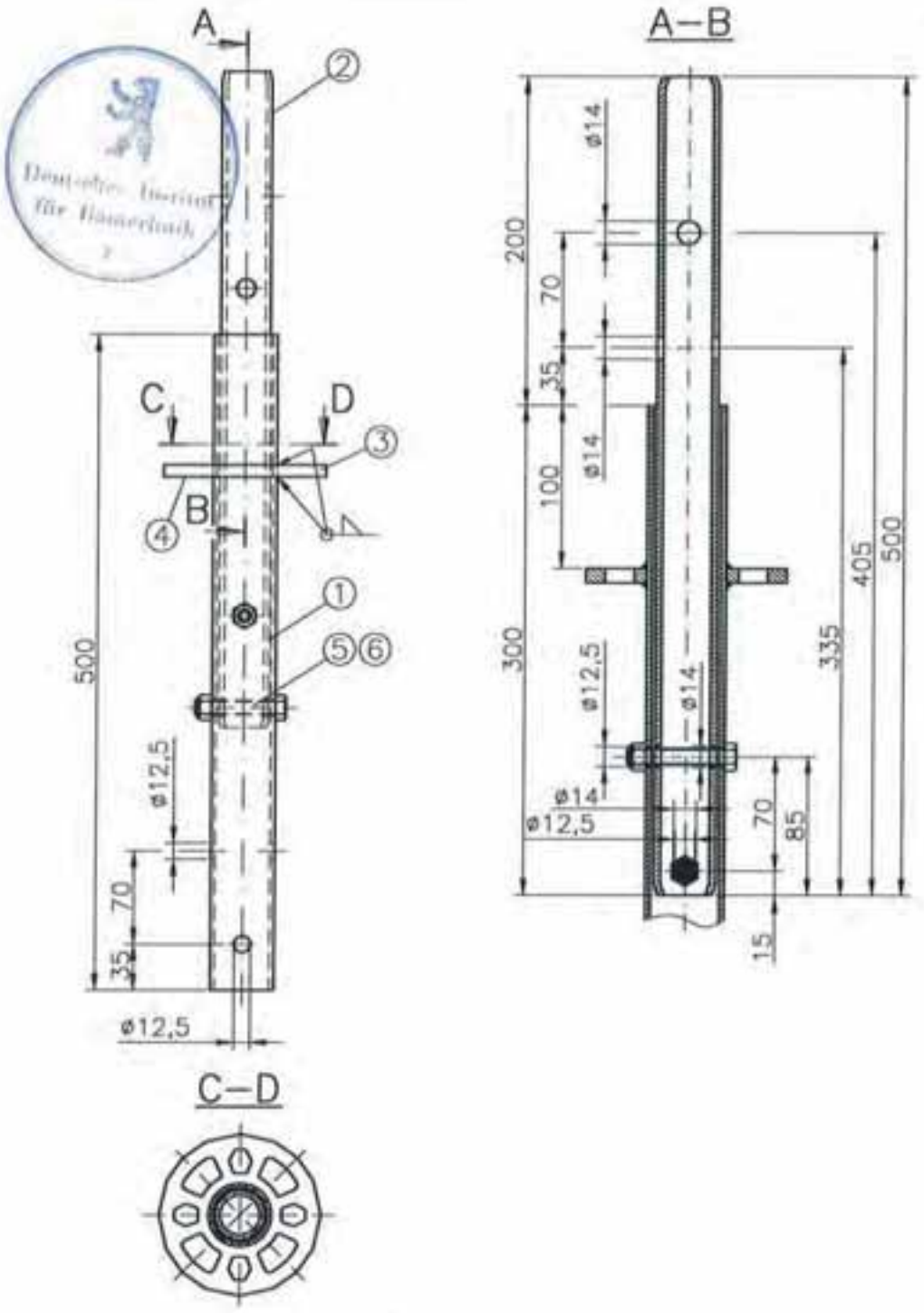

①	R 48,3x3,2	S235JRH Reh≥320N/mm²
②	R 38x4	S235JRH Reh≥320N/mm²
③	Anschlussscheibe	
④	Kennzeichnung	
⑤	Sechsk.-Schraube	DIN 931-M10x60-8.8-vz
⑥	Sechsk.-Mutter selbsts.	DIN 985-M10-8-vz

verzinkt

LFIX GmbH
63828 Edelbach
09603 Großschirma

ALBLITZ MODUL

Vertikalstiel 0,50m
mit lösbarem RV 500

nach Z-8.22-906

Anlage 8 Seite 71 zur
allgemeinen bauaufsichtlichen
Zulassung Z-8.22-913
vom 7. Mai 2012
Deutsches Institut für Bautechnik

M710-B169_ABM

11.2010

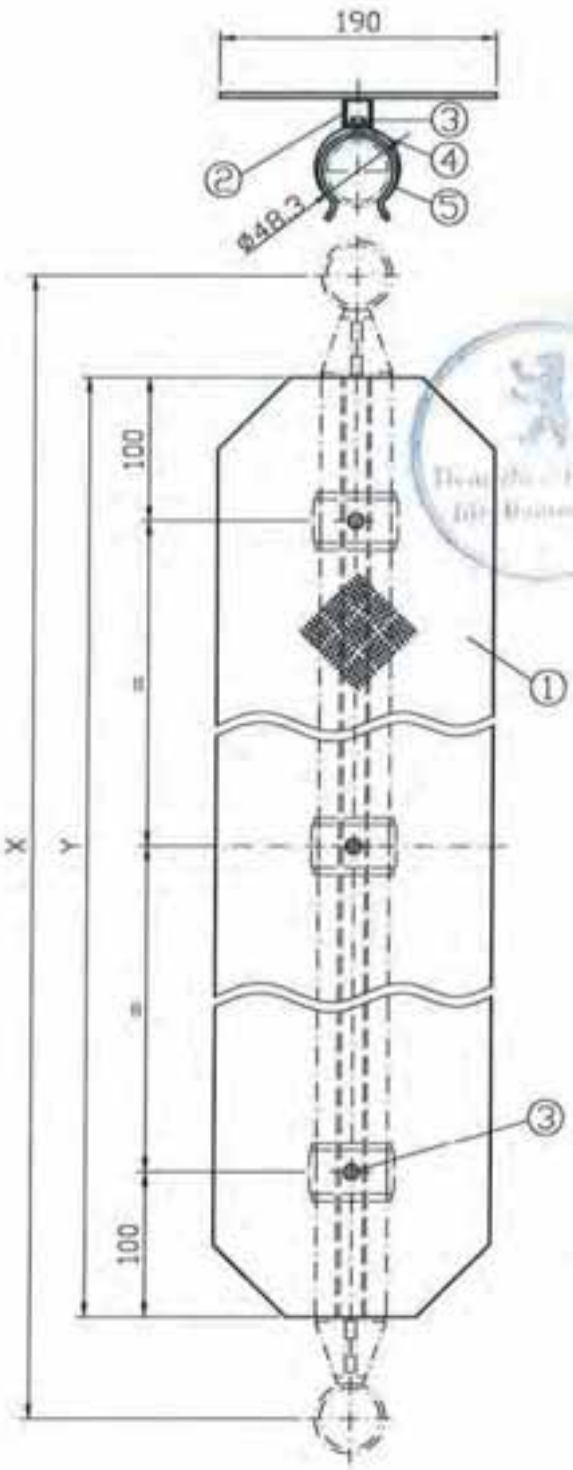

X	Y
732	591
1088	947
1286	1145
1400	1259
1572	1431
2072	1931
2572	2431
3072	2931
4144	4003

①	Warzenblech Quintett W5 2,5/3,3x190	DIN EN 1386	EN AW-5083 H224
②	RV 20x20x2	EN AW-6060-T66	
③	Blindniet ø5x12	DIN 7337	EN AW-5754 H112
④	Scheibe 5,3	DIN 125	
④	Rohrschelle; verzinkt		

ALFIX GmbH
63828 Edelbach
09603 Großschirma

ALBLITZ MODUL

Modul Spaltabdeckung

nach Z-8.22-906

Anlage 8 Seite 72 zur allgemeinen bauaufsichtlichen Zulassung Z-8.22-913 vom 7. Mai 2012 Deutsches Institut für Bautechnik

M710-B170_ABM

11.2010

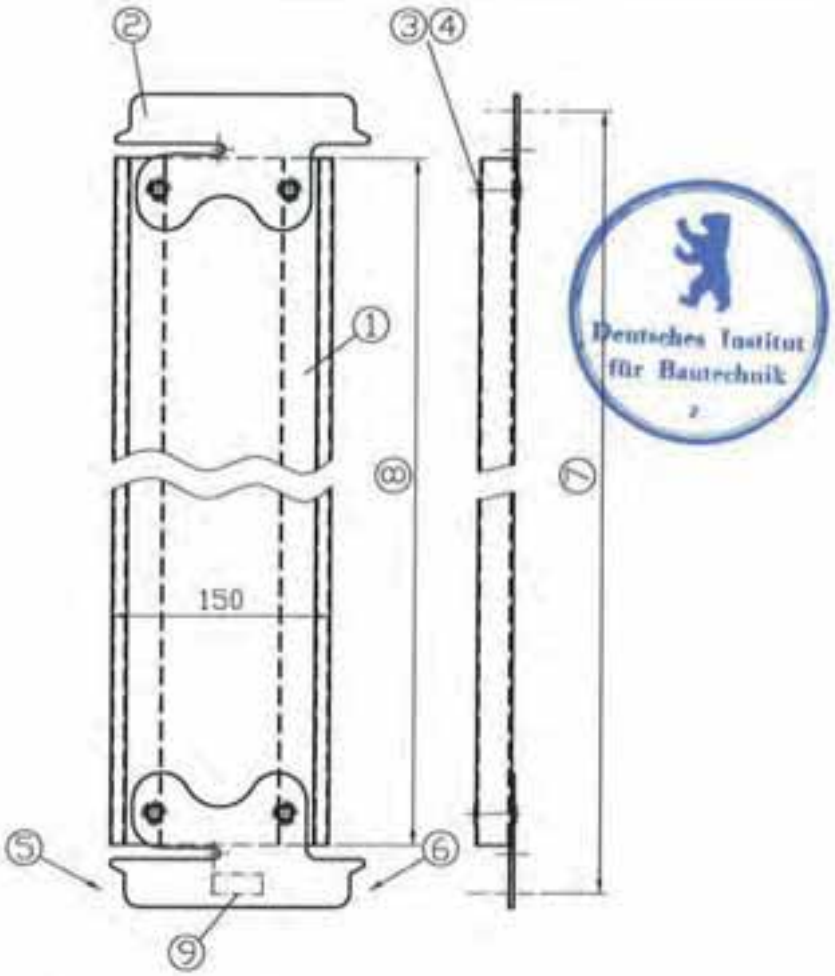

Deutsches Institut für Bautechnik

⑦	⑧
390	323
732	665
1088	1021
1400	1333
1572	1505
2072	2005
2572	2505
3072	3005

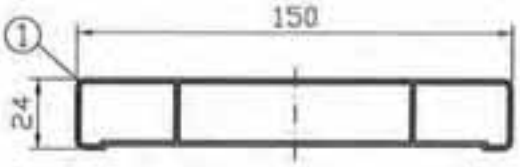

① Profil Aluminium-Bordbrett; s=1,25mm	EN AW-6063-T66
② Spaltband 175x2	DIN EN 10111-DD11 verzinkt
③ Scheibe	DIN 125-A8,4-St-vz
④ Rohrniet	DIN 7340-A8x0,75x29-St-galv.verz.
⑤ Rohrriegelanschluss	
⑥ U-Riegelanschluss	
⑦ Feldlänge	
⑧ Länge L	
⑨ Kennzeichnung	

ALFIX GmbH
63828 Edelbach
09603 Großschirma

ALBLITZ MODUL

Modul Alu-Bordbrett

nach Z-8.22-906

Anlage 8 Seite 73 zur allgemeinen bauaufsichtlichen Zulassung Z-8.22-913 von 7. Mai 2012 Deutsches Institut für Bautechnik

M710-B171_ABM

11.2010

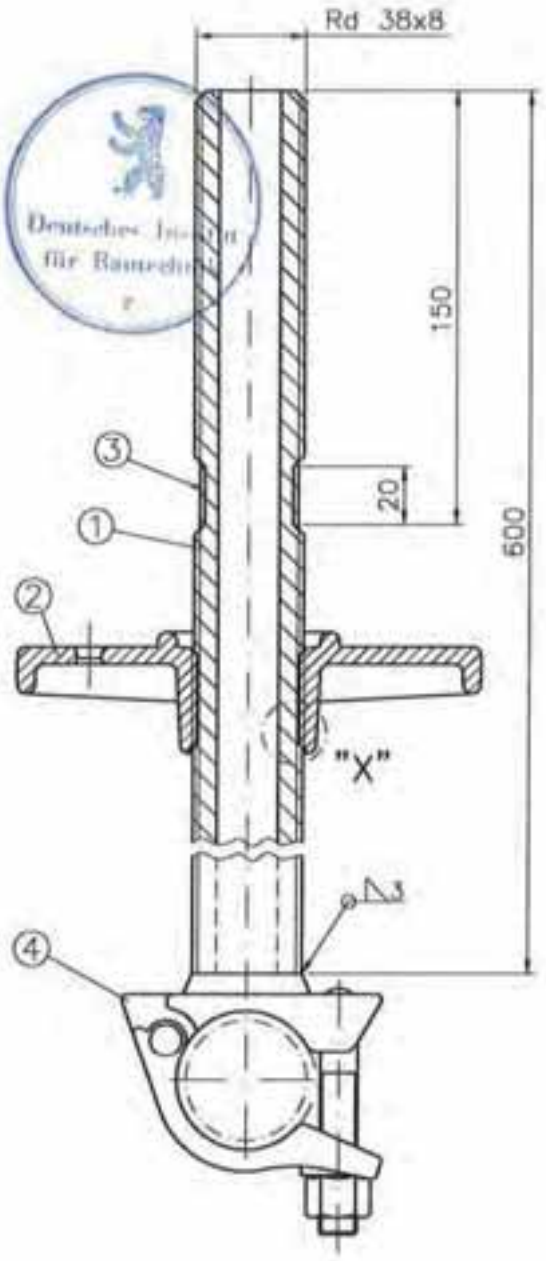

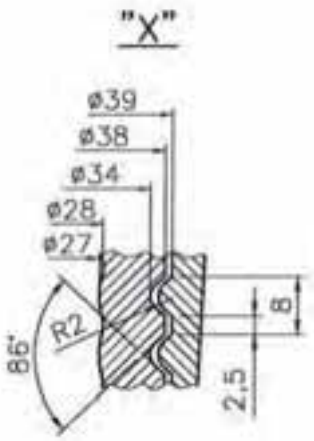

① Gewinde gerollt auf Rohr ø38x4.5 S355J2H
② Stellmutter C20Mn5 galv.verzinkt
③ Gewinde durch 2 Einkerbungen zerstört
④ Halbkupplung Klasse B

verzinkt

ALFIX GmbH
63828 Edelbach
09603 Großschirma

ALBLITZ MODUL

Spindelkupplung

nach Z-8.22-906

Anlage B Seite 74 zur allgemeinen bauaufsichtlichen Zulassung Z-8.22-913 vom 7. Mai 2012 Deutsches Institut für Bautechnik

M711-B201_ABM

04.2011

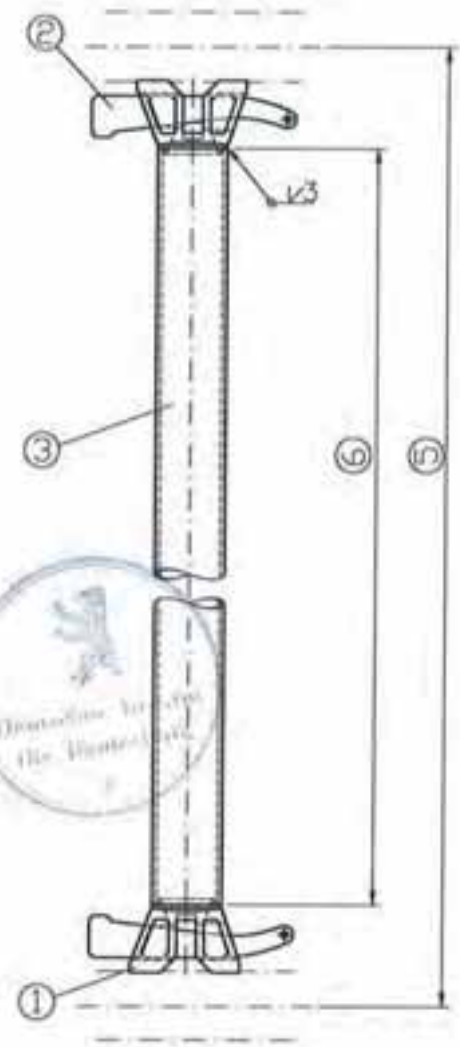

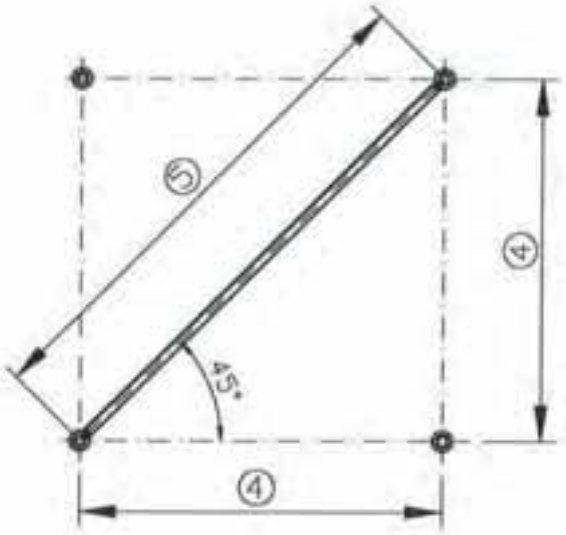

④	⑤	⑥
732	1035	894
1088	1539	1398
1286	1819	1678
1400	1980	1839
1572	2223	2082
2072	2930	2789
2572	3637	3496
3072	4344	4203

① Rohrriegelanschluss
② Keil 6mm S550MC
③ R 48,3x3,2 S235JRH $R_{eH} \geq 320 N/mm^2$
④ Feldweite
⑤ Feld-Diagonale
⑥ Länge Pos.3

verzinkt

ALFIX GmbH
63828 Edelbach
09603 Großschirma

ALBLITZ MODUL

Horizontalriegel

nach Z-8.22-906

Anlage 8 Seite 75 zur allgemeinen bauaufsichtlichen Zulassung Z-8.22-913 vom 7. Mai 2012 Deutsches Institut für Bautechnik

M711-B202_ABM

04.2011

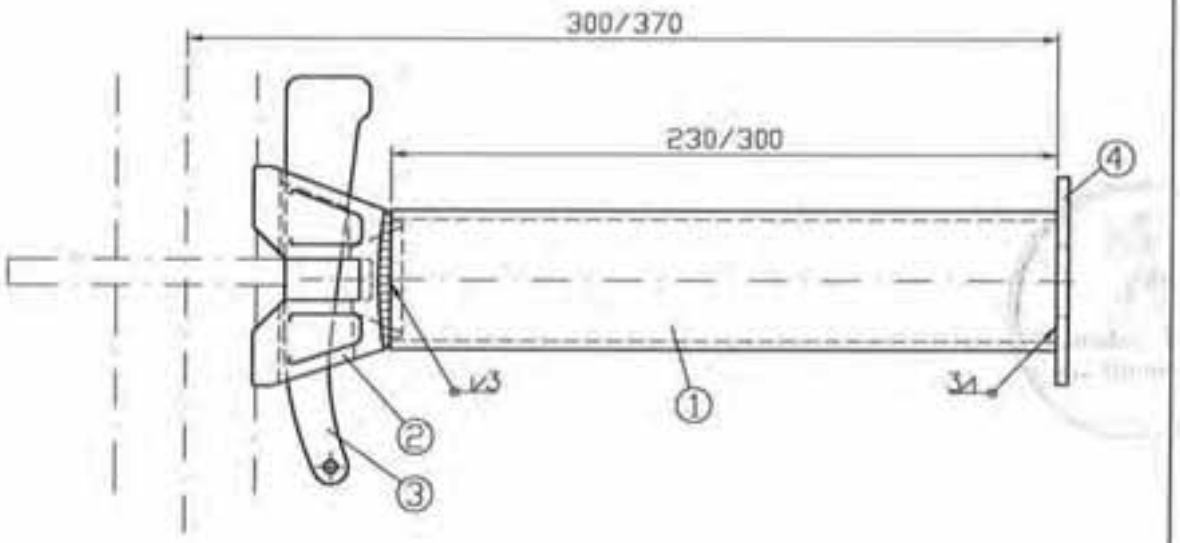

① R 48,3x3,2 S235JRH ReH≥320N/mm²
② Rohrriegelanschluss
③ Keil 6mm S550MC
④ Bl 4 S235JR

verzinkt

ALFIX GmbH 63828 Edelbach 09603 Großschirma	**ALBLITZ MODUL** Konsolriegel nach Z-8.22-906	Anlage 8 Seite 76 zur allgemeinen bauaufsichtlichen Zulassung Z-8.22-913 von 7. Mai 2012 Deutsches Institut für Bautechnik M711-B203_ABM

04.2011

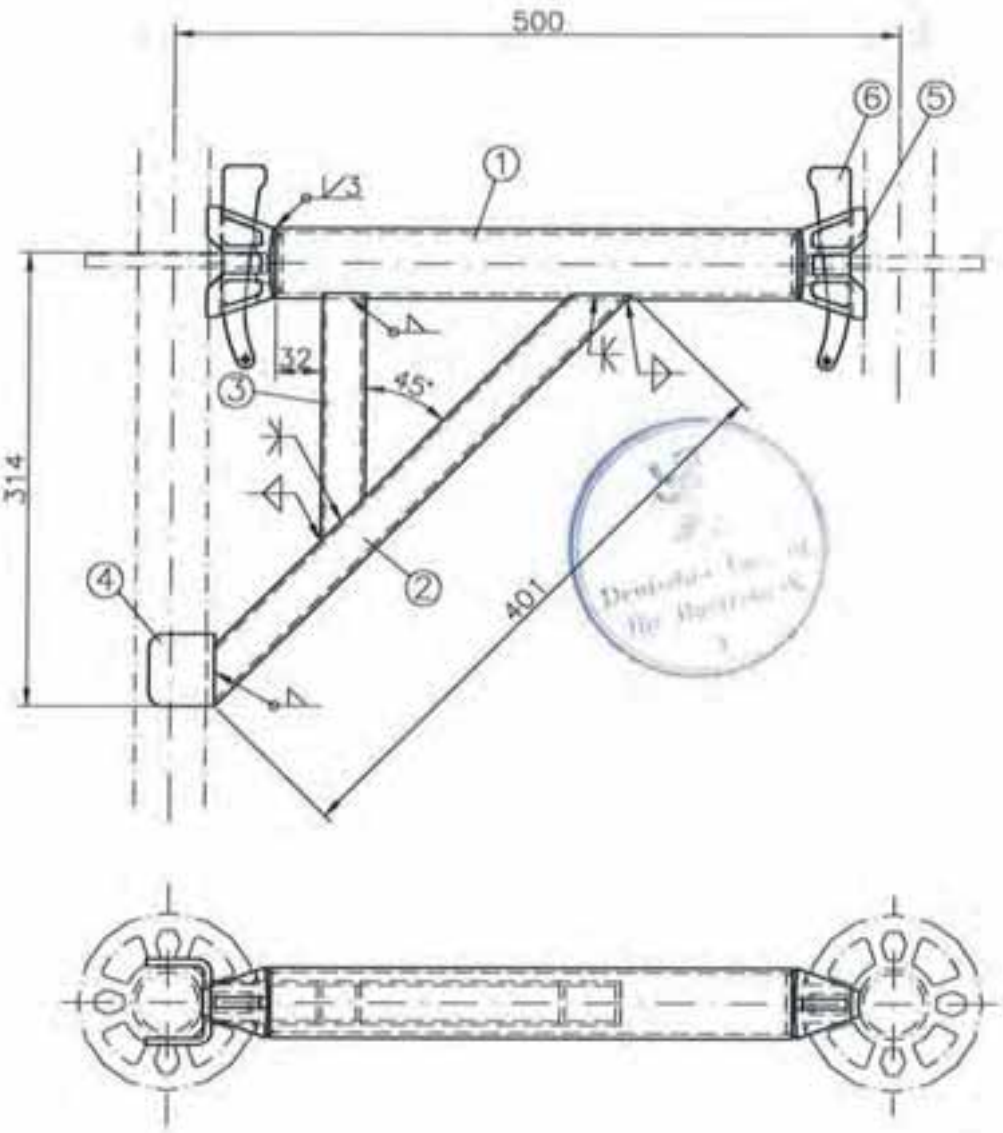

①	R 48,3x3,2	S235JRH	ReH≥320N/mm²
②	RV 30x30x2,5	S235JRH	
③	RV 30x30x2,5	S235JRH	
④	Bd 50x5	S235JR	
⑤	Rohrriegelanschluss		
⑥	Keil 6mm	S550MC	

verzinkt; alle Schweißnähte a=3mm

ALFIX GmbH
63828 Edelbach
09603 Großschirma

ALBLITZ MODUL

Konsole RE 0,50m

nach Z-8.22-906

Anlage B Seite 77 zur allgemeinen bauaufsichtlichen Zulassung Z-8.22-913 vom 7. Mai 2012 Deutsches Institut für Bautechnik

M711-B204_ABM

04.2011

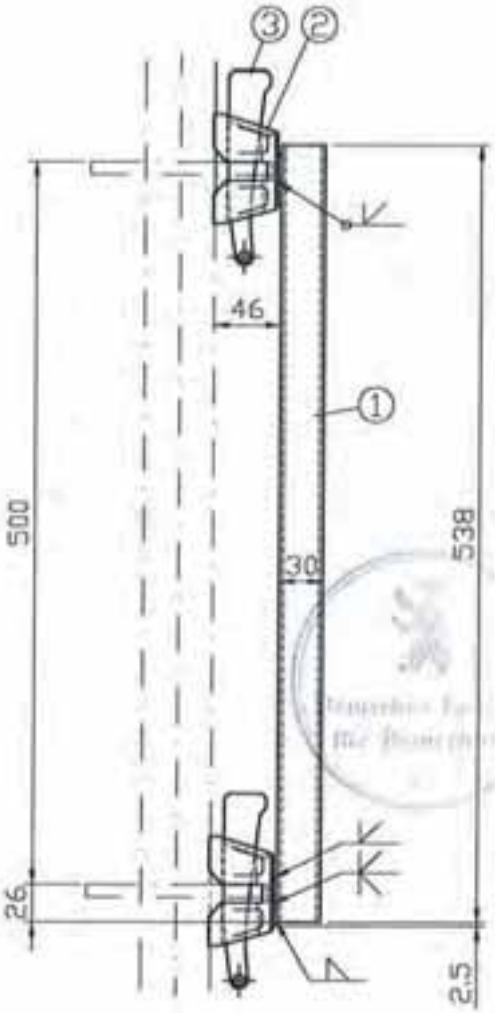

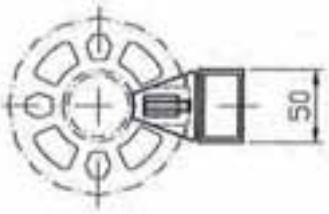

①	RV 50x30x3	S235JRH
②	U-Riegelanschluss plus	
③	Keil 6mm	S550MC

verzinkt

LFIX GmbH
63828 Edelbach
09603 Großschirma

ALBLITZ MODUL

Hängegerüstverbinder

nach Z-8.22-906

Anlage 3 Seite 78 zur allgemeinen bauaufsichtlichen Zulassung Z-8.22-913 vom 7. Mai 2012 Deutsches Institut für Bautechnik

M711_B205_ABM

04.2001

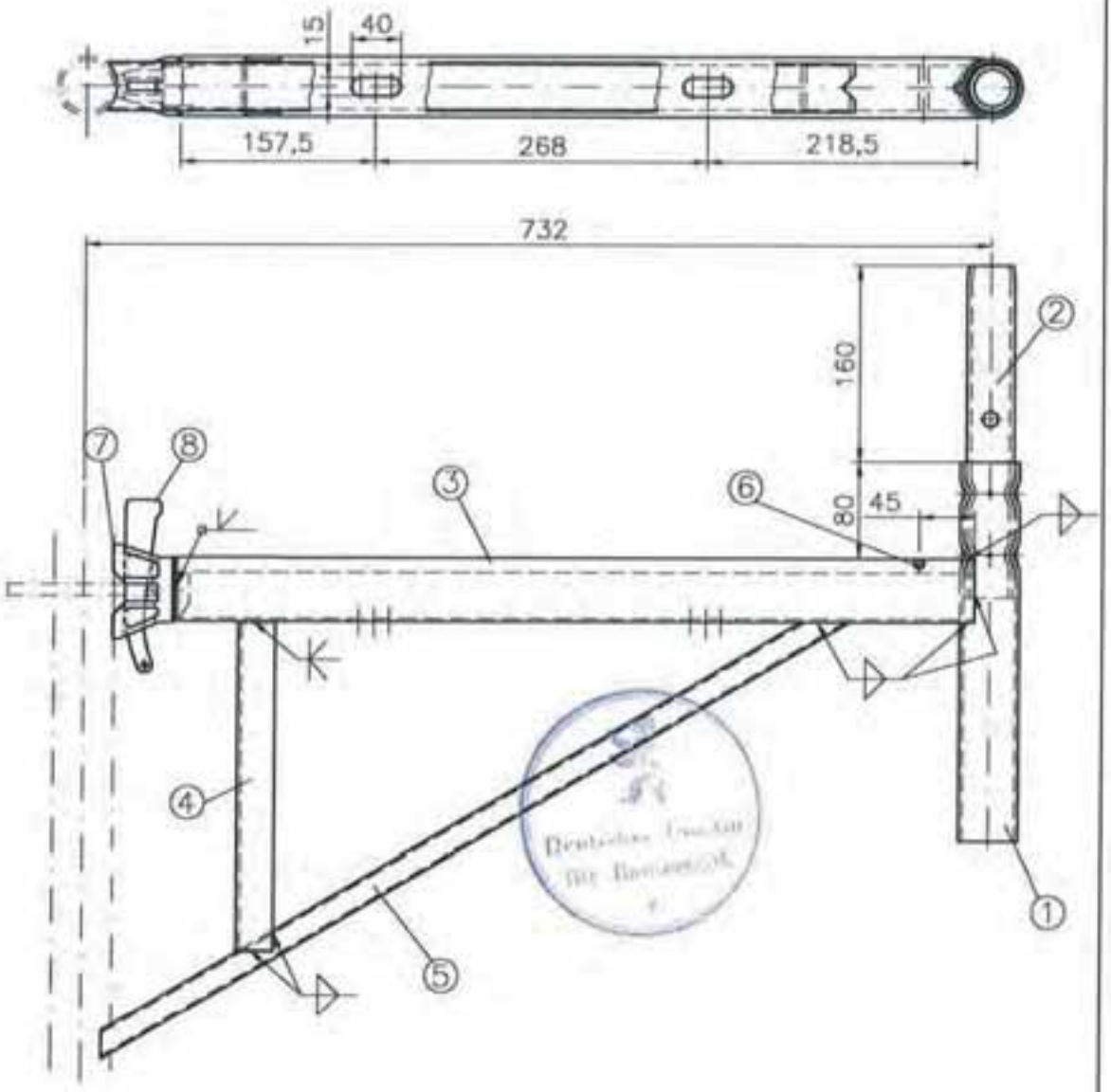

①	R 48,3x3,2	S235JRH	ReH≥320N/mm²
②	R 38x3,6	S235JR	ReH≥320N/mm²
③	U-Profil 48x52x2,5	S235JR	
④	U 50x30x3; L=147	S235JR	
	alternativ: U 47x30x3	S235JR	
⑤	RV 40x20x2	S235JRH	
⑥	Rd 8	S235JR	
⑦	U-Riegelanschluss		
⑧	Keil 6mm	S550MC	

verzinkt; alle Schweißnähte a=2,5mm

ALFIX GmbH
63828 Edelbach
09603 Großschirma

ALBLITZ MODUL

Modul Konsole 0,73m

nach Z-8.22-906

Anlage B Seite 79 zur allgemeinen bauaufsichtlichen Zulassung Z-8.22-913 vom 7. Mai 2012 Deutsches Institut für Bautechnik

M711-B207_ABM

04.2011

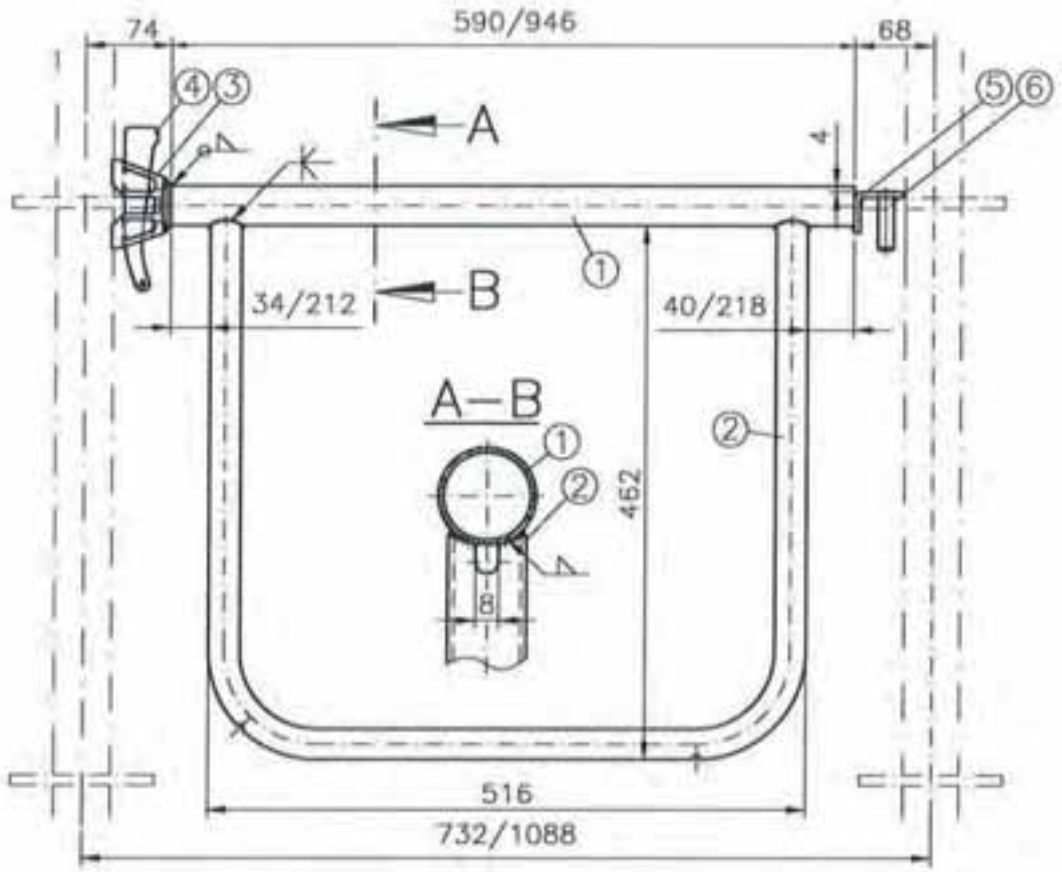

①	R 33,7x1,8	S235JRH	ReH≥320N/mm²
	alternativ: Rohr 33.7x2,0	S235JR	
②	Rohr 26.9x2	S235JR	
③	Rohrriegelanschluss		
④	Keil 6mm	S550MC	
⑤	Fl 50x5	S235JR	
⑥	Rd 14	S235JR	

verzinkt; alle Schweißnähte a=2,5mm

ALFIX GmbH 63828 Edelbach 09603 Großschirma	**ALBLITZ MODUL** Modul Doppelstirngeländer nach Z-8.22-906	Anlage B Seite 80 zur allgemeinen bauaufsichtlichen Zulassung Z-8.22-913 vom 7. Mai 2012 Deutsches Institut für Bautechnik M711-B208_ABM

04.2011

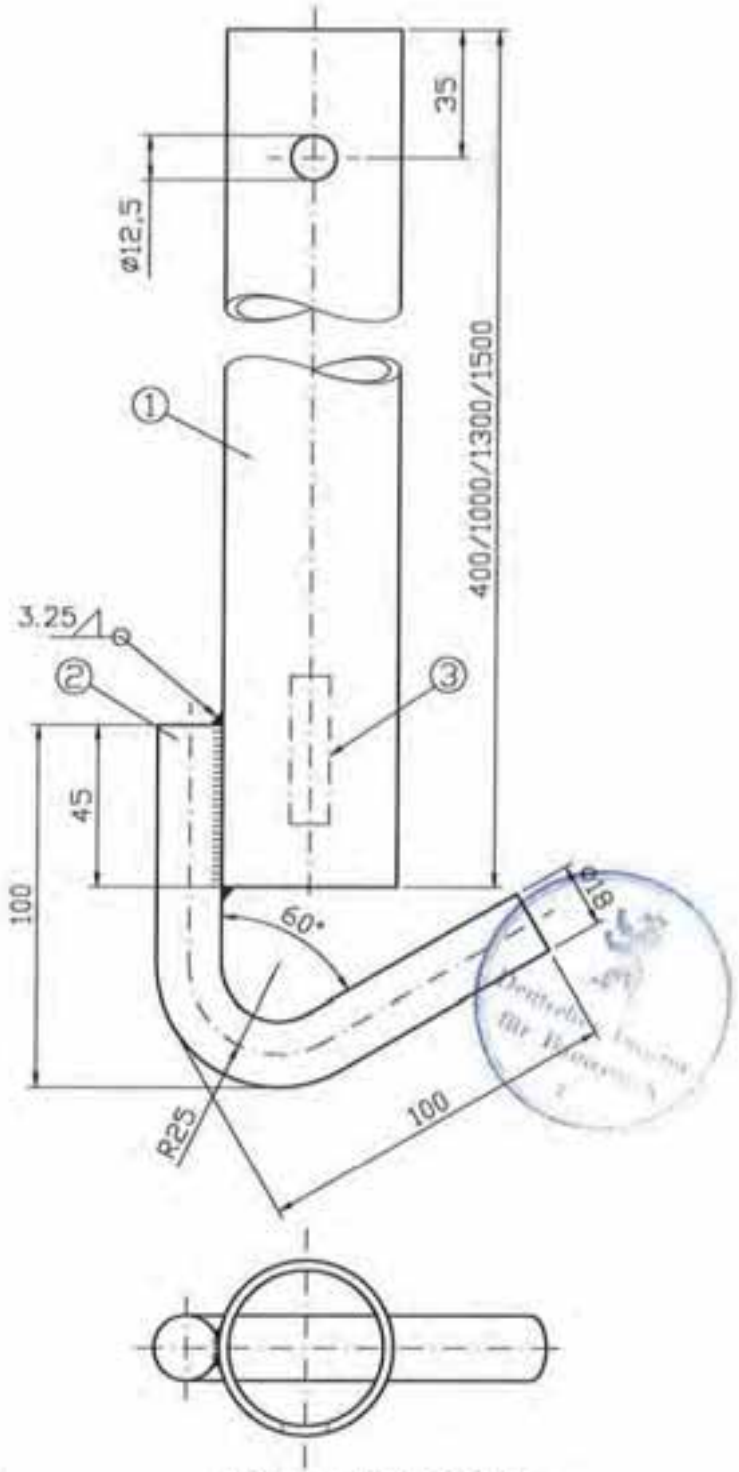

① R 48,3xt S235JRH ReH≥320N/mm²
t=2,7mm; alternativ 3,2mm
② Rd 18 S355J2
③ Kennzeichnung

verzinkt

ALFIX GmbH
63828 Edelbach
09603 Großschirma

ALBLITZ MODUL

Gerüsthalter

nach Z-8.1-862

Anlage 3 Seite 81 zur
allgemeinen bauaufsichtlichen
Zulassung Z-8.22-913
von 7. Mai 2012
Deutsches Institut für Bautechnik

A709-A129_ABM

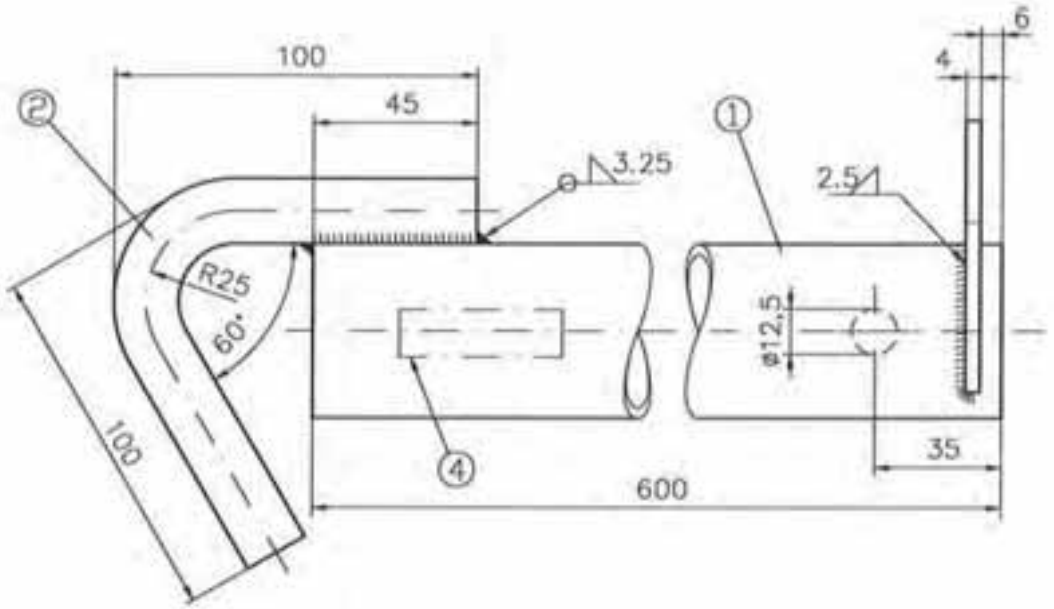

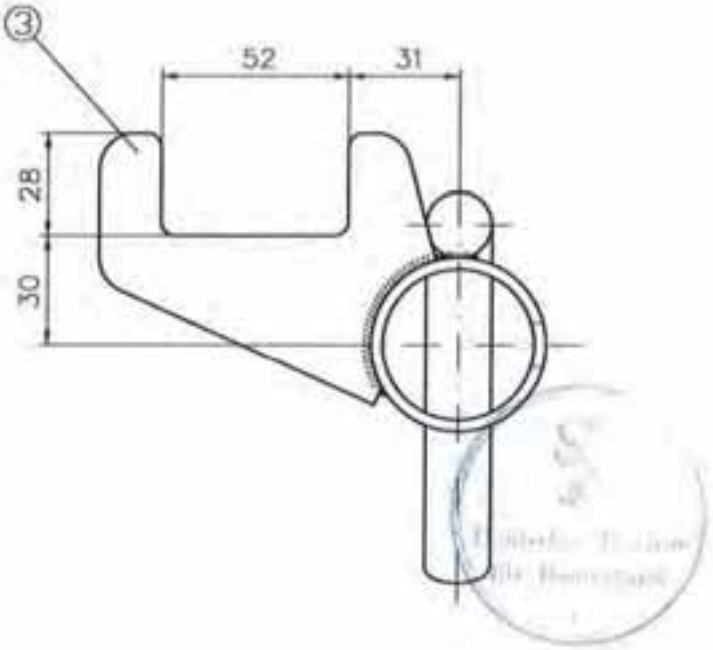

①	R 48,3xt t=2.7mm; alternativ 3.2mm	S235JRH ReH≥320N/mm²
②	Rd 18	S355J2
③	Bl 4	S235JR
④	Kennzeichnung	

verzinkt

ALFIX GmbH
63828 Edelbach
09603 Großschirma

ALBLITZ MODUL

Schnellanker

nach Z-8.1-862

Anlage 8 Seite 82 zur allgemeinen bauaufsichtlichen Zulassung Z-8.22-913 vom 7. Mai 2012 Deutsches Institut für Bautechnik

A709-A130_ABM

11.2016

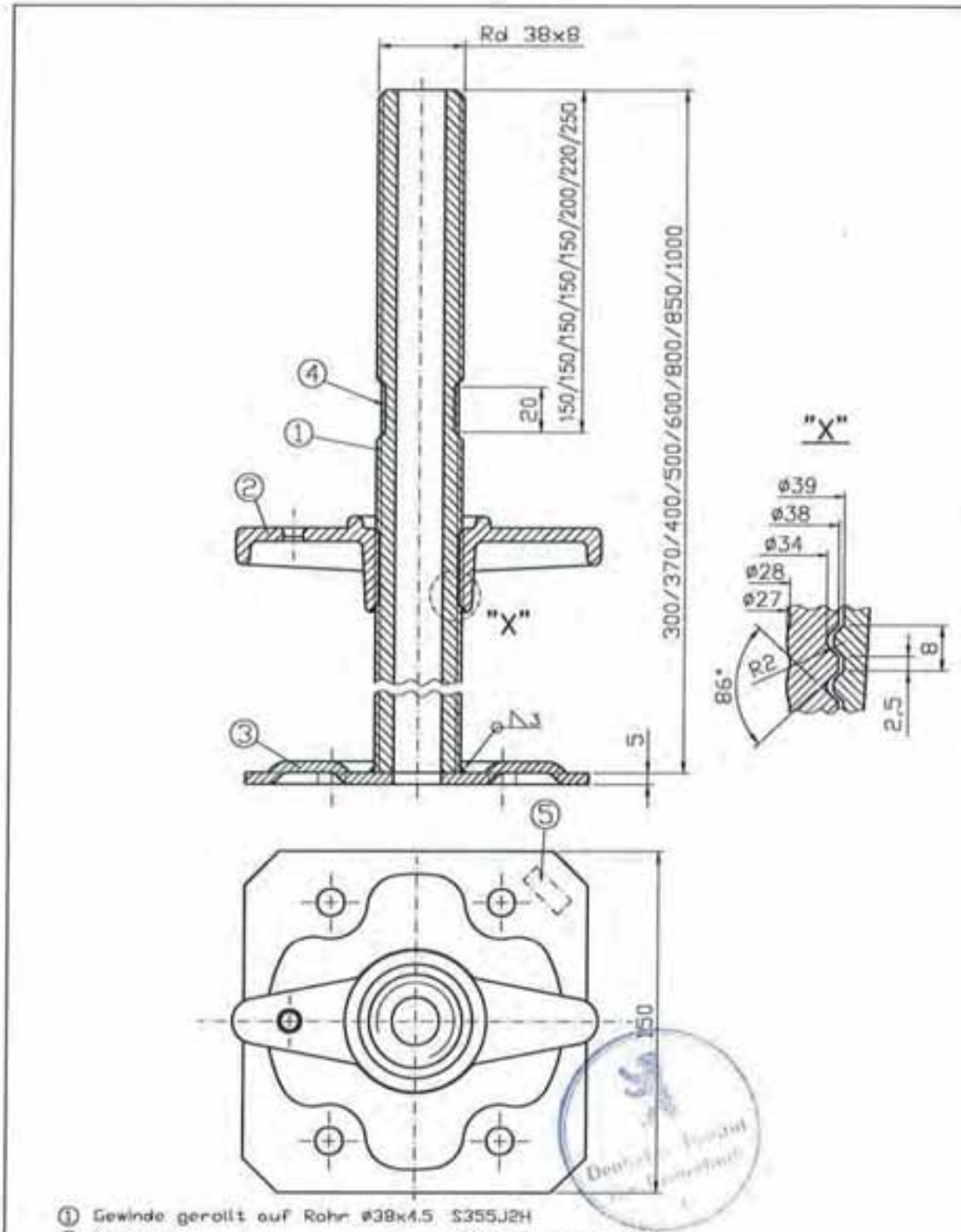

① Gewinde gerollt auf Rohr ø38x4.5 S355J2H
② Stellmutter G20Mn5 galv.verzinkt
③ Bl t=5mm S235JR
④ Gewinde durch 2 Einkerbungen zerstört
⑤ Kennzeichnung

verzinkt

ALFIX GmbH
63828 Edelbach
09603 Großschirma

ALBLITZ MODUL

Fußspindel

nach Z-8.1-862

Anlage 8 Seite 83 zur allgemeinen bauaufsichtlichen Zulassung Z-8.22-913 vom 7. Mai 2012 Deutsches Institut für Bautechnik

A709-A031_ABM

11.2010

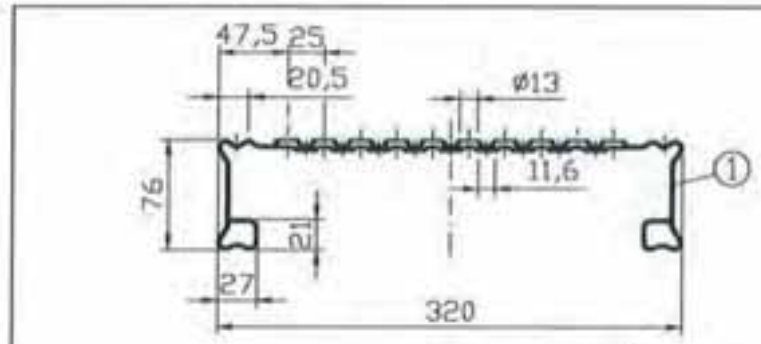

Feldlänge [mm]	Anzahl Schriftzüge [links/rechts]	Maß "A" [mm]	Lastklasse
500	1/-	-	6
732	1/1	36	6
1088	1/1	392	6
1400	1/1	704	6
1572	1/1	876	6
2072	2/2	686	6
2572	2/2	1186	5
3072	3/3	1086	4
4144	3/3	2203	3

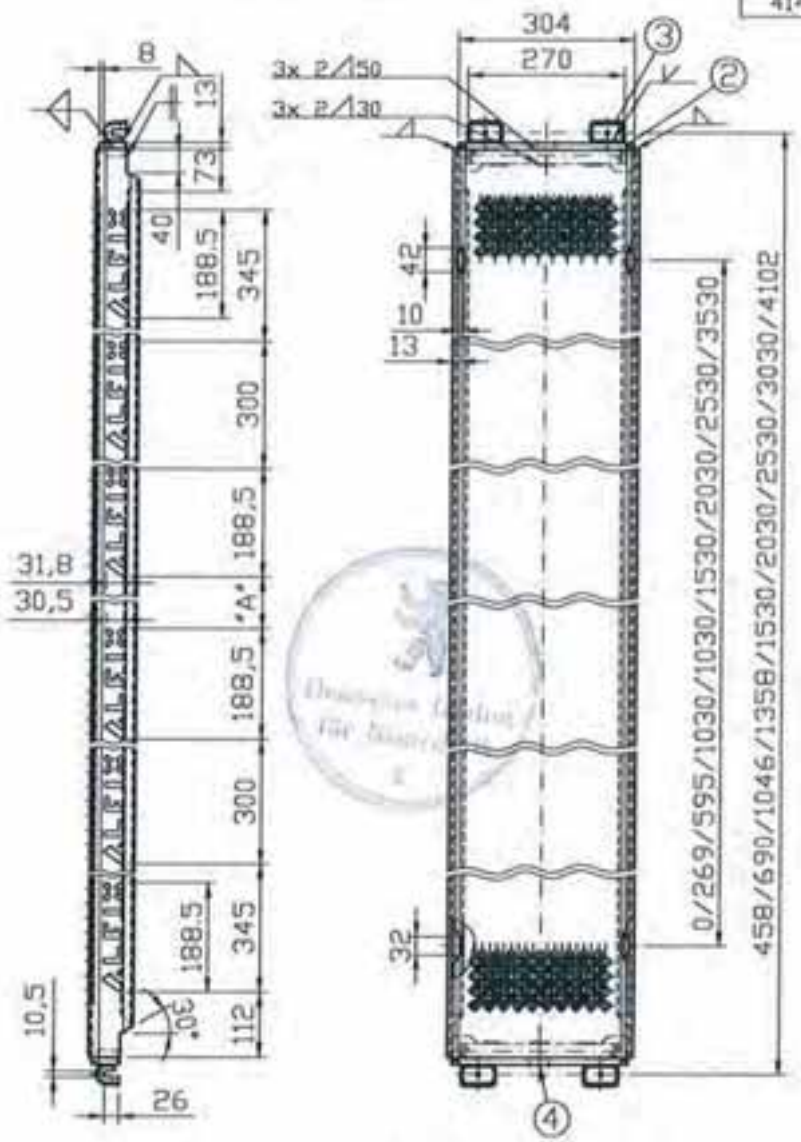

①	Bd 1,5mm	DIN EN 10111-DD11	ReH≥280N/mm²	Rm≥360N/mm²
	alternativ:	DIN EN 10025-2 S235JR	ReH≥280N/mm²	Rm≥360N/mm²
②	Bd 1,5mm	DIN EN 10111-DD11	ReH≥240N/mm²	Rm≥360N/mm²
③	Bd 4mm	DIN EN 10111-DD13	ReH≥240N/mm²	Rm≥360N/mm²
④	Kennzeichnung			

verzinkt; alle Schweißnähte a=2mm

ALFIX GmbH
63828 Edelbach
09603 Großschirma

ALBLITZ MODUL

Stahlboden AF 0,32m

nach Z-8.1-862

Anlage 8 Seite 84 zur allgemeinen bauaufsichtlichen Zulassung Z-8.22-913 vom 7. Mai 2012 Deutsches Institut für Bautechnik

A709-A107_ABM

11.2010

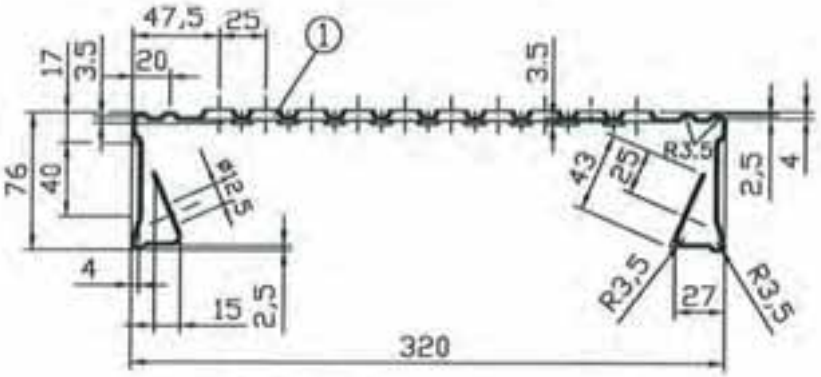

Feldlänge (mm)	Lastklasse
1572	6
2072	6
2572	5
3072	4

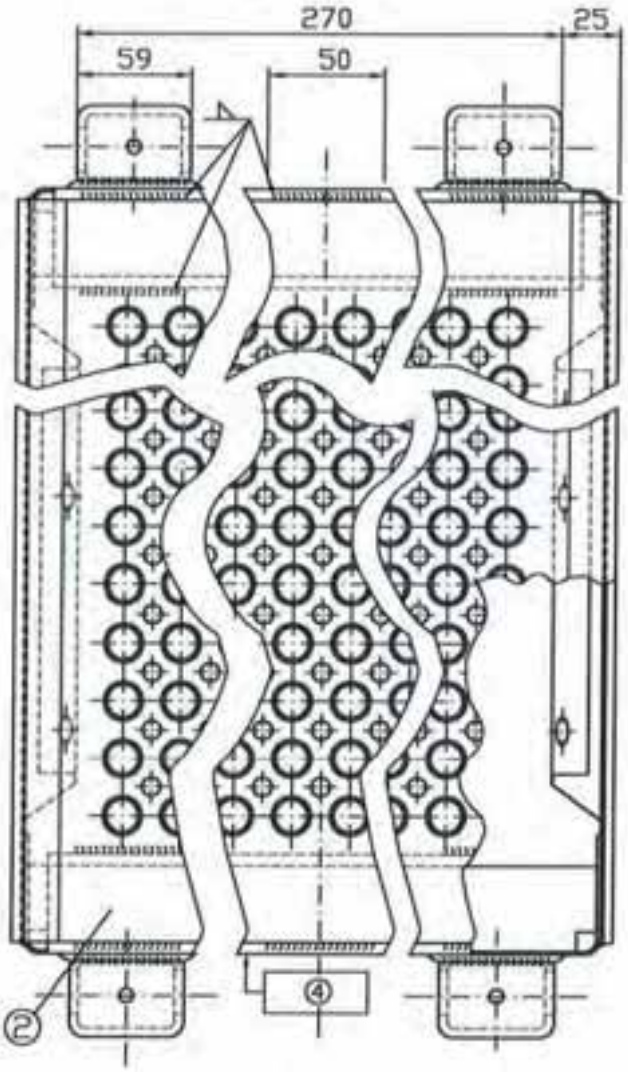

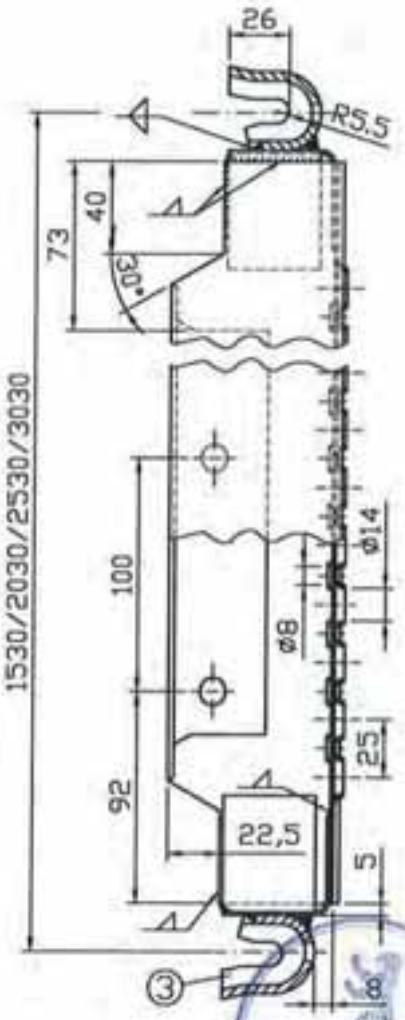

①	Bd 590x1,5	DIN EN 10111-DD11	ReH≥280N/mm²
②	Bd 120x2; altern. Bd 120x1,5	DIN EN 10111-DD11	ReH≥240N/mm²
③	Bd 70x4	DIN EN 10111-DD13	ReH≥240N/mm²
④	Kennzeichnung		

verzinkt; alle Schweißnähte a=3mm

Deutsches Institut für Bautechnik

ALFIX GmbH
63828 Edelbach
09603 Großschirma

ALBLITZ MODUL

Stahlbelagtafel

nach Z-8.1-862

alte Ausführung

Anlage 8 Seite 85 zur allgemeinen bauaufsichtlichen Zulassung Z-8.22-913 vom 7. Mai 2012 Deutsches Institut für Bautechnik

A705-A007_ABM

11.2019

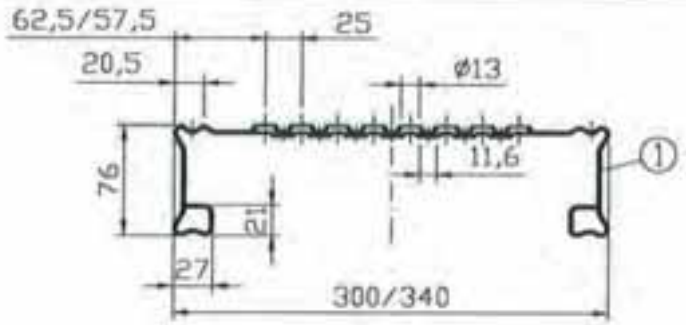

Feldlänge [mm]	Anzahl Schriftzüge [links/rechts]	Maß 'A' [mm]	Lastklasse
500	1/-	-	6
732	1/1	36	6
1088	1/1	392	6
1400	1/1	704	6
1572	1/1	876	6
2072	2/2	686	6
2572	2/2	1186	5
3072	3/3	1086	4
4144	3/3	2203	3

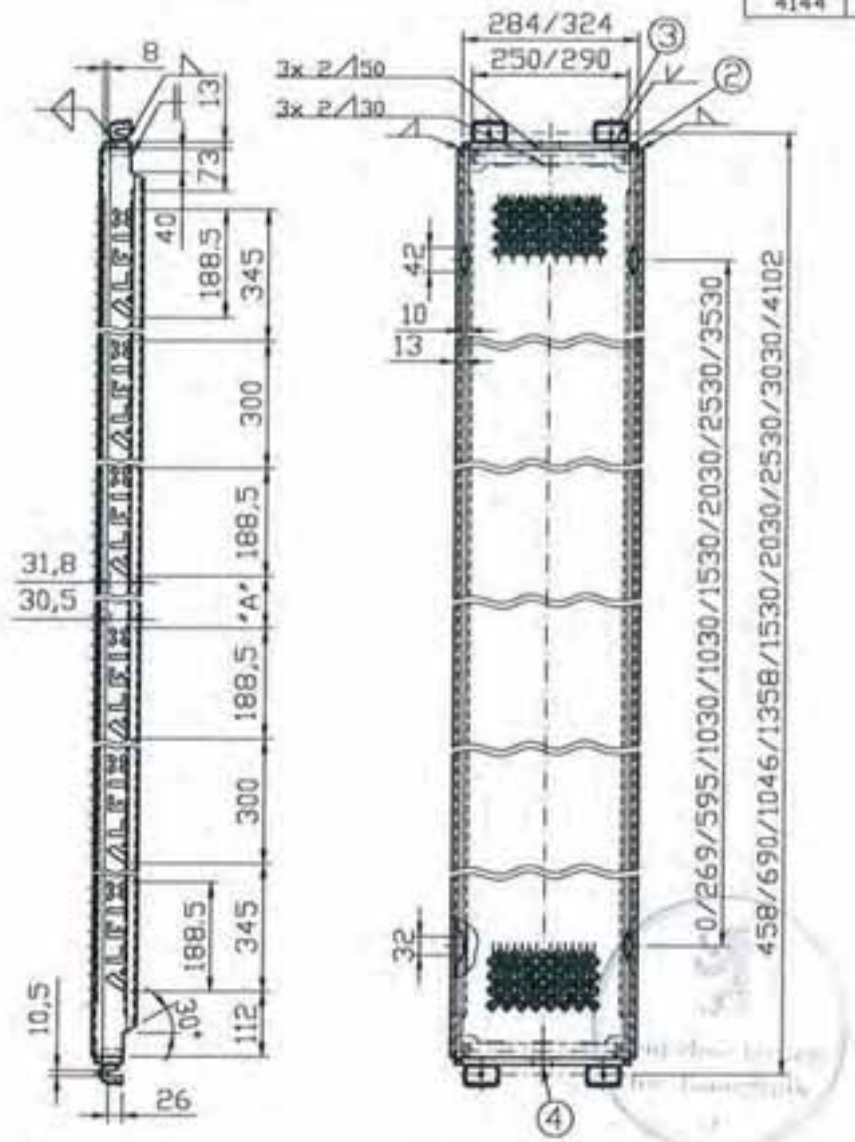

①	Bd 1,5mm	DIN EN 10111-DD11	ReH≥280N/mm²	Rm≥360N/mm²
	alternativ:	DIN EN 10025-2 S235JR	ReH≥280N/mm²	Rm≥360N/mm²
②	Bd 1,5mm	DIN EN 10111-DD11	ReH≥240N/mm²	Rm≥360N/mm²
③	Bd 4mm	DIN EN 10111-DD13	ReH≥240N/mm²	Rm≥360N/mm²
④	Kennzeichnung			

verzinkt; alle Schweißnähte a=2mm

ALFIX GmbH
63828 Edelbach
09603 Großschirma

ALBLITZ MODUL

Stahlboden AF 0,30m; 0,34m

nach Z-8.1-862

Anlage 8 Seite 86 zur allgemeinen bauaufsichtlichen Zulassung Z-8.22-913 vom 7. Mai 2012 Deutsches Institut für Bautechnik

A709-A167_ABM

04.2010

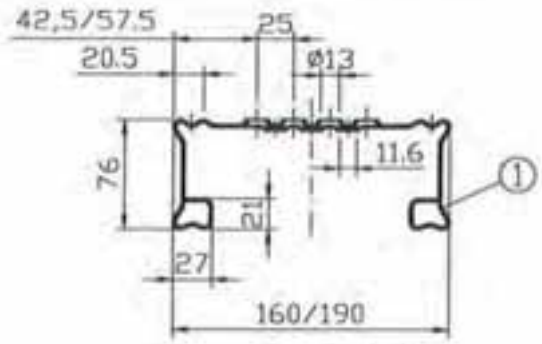

Feldlänge	Anzahl Schriftzüge	Ma.0"A"	Lastklasse
[mm]	[links/rechts]	[mm]	
500	1/-	-	6
732	1/1	61	6
1088	1/1	417	6
1400	1/1	729	6
1572	1/1	901	6
2072	2/2	711	6
2572	2/2	1211	5
3072	3/3	1111	4
4144	3/3	2228	3

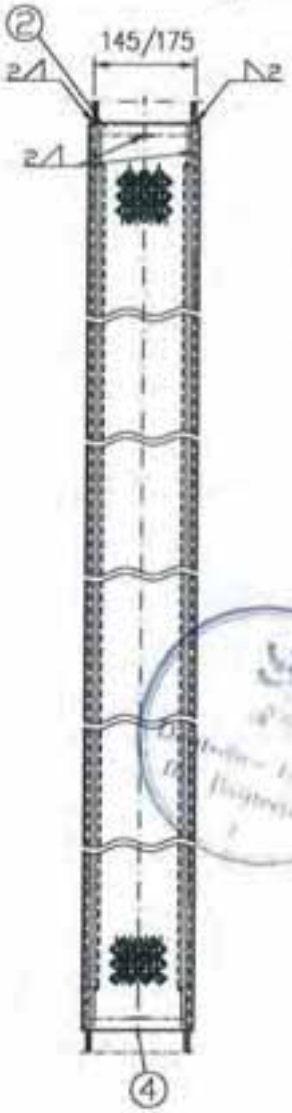

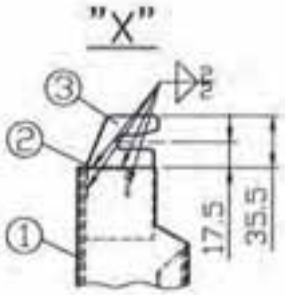

①	Bd 1,5mm	DIN EN 10111-DD11	ReH≥280N/mm²	Rm≥360N/mm²
	alternativ:	DIN EN 10025-2 S235JR	ReH≥280N/mm²	Rm≥360N/mm²
②	Ü 30x20x1,5	S235JR		
③	Fl 50x6	S235JR		
④	Kennzeichnung			

verzinkt; alle Schweißnähte a=2mm

ALFIX GmbH
63828 Edelbach
09603 Großschirma

ALBLITZ MODUL

Zwischenbelag AF 0,16m; 0,19m

nach Z-8.1-862

Anlage 8 Seite 87 zur allgemeinen bauaufsichtlichen Zulassung Z-8.22-913 vom 7. Mai 2012 Deutsches Institut für Bautechnik

A709-A181_ABM

11.2010

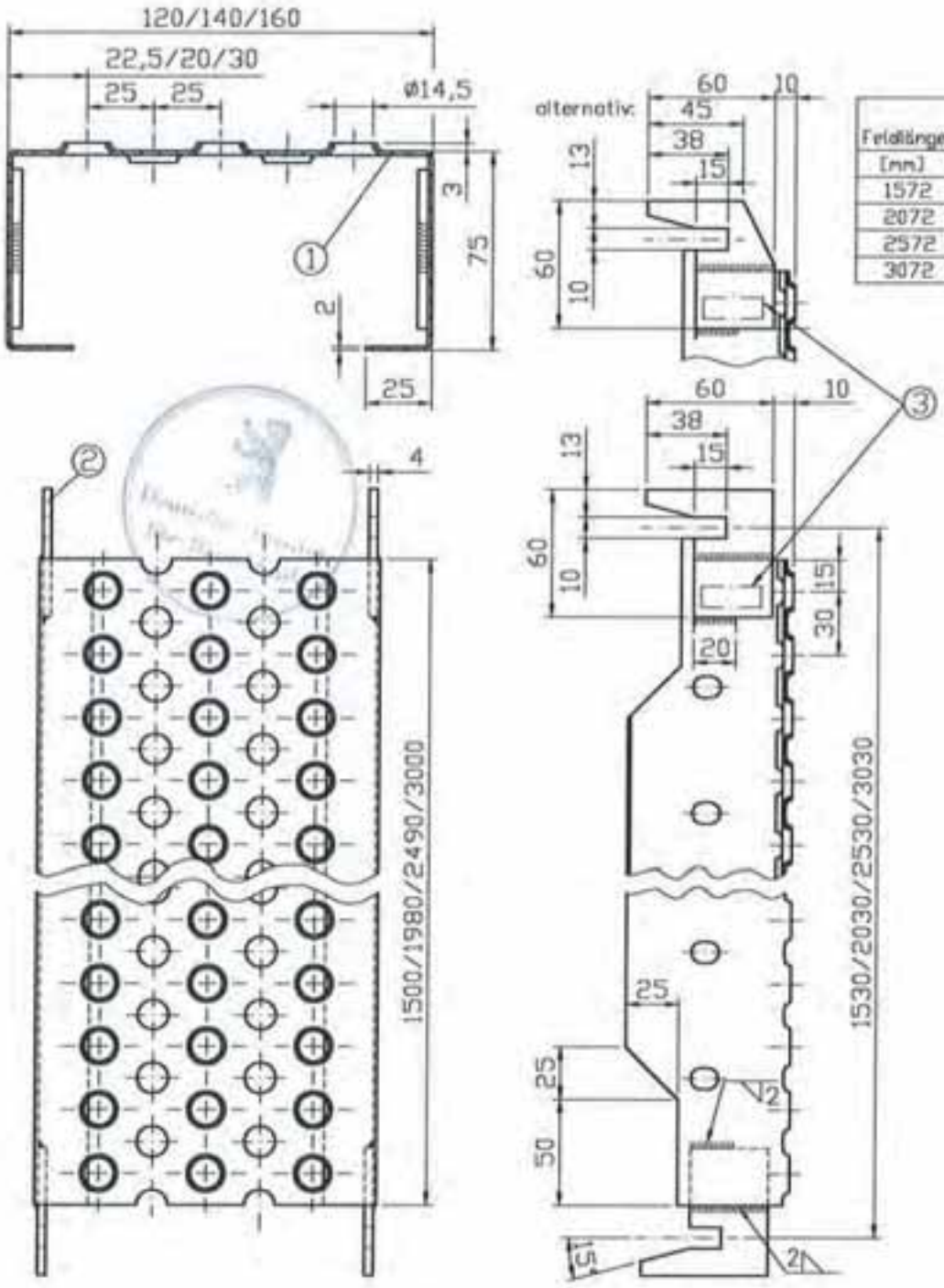

Feldlänge [mm]	Lastklasse
1572	6
2072	6
2572	5
3072	4

① Sicherheitsprofilrost 2mm Graepel rund DIN EN 10025-2 S235JR
alternativ: DIN EN 10111-DD11 ReH≥240N/mm² Rm≥360N/mm²
② Bl 4x60x60 DIN EN 10025-2 S235JR
③ Kennzeichnung

verzinkt

ALFIX GmbH
63828 Edelbach
09603 Großschirma

ALBLITZ MODUL

Zwischenbelag

nach Z-8.1-862

Anlage 8 Seite 88 zur allgemeinen bauaufsichtlichen Zulassung Z-8.22-913 von 7. Mai 2012 Deutsches Institut für Bautechnik

A709-A108_ABM

11.2010

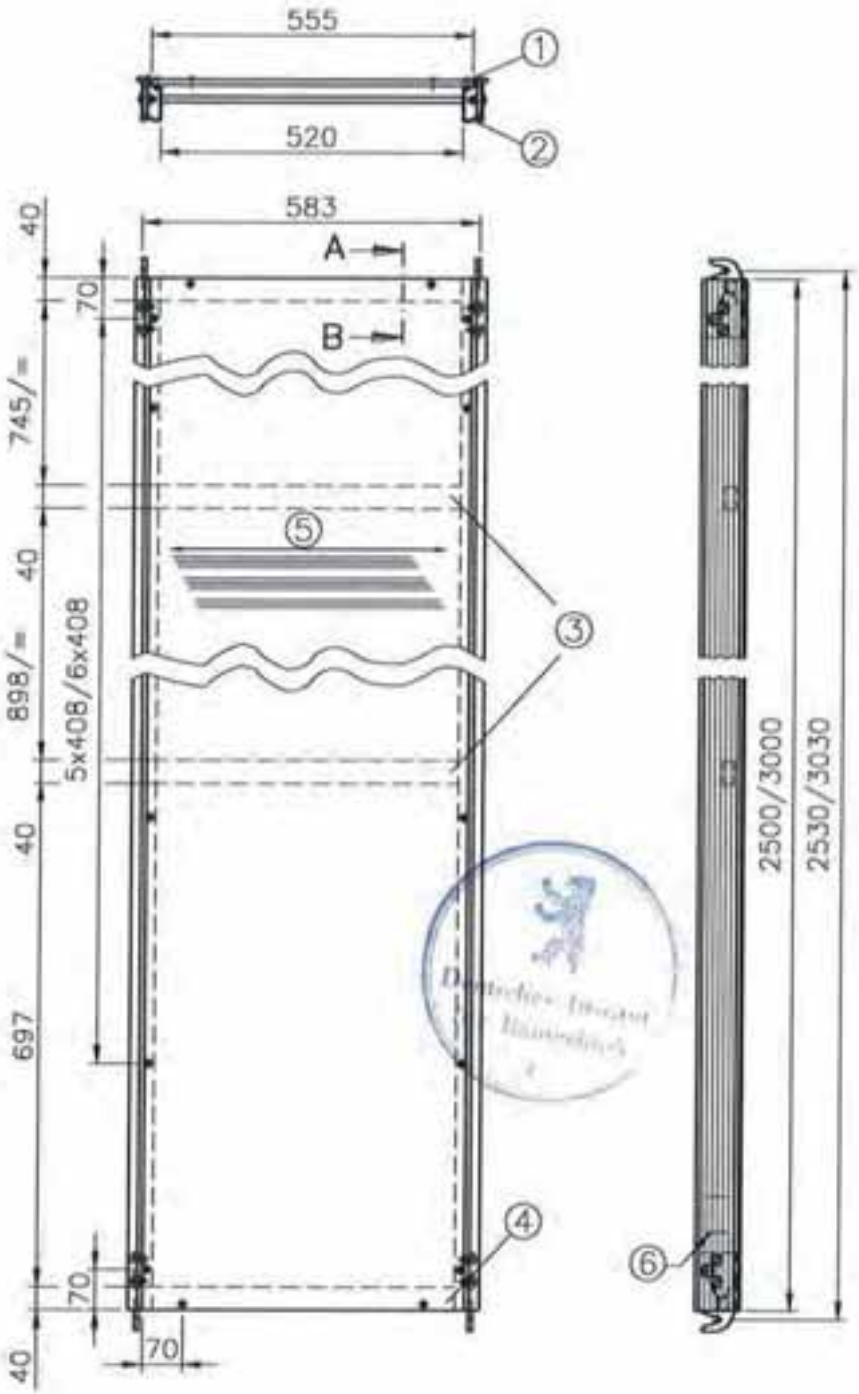

①	Combi-Mirror WISA-Sperrholz 10x555 nach Z-9.1-430 BFU 100-G	
②	Holmprofil 78x42	EN AW-6063-T66 (AlMgSi0.5F25)
③	RV 40x20x2	EN AW-6063-T66 (AlMgSi0.5F25)
④	Griffprofil	EN AW-6063-T66 (AlMgSi0.5F25)
⑤	Faserrichtung	
⑥	Kennzeichnung	

Details siehe A705-A011 Lastklasse 3

ALFIX GmbH
63828 Edelbach
09603 Großschirma

ALBLITZ MODUL

Alu-Belag mit Sperrholz
2,57m; 3,07m
noch Z-8.1-862

alte Ausführung

Anlage B Seite 89 zur allgemeinen bauaufsichtlichen Zulassung Z-8.22-913 vom 7. Mai 2012 Deutsches Institut für Bautechnik

A705-A009_ABM

11.2010

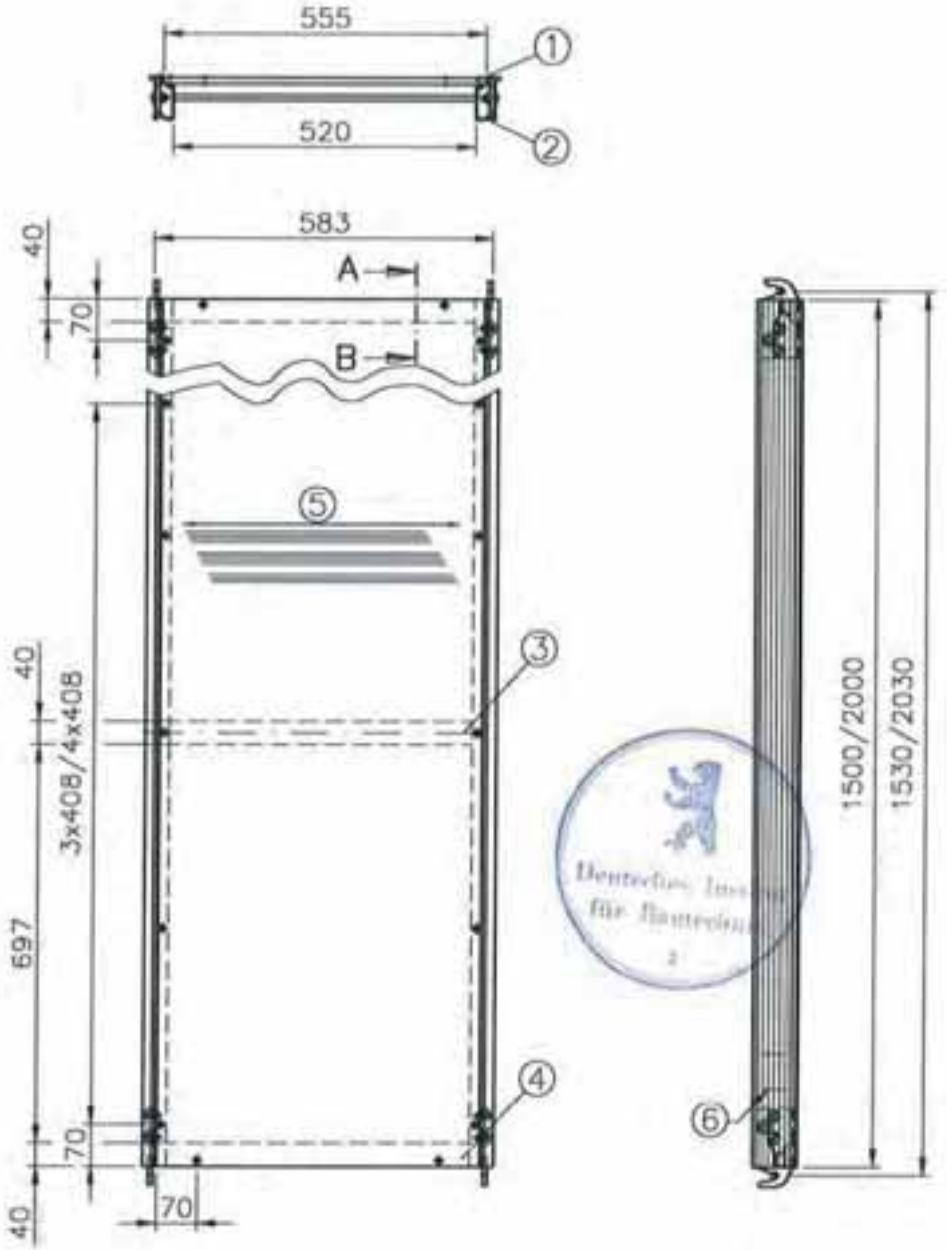

①	Combi-Mirror WISA-Sperrholz 10x555 nach Z-9.1-430	BFU 100-G
②	Holmprofil 78x42	EN AW-6063-T66 (AlMgSi0.5F25)
③	RHP 40x20x2	EN AW-6063-T66 (AlMgSi0.5F25)
④	Griffprofil	EN AW-6063-T66 (AlMgSi0.5F25)
⑤	Faserrichtung	
⑥	Kennzeichnung	

Details siehe A705-A011 Lastklasse 3

ALFIX GmbH
63828 Edelbach
09603 Großschirma

ALBLITZ MODUL

Alu-Belag mit Sperrholz
1,57m; 2,07m

nach Z-8.1-862

alte Ausführung

Anlage 8 Seite 90 zur allgemeinen bauaufsichtlichen Zulassung Z-8.22-913 vom 7. Mai 2012 Deutsches Institut für Bautechnik

A705-A010_ABM

04.2012

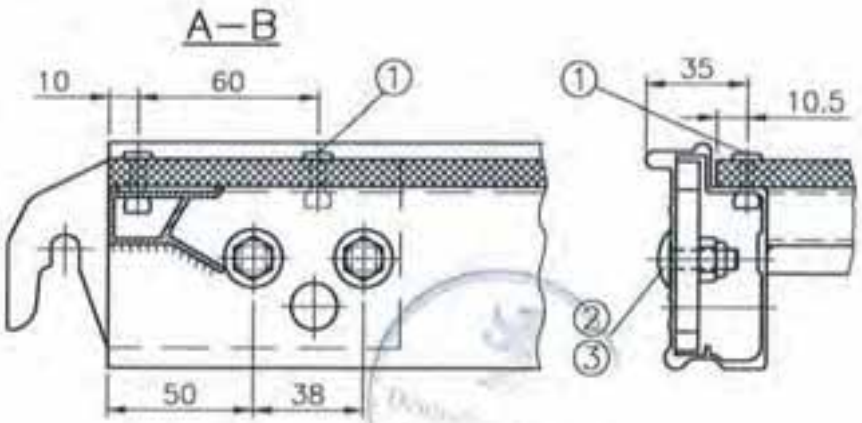

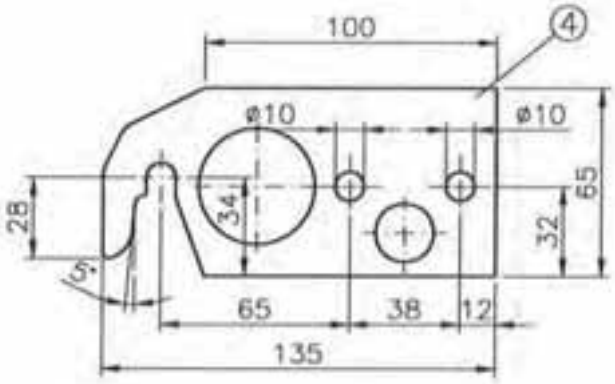

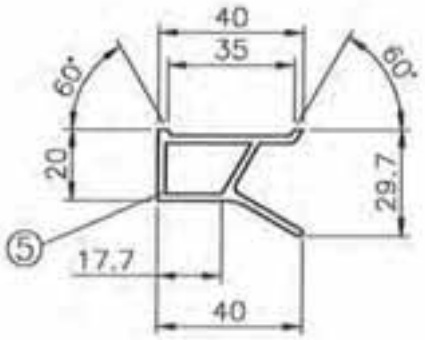

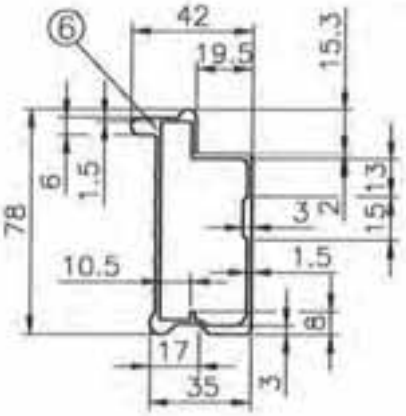

①	Blindniet ø5x20		EN AW–5754 H112 (AlMg3)
②	Flachrundschraube	M8x20 DIN 603	
③	Mutter selbstsichernd	M8 DIN 980	
④	Einhängeklaue	BI 8	S235JRG2 verzinkt
⑤	Griffprofil; Stegdicke 2mm		EN AW–6063–T66 (AlMgSi0.5F25)
⑥	Alu–Holmprofil		EN AW–6063–T66 (AlMgSi0.5F25)

ALFIX GmbH
63828 Edelbach
09603 Großschirma

ALBLITZ MODUL

Details zu
Alu–Belagtafel
nach Z–8.1–862

alte Ausführung

Anlage B Seite 91 zur allgemeinen bauaufsichtlichen Zulassung Z–8.22–913 vom 7. Mai 2012 Deutsches Institut für Bautechnik

A705–A011_ABM

11.2010

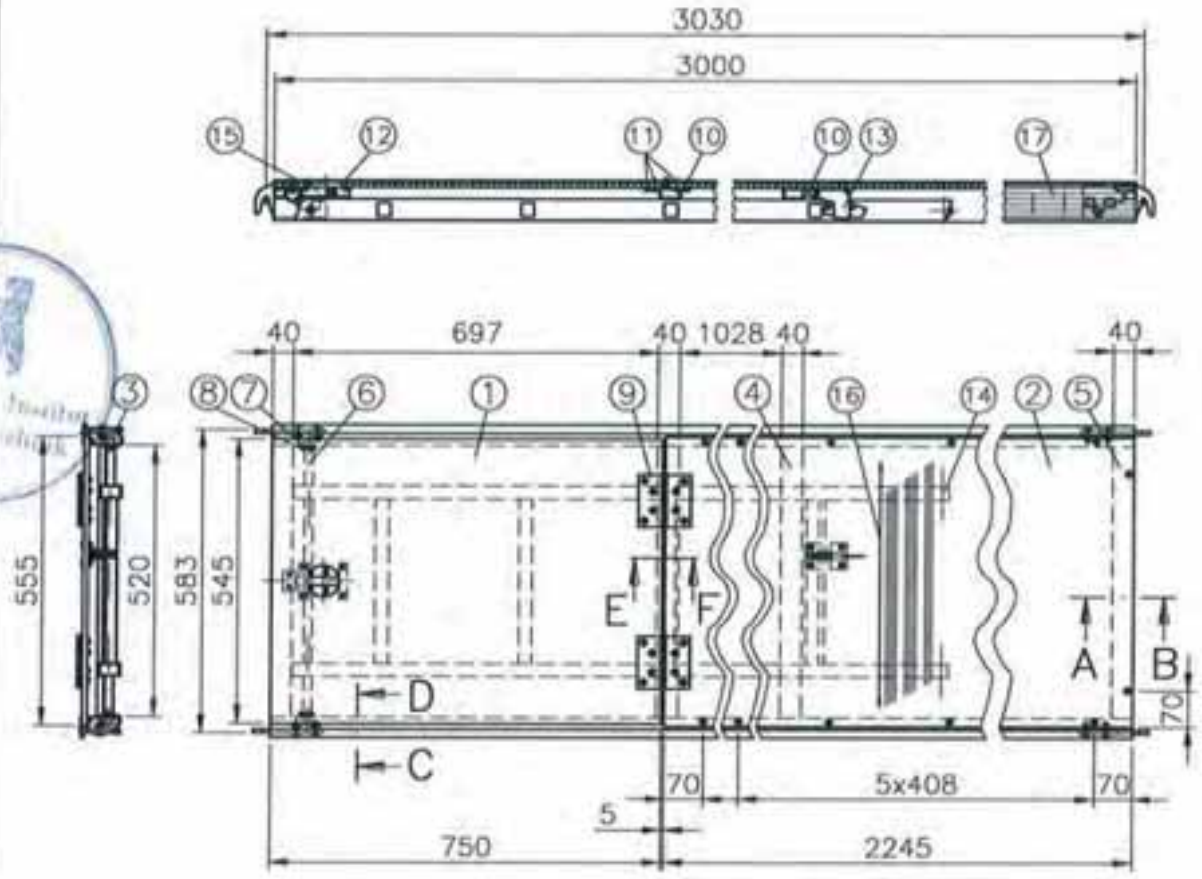

①	Combi-Mirror WISA-Sperrholz 10x545 nach Z-9.1-430	BFU 100-G
②	Combi-Mirror WISA-Sperrholz 10x555 nach Z-9.1-430	BFU 100-G
③	Holmprofil 78x42	EN AW-6063-T66 (AlMgSi0.5F25)
④	RV 40x20x2	EN AW-6063-T66 (AlMgSi0.5F25)
⑤	Griffprofil	EN AW-6063-T66 (AlMgSi0.5F25)
⑥	Rohr ø15x2	S235JRH
⑦	Scheibe ø17	DIN 125
⑧	Splint ø4x25	DIN 94
⑨	Scharnier 100x100x1,6	
⑩	Blindniet ø5x20	EN AW-5754 H112 (AlMg3)
⑪	Blindniet ø4,8x18	EN AW-5754 H112 (AlMg3)
⑫	Blindniet ø4,8x16	EN AW-5754 H112 (AlMg3)
⑬	Leiterhalter	
⑭	Leiter	siehe A709-A115
⑮	Riegel	
⑯	Faserrichtung	
⑰	Kennzeichnung	

Details siehe A705-A011 und A705-A014

Lastklasse 3

ALFIX GmbH
63828 Edelbach
09603 Großschirma

ALBLITZ MODUL

Alu-Durchstiegsbelagtafel
3,07m mit Leiter

nach Z-8.1-862

alte Ausführung

Anlage 8 Seite 92 zur allgemeinen bauaufsichtlichen Zulassung Z-8.22-913 vom 7. Mai 2012 Deutsches Institut für Bautechnik

A705-A012_ABM

11.2010

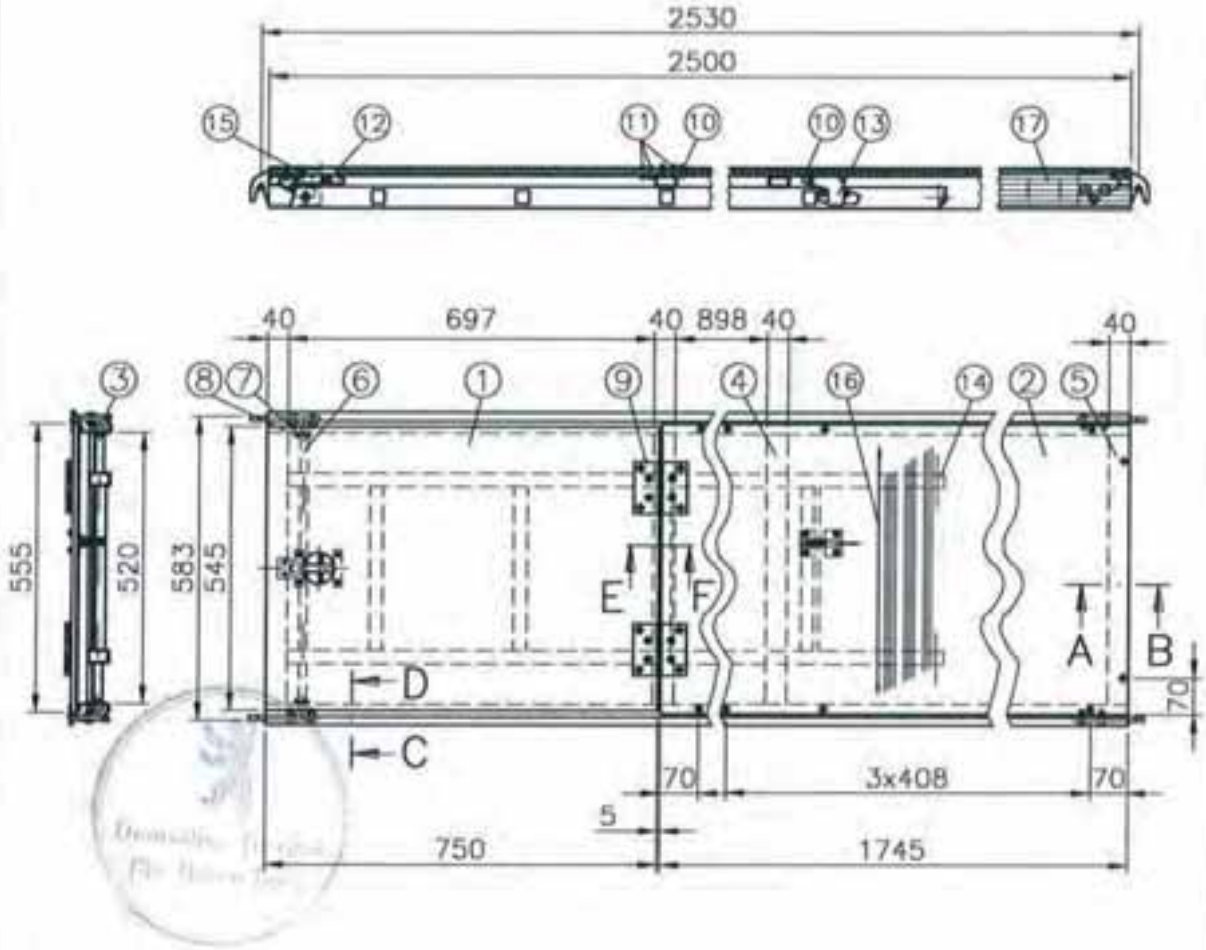

①	Combi-Mirror WISA-Sperrholz 10x545 nach Z-9.1-430 BFU 100-G	
②	Combi-Mirror WISA-Sperrholz 10x555 nach Z-9.1-430 BFU 100-G	
③	Holmprofil 78x42	EN AW-6063-T66 (AlMgSi0.5F25)
④	RV 40x20x2	EN AW-6063-T66 (AlMgSi0.5F25)
⑤	Griffprofil	EN AW-6063-T66 (AlMgSi0.5F25)
⑥	Rohr ø15x2	S235JRH
⑦	Scheibe ø17	DIN 125
⑧	Splint ø4x25	DIN 94
⑨	Scharnier 100x100x1,6	
⑩	Blindniet ø5x20	EN AW-5754 H112 (AlMg3)
⑪	Blindniet ø4,8x18	EN AW-5754 H112 (AlMg3)
⑫	Blindniet ø4,8x16	EN AW-5754 H112 (AlMg3)
⑬	Leiterhalter	
⑭	Leiter	siehe A709-A115
⑮	Riegel	
⑯	Faserrichtung	
⑰	Kennzeichnung	

Details siehe A705-A011 und A705-A014

Lastklasse 3

ALFIX GmbH
63828 Edelbach
09603 Großschirma

ALBLITZ MODUL

Alu-Durchstiegsbelagtafel
2,57m mit Leiter
nach Z-8.1-862

alte Ausführung

Anlage 8 Seite 93 zur allgemeinen bauaufsichtlichen Zulassung Z-8.22-913 vom 7. Mai 2012 Deutsches Institut für Bautechnik

A705-A013_ABM

11.2010

A–B

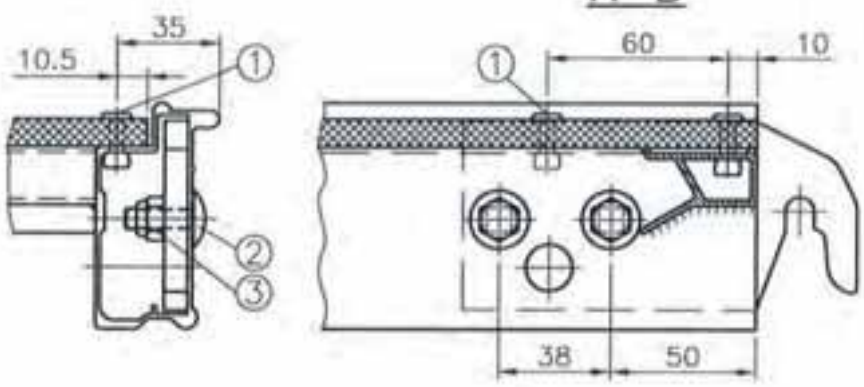

C–D

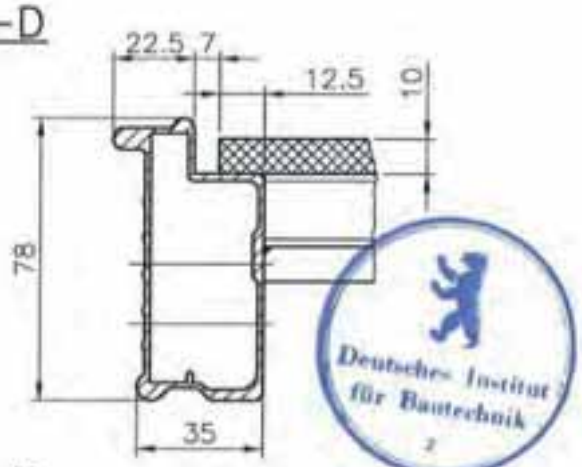

Deutsches Institut für Bautechnik

E–F

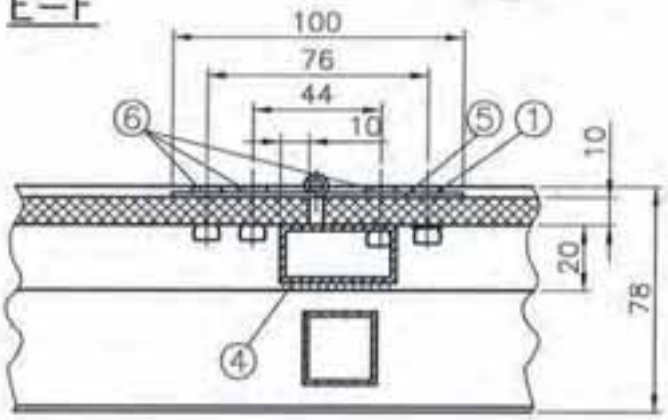

①	Blindniet ø5x20		EN AW-5754 H112 (AlMg3)
②	Flachrundschraube	M8x20 DIN 603	
③	Mutter selbstsichernd	M8 DIN 980	
④	Kasten 40x20x2		EN AW-6063-T66 (AlMgSi0.5F25)
⑤	Scharnier 100x100x1.6		
⑥	Blindniet ø4,8x18		EN AW-5754 H112 (AlMg3)

LFIX GmbH
63828 Edelbach
09603 Großschirma

ALBLITZ MODUL

Schnitte zu
Alu-Durchstiegsbelagtafel
nach Z-8.1-862

alte Ausführung

Anlage 8 Seite 94 zur
allgemeinen bauaufsichtlichen
Zulassung Z-8.22-913
vom 7. Mai 2012
Deutsches Institut für Bautechnik

A705-A014_ABM

11.2010

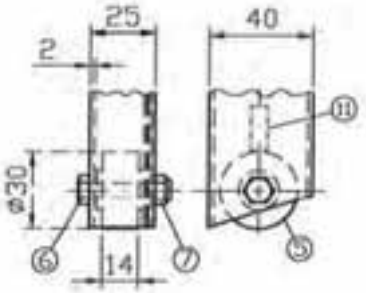

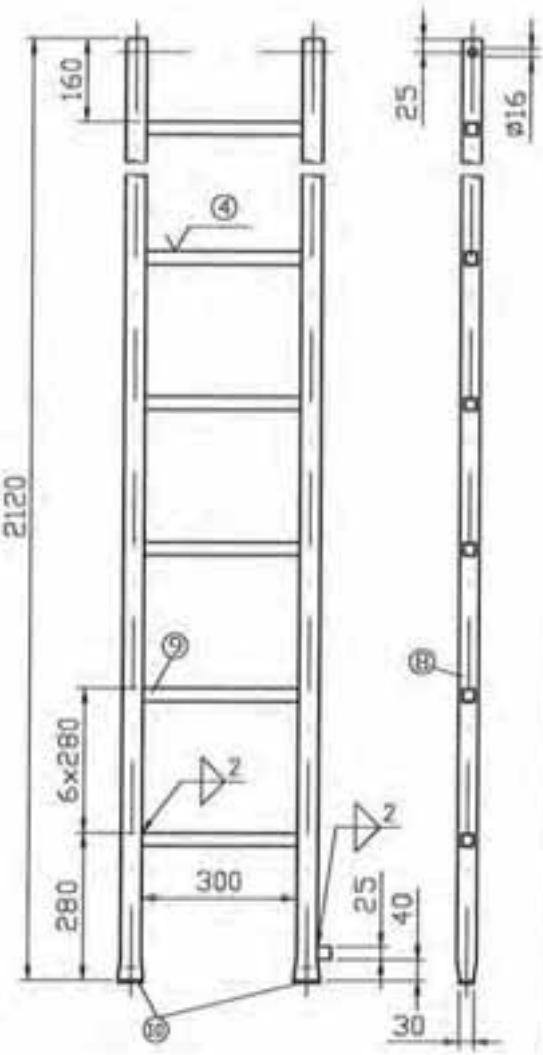

Alte Ausführung

– nur zur Verwendung –

①	Holmprofil 25x40x2	EN AW-6060-T66
②	Sprossenprofil 25x25x1.5	EN AW-6060-T66
③	Verriegelungssprossenprofil 25x25x1.5	EN AW-6060-T66
④	Riffelung	
⑤	Rolle Rd 30x18	130PA/030/011/1/6
⑥	Sechsk.-Schraube M6x30-8.8-vz	DIN 931
⑦	Sechsk.-Mutter selbsts. M6-8-vz	DIN 985
⑧	Rohr ø40x2	AlMgSi1F28
⑨	Sprossenprofil 25x25x1.5	AlMgSi1F28
⑩	Rohrkappe PVC	
⑪	Kennzeichnung	

ALFIX GmbH
63828 Edelbach
09603 Großschirma

ALBLITZ MODUL

Innenleiter

nach Z-8.1-862

Anlage 8 Seite 95 zur allgemeinen bauaufsichtlichen Zulassung Z-8.22-913 von 7. Mai 2012 Deutsches Institut für Bautechnik

A709-A115_ABM

11.2010

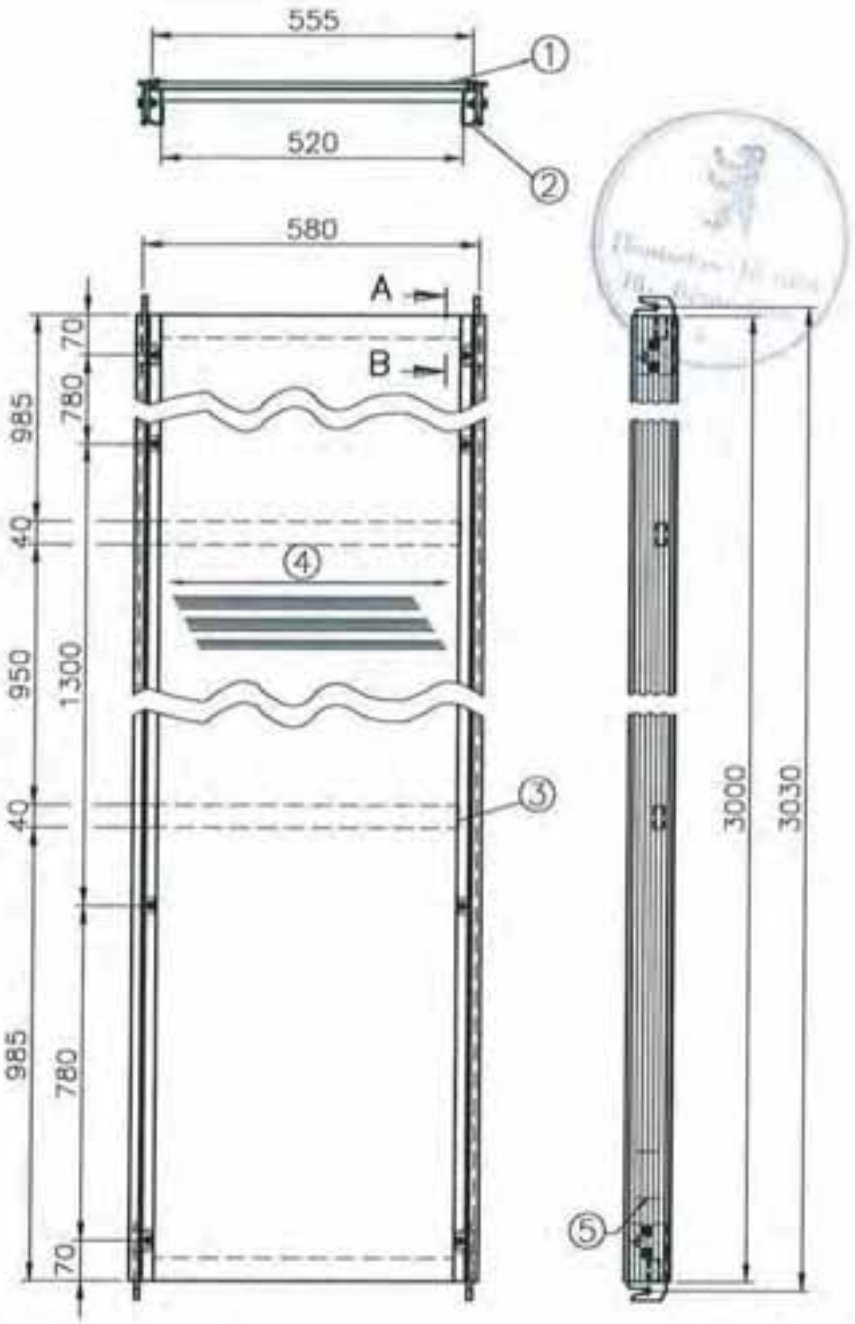

①	Siebdruck-Sperrholz 10x555	(BFU 100-10 DIN 68705 Bl.3) bis '97 BFU 100G-10 DIN 68705 Bl.3
②	Alu-Holm 78x42(35) Form A	AlMgSi0.5F25
③	K 40x20x2	AlMgSi0.5F25
④	Faserrichtung	
⑤	Kennzeichnung	

( ) = alte Ausführung, mit Kennzeichnung: Herstellerzeichen, Herstelljahr, Z-8.1-310, 0

Details siehe A705-A018 Lastklasse 3

LFIX GmbH
63828 Edelbach
09603 Großschirma

ALBLITZ MODUL

Alu-Belag mit Sperrholz
3,07m

nach Z-8.1-862

Bauteil wird nicht mehr hergestellt
– nur zur Verwendung –

Anlage B Seite 96 zur allgemeinen bauaufsichtlichen Zulassung Z-8.22-913 vom 7. Mai 2012 Deutsches Institut für Bautechnik

A705-A016_ABM

11.2010

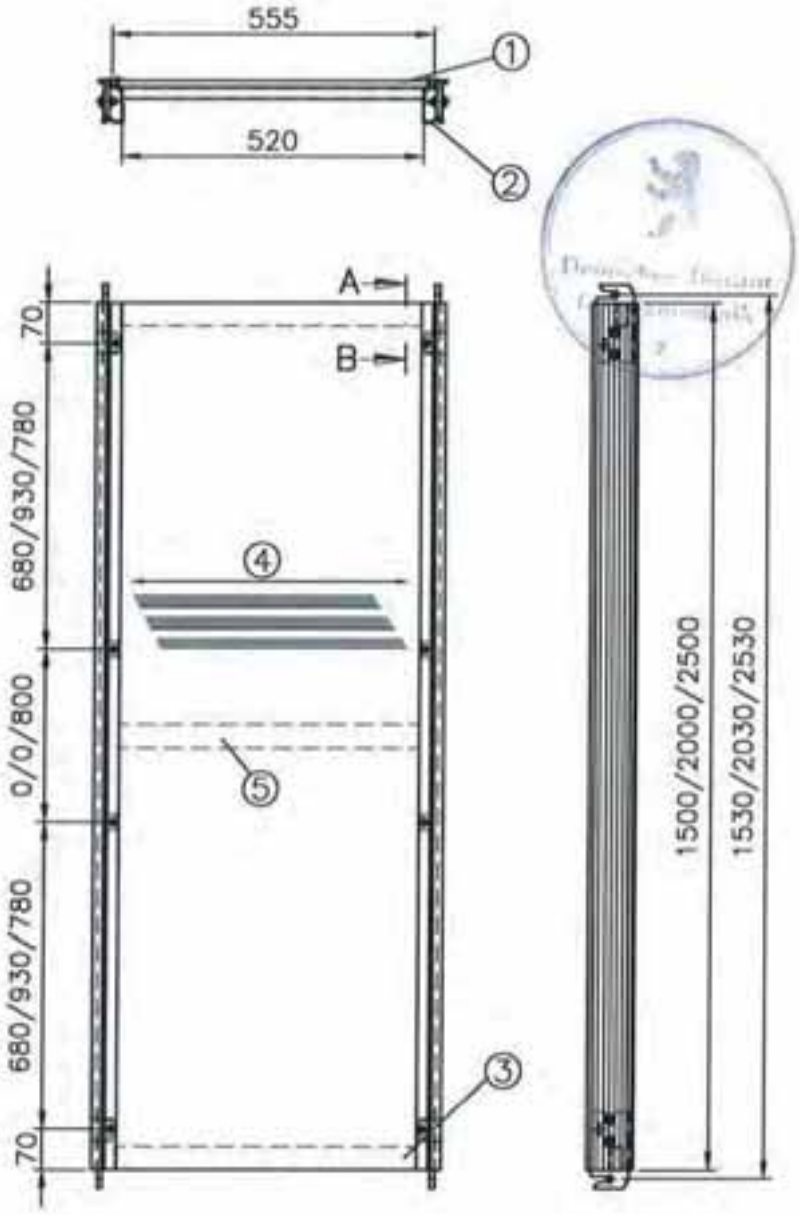

①	Siebdruck-Sperrholz 10x555	(BFU 100-10 DIN 68705 Bl.3) bis '97 BFU 100G-10 DIN 68705 Bl.3
②	Alu-Holm 78x42(35) Form A	AlMgSi0.5F25
③	K 40x20x2	AlMgSi0.5F25
④	Faserrichtung	
⑤	nur bei Feldlänge 2,5m	

( ) = alte Ausführung, mit Kennzeichnung: Herstellerzeichen, Herstelljahr, Z-8.1-310, Ü

Details siehe A705-A018 Lastklasse 3

ALFIX GmbH
63828 Edelbach
09603 Großschirma

ALBLITZ MODUL

Alu-Belag mit Sperrholz
1,57m; 2,07m; 2,57m

nach Z-8.1-862

Bauteil wird nicht mehr hergestellt
– nur zur Verwendung –

Anlage B Seite 97 zur allgemeinen bauaufsichtlichen Zulassung Z-8.22-913 vom 7. Mai 2012 Deutsches Institut für Bautechnik

A705-A017_ABM

11.2010

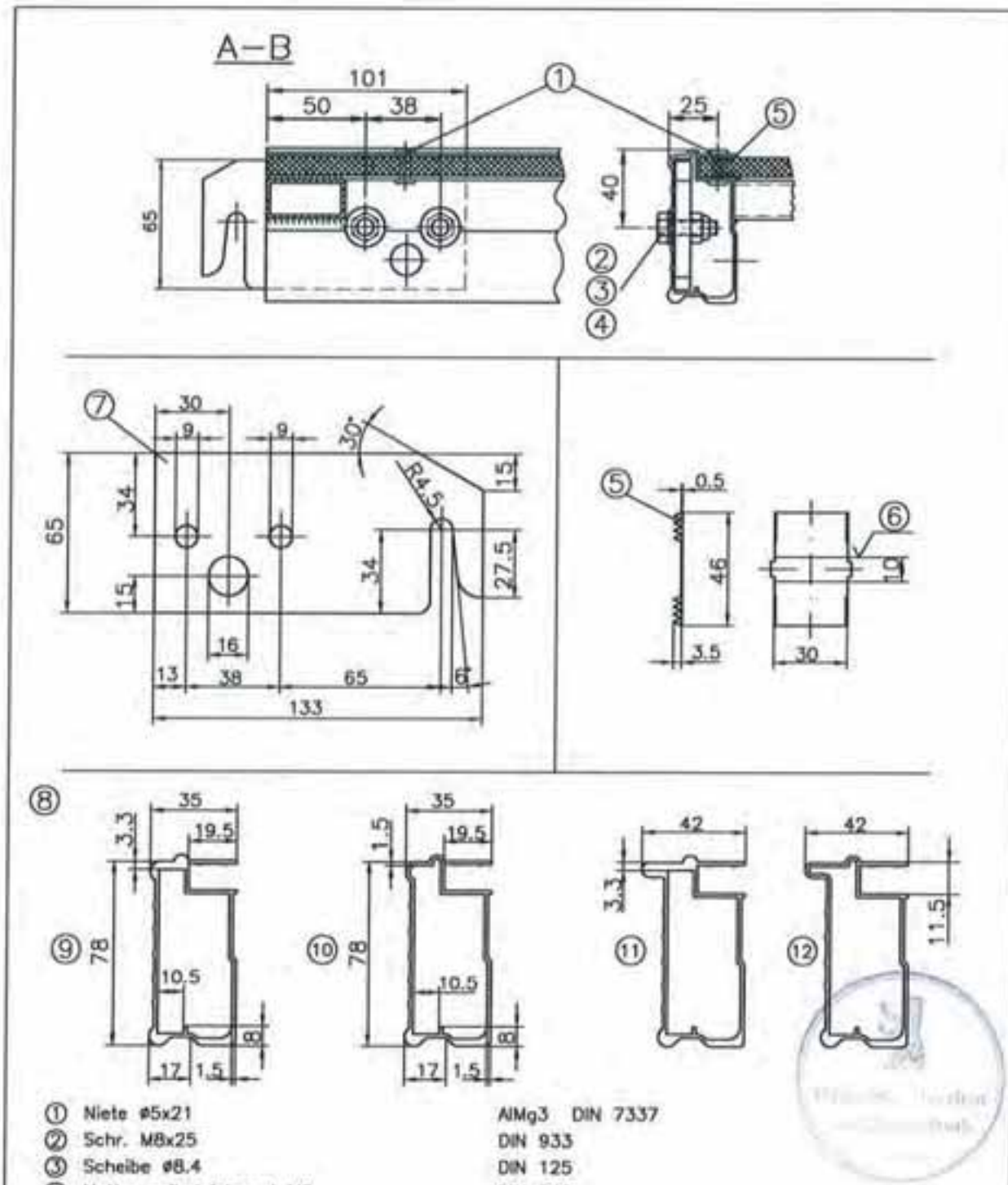

①	Niete ø5x21	AlMg3 DIN 7337
②	Schr. M8x25	DIN 933
③	Scheibe ø8.4	DIN 125
④	Mutter selbstsichernd M8	DIN 982
⑤	Krampe; Bl. t=0.5; ab Bj. '92	S235JR verzinkt
⑥	Prägung zum nachtr. Biegen	EN AW–6063–T66 (AlMgSi0.5F25)
⑦	Einhängeklaue; Bl. t=8	S235JRG2 verzinkt
⑧	Alu–Holme	AlMgSi0.5F25
⑨	Form A (alte Ausf.)	
⑩	Form B (alte Ausf.)	
⑪	Form A ab 01/95	
⑫	Form B ab 01/95	

LFIX GmbH
63828 Edelbach
09603 Großschirma

ALBLITZ MODUL

Details zu
Alu–Belagtafel
nach Z–8.1–862

Bauteil wird nicht mehr hergestellt
– nur zur Verwendung –

Anlage B Seite 98 zur
allgemeinen bauaufsichtlichen
Zulassung Z–8.22–913
vom 7. Mai 2012
Deutsches Institut für Bautechnik

A705–A018_ABM

11.2010

Deutsches Institut für Bautechnik

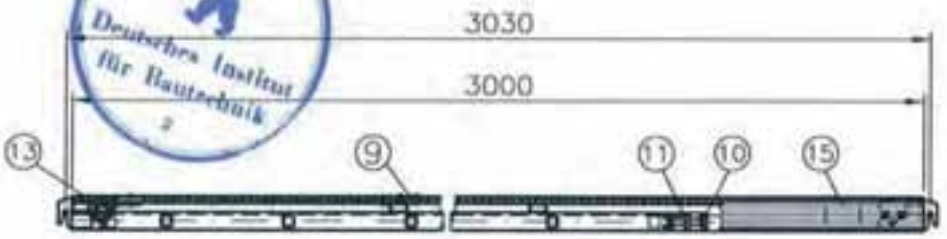

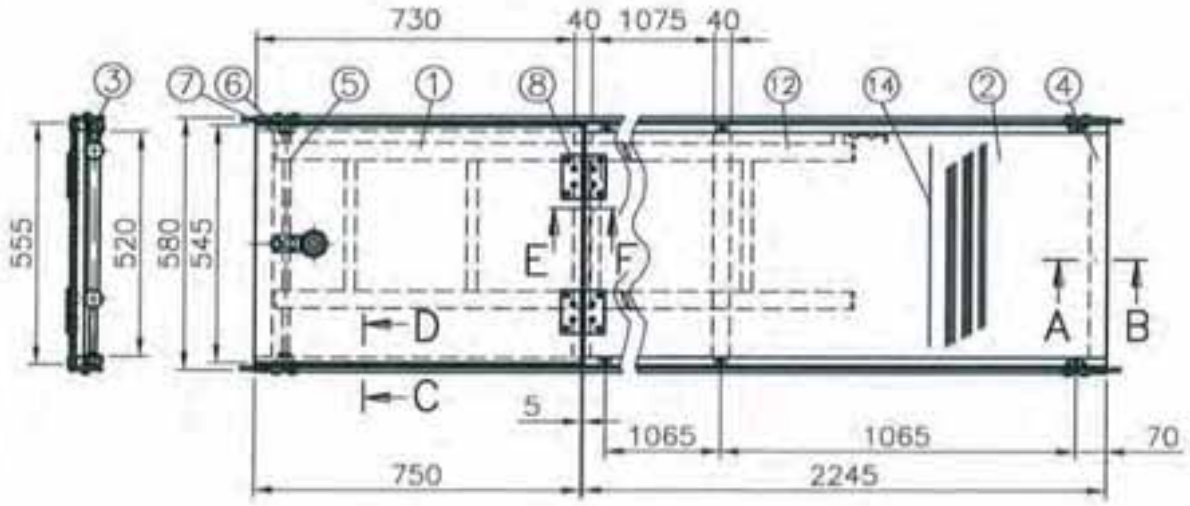

①	Siebdruck-Sperrholz 10x545	(BFU100-12 DIN 68705 Bl.3) bis '97 BFU100G-12 DIN 68705 Bl.3
②	Siebdruck-Sperrholz 10x555	(BFU100-10 DIN 68705 Bl.3) bis '97 BFU100G-10 DIN 68705 Bl.3
③	Alu-Holm 78x42(35) /A	AlMgSi0.5F25
④	K 40x20x2	AlMgSi0.5F25
⑤	(Rohr 15x1	AlMgSi0.5F25) bis '97
	Rd. ø15	AlMgSi0.5F22
⑥	Scheibe ø15	DIN 125
⑦	Splint ø4x32	DIN 94
⑧	Scharnier 100x100x1,6	
⑨	Niete ø5x16	DIN 7337
⑩	Niete ø5x8	DIN 7337
⑪	Riegel 100mm	
⑫	Leiter	siehe A709-A115
⑬	Riegel gekröpft mit Ring 100mm	
⑭	Faserrichtung	
⑮	Kennzeichnung	

( ) = alte Ausführung, mit Kennzeichnung: Herstellerzeichen, Herstelljahr, Z-8.1-310, Ü

Details siehe A705-A018 und A705-A021 Lastklasse 3

LFIX GmbH
63828 Edelbach
09603 Großschirma

ALBLITZ MODUL

Alu-Durchstiegsbelagtafel
3,07m mit Leiter

nach Z-8.1-862

Bauteil wird nicht mehr hergestellt
- nur zur Verwendung -

Anlage 8 Seite 99 zur allgemeinen bauaufsichtlichen Zulassung Z-8.22-913 vom 7. Mai 2012 Deutsches Institut für Bautechnik

A705-A019_ABM

11.2010

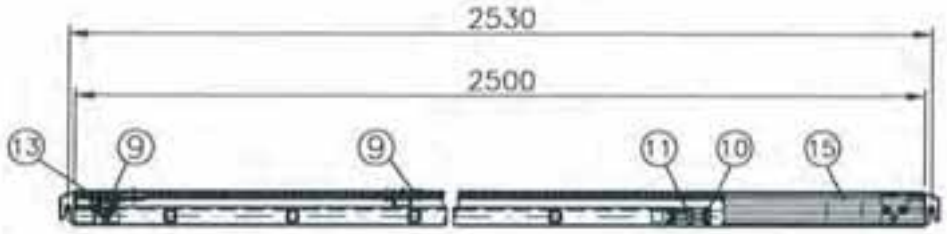

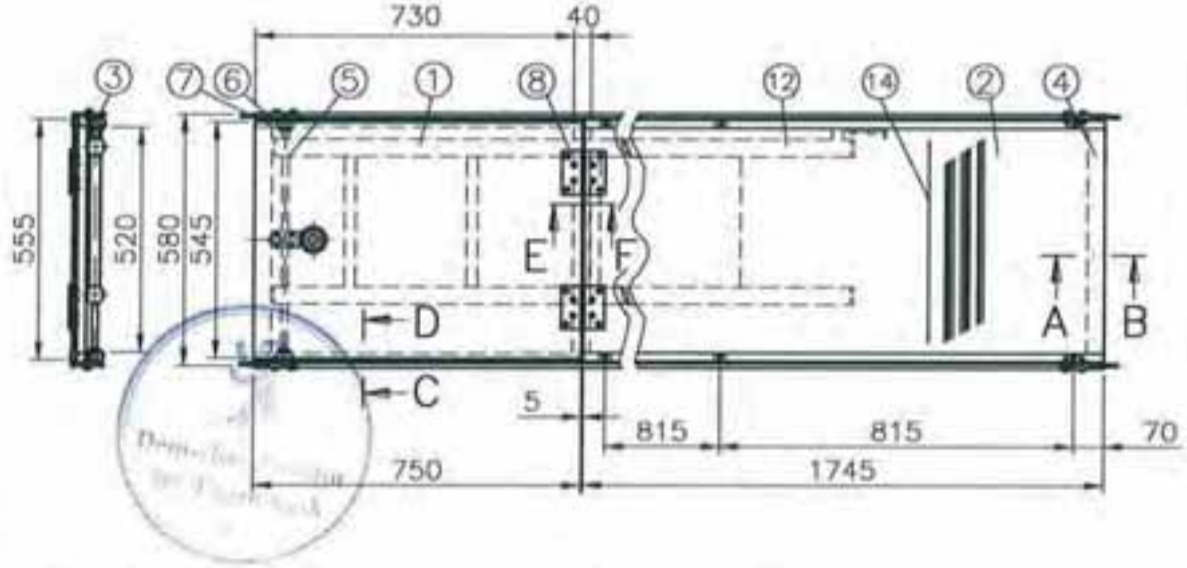

①	Siebdruck-Sperrholz 10x545	(BFU100-12 DIN 68705 Bl.3) bis '97 BFU100G-12 DIN 68705 Bl.3
②	Siebdruck-Sperrholz 10x555	(BFU100-10 DIN 68705 Bl.3) bis '97 BFU100G-10 DIN 68705 Bl.3
③	Alu-Holm 78x42(35) /A	AlMgSi0.5F25
④	K 40x20x2	AlMgSi0.5F25
⑤	(Rohr 15x1 Rd. ø15	AlMgSi0.5F25) bis '97 AlMgSi0.5F22
⑥	Scheibe ø15	DIN 125
⑦	Splint ø4x32	DIN 94
⑧	Scharnier 100x100x1,6	
⑨	Niete ø5x16	DIN 7337
⑩	Niete ø5x8	DIN 7337
⑪	Riegel 100mm	
⑫	Leiter	siehe A709-A115
⑬	Riegel gekröpft mit Ring 100mm	
⑭	Faserrichtung	
⑮	Kennzeichnung	

( ) = alte Ausführung, mit Kennzeichnung: Herstellerzeichen, Herstelljahr, Z-8.1-310, Ü

Details siehe A705-A018 und A705-A021 Lastklasse 3

ALFIX GmbH
63828 Edelbach
09603 Großschirma

ALBLITZ MODUL

Alu-Durchstiegsbelagtafel
2,57m mit Leiter

noch Z-8.1-862

Bauteil wird nicht mehr hergestellt
– nur zur Verwendung –

Anlage 8 Seite 100 zur allgemeinen bauaufsichtlichen Zulassung Z-8.22-913 vom 7. Mai 2012 Deutsches Institut für Bautechnik

A705-A020_ABM

11.2010

C–D

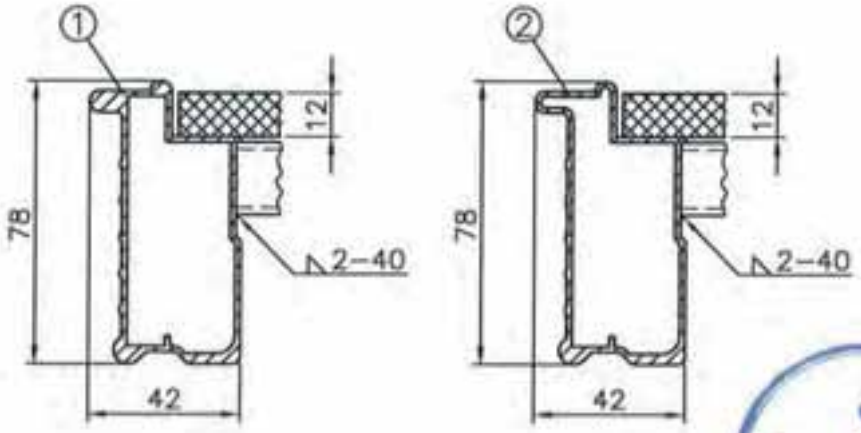

Deutsches Institut für Bautechnik

E–F

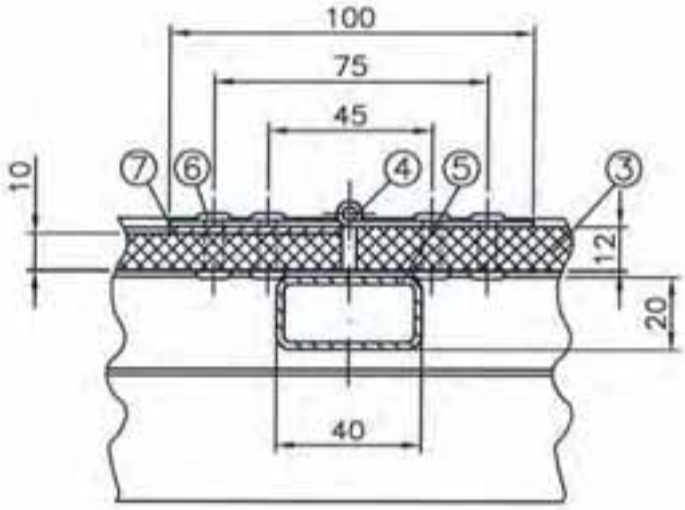

① Form A
② Form B
③ Klappe
④ Scharnier 100x100x1.6
⑤ K 40x20x2 AlMgSi0.5F25
⑥ Alu-Blindniete ø5x16 DIN 7340
⑦ Dickenausgleich

ALFIX GmbH 63828 Edelbach 09603 Großschirma	**ALBLITZ MODUL** Schnitte zu Alu-Durchstiegsbelagtafel noch Z-8.1-862	Bauteil wird nicht mehr hergestellt – nur zur Verwendung – Anlage 8 Seite 101 zur allgemeinen bauaufsichtlichen Zulassung Z-8.22-913 vom 7. Mai 2012 Deutsches Institut für Bautechnik A705-A021_ABM

11.2010

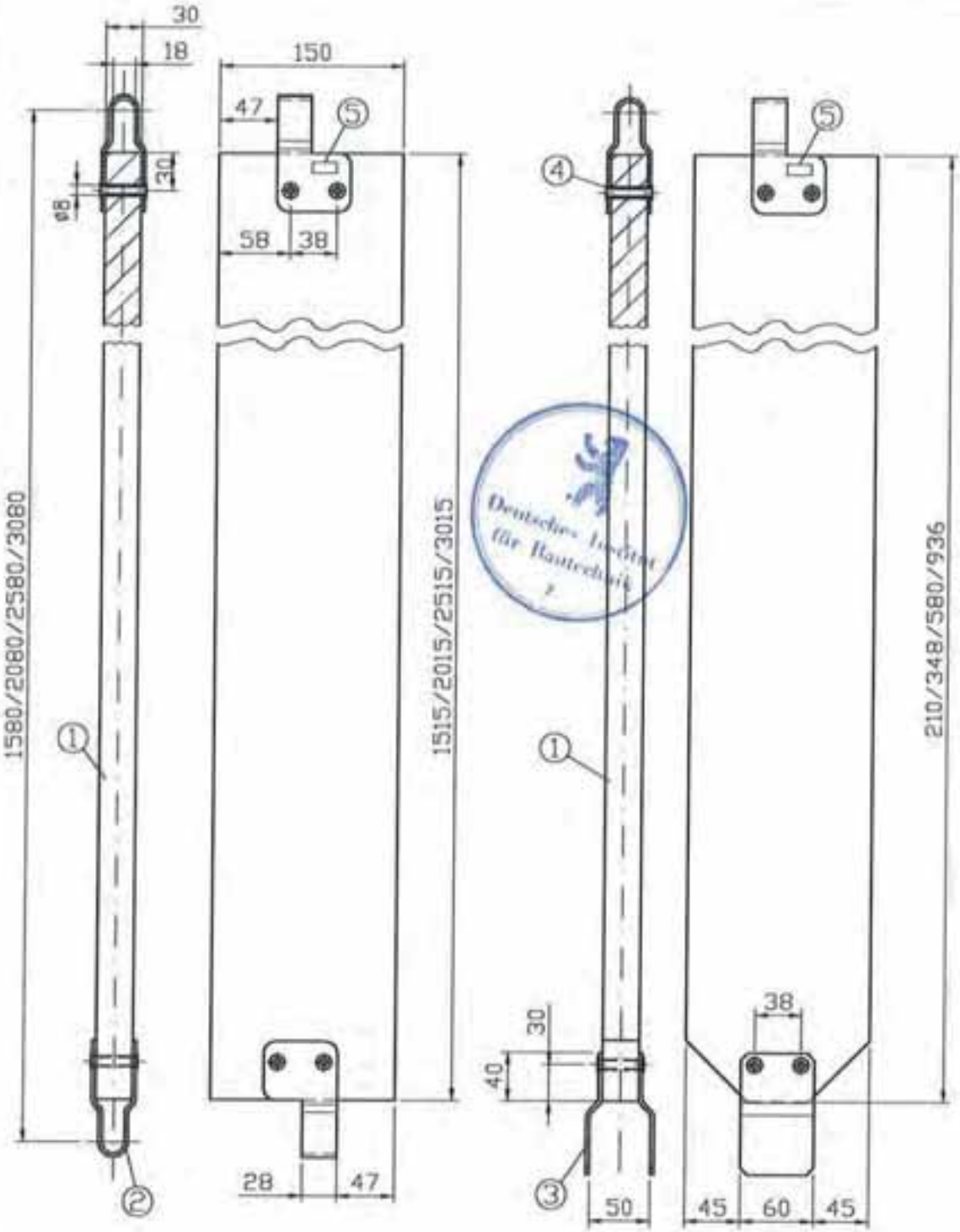

Deutsches Institut für Bautechnik

①	Nadelholz Sortierklasse S10	
②	Spaltband 60x3	DIN EN 10111-DD11 verzinkt
③	Spaltband 60x3	DIN EN 10111-DD11 verzinkt
④	Rohrniet	DIN 7340-A8x0,75x39-St-galv.verz.
⑤	Kennzeichnung	

ALFIX GmbH
63828 Edelbach
09603 Großschirma

ALBLITZ MODUL

Bordbrett
Stirnbordbrett
nach Z-8.1-862

Anlage 8 Seite 102 zur allgemeinen bauaufsichtlichen Zulassung Z-8.22-913 von 7. Mai 2012 Deutsches Institut für Bautechnik

A709-A137_ABM

11.2018

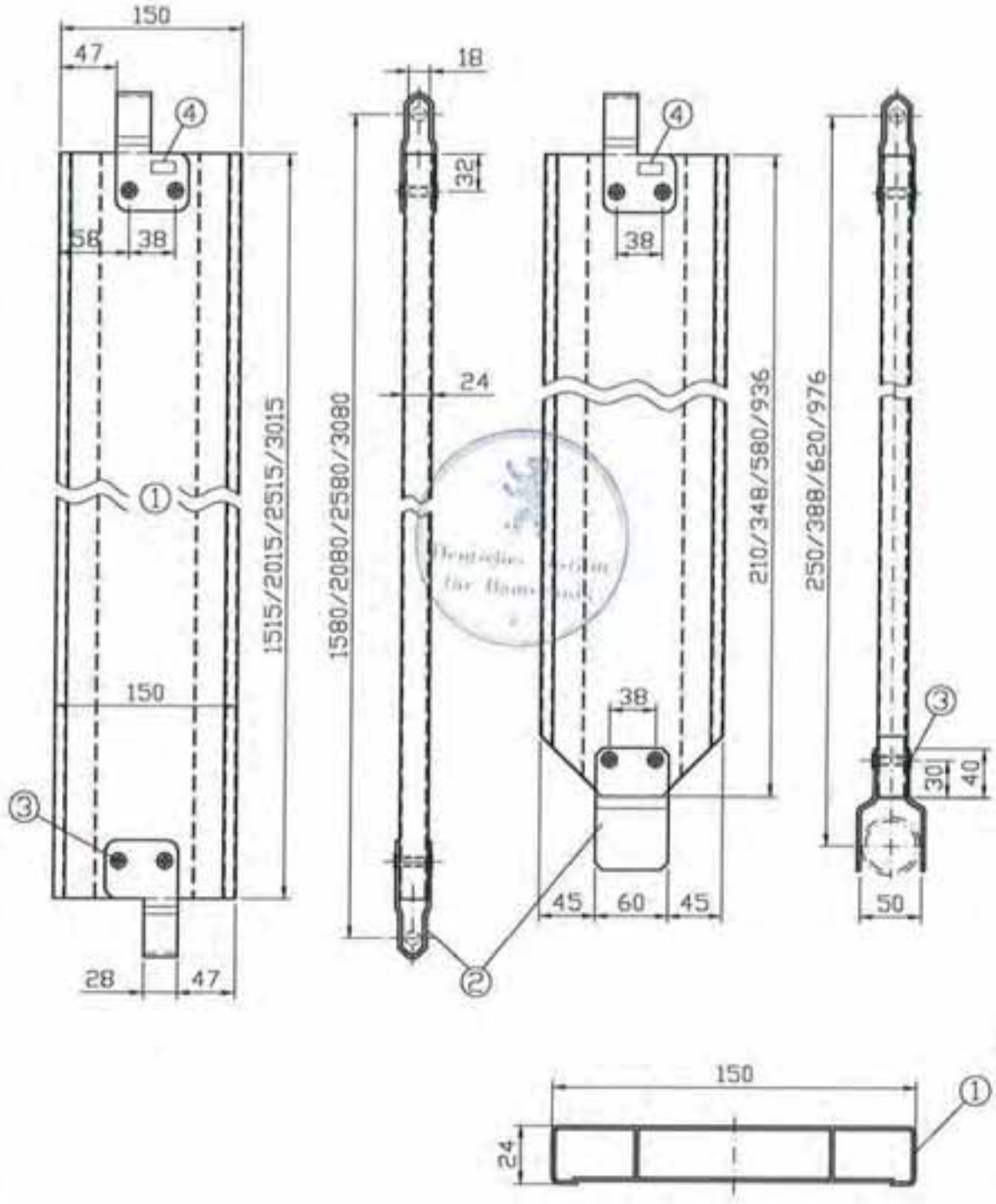

① Profil Aluminium-Bordbrett; s=1,25mm EN AW-6063-T66
② Spaltband 60x3 DIN EN 10111-DD11 verzinkt
③ Rohrniet DIN 7340-A8x0,75x32-St-galv.verz.
④ Kennzeichnung

ALFIX GmbH
63828 Edelbach
09603 Großschirma

ALBLITZ MODUL

Alu-Bordbrett;
Alu-Stirnbordbrett
nach Z-8.1-862

Anlage B Seite 103 zur allgemeinen bauaufsichtlichen Zulassung Z-8.22-913 von 7. Mai 2012 Deutsches Institut für Bautechnik

A709-A170_ABM

11.2010

① Nadelholz Sortierklasse S10
② Spaltband 60x3 DIN EN 10111-DD11 verzinkt
③ Rohrniet DIN 7340-A8x0,75x39-St-galv.verz.
④ Kennzeichnung

LFIX GmbH
63828 Edelbach
09603 Großschirma

ALBLITZ MODUL

Bordbrett-Holz 4,14m

nach Z-8.1-862

Anlage B Seite 104 zur allgemeinen bauaufsichtlichen Zulassung Z-8.22-913 von 7. Mai 2012 Deutsches Institut für Bautechnik

A709-A169_ABM

11.2010

Feldlänge "L"	Länge "X"	Länge ("X")*	Lastklasse
[mm]			
1572	1495	1500	6
2072	1995	2000	6
2572	2495	2500	5
3072	2995	3000	4
4144	4067	–	3

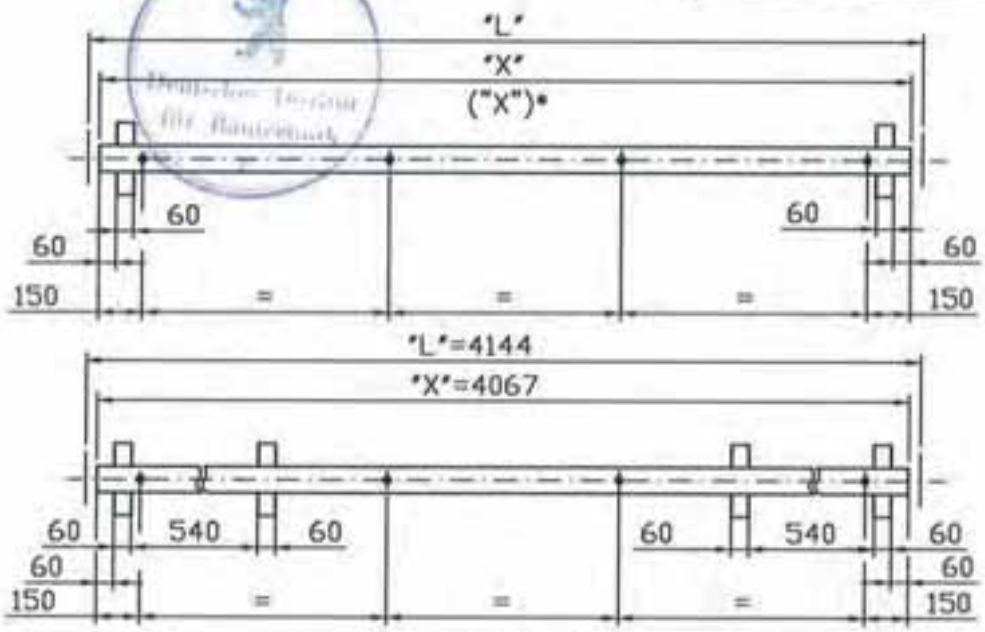

Querschnitt

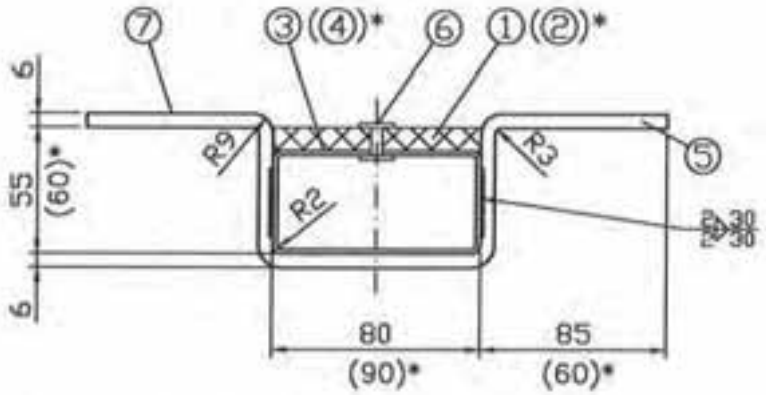

①	Siebdruck-Sperrholz 10x80	BFU 100G-10	DIN 68705 Bl.3
(②)	Siebdruck-Sperrholz 10x90	BFU 100G-10	DIN 68705 Bl.3)*
③	Rechteckhohlprofil 80x40x2	S235JRH	
(④)	Rechteckhohlprofil 90x45x2	S235JRH	DIN 59411)*
⑤	Bl 60x6	S235JRG2	
⑥	Niete ø5x20	AlMg3	DIN 7337
⑦	Kennzeichnung		

( )* Alternative Ausführung

verzinkt

ALFIX GmbH
63828 Edelbach
09603 Großschirma

ALBLITZ MODUL

Spaltabdeckung

nach Z-8.1-862

Anlage B Seite 105 zur allgemeinen bauaufsichtlichen Zulassung Z-8.22-913 vom 7. Mai 2012 Deutsches Institut für Bautechnik

A709-A160_ABM

11.2010

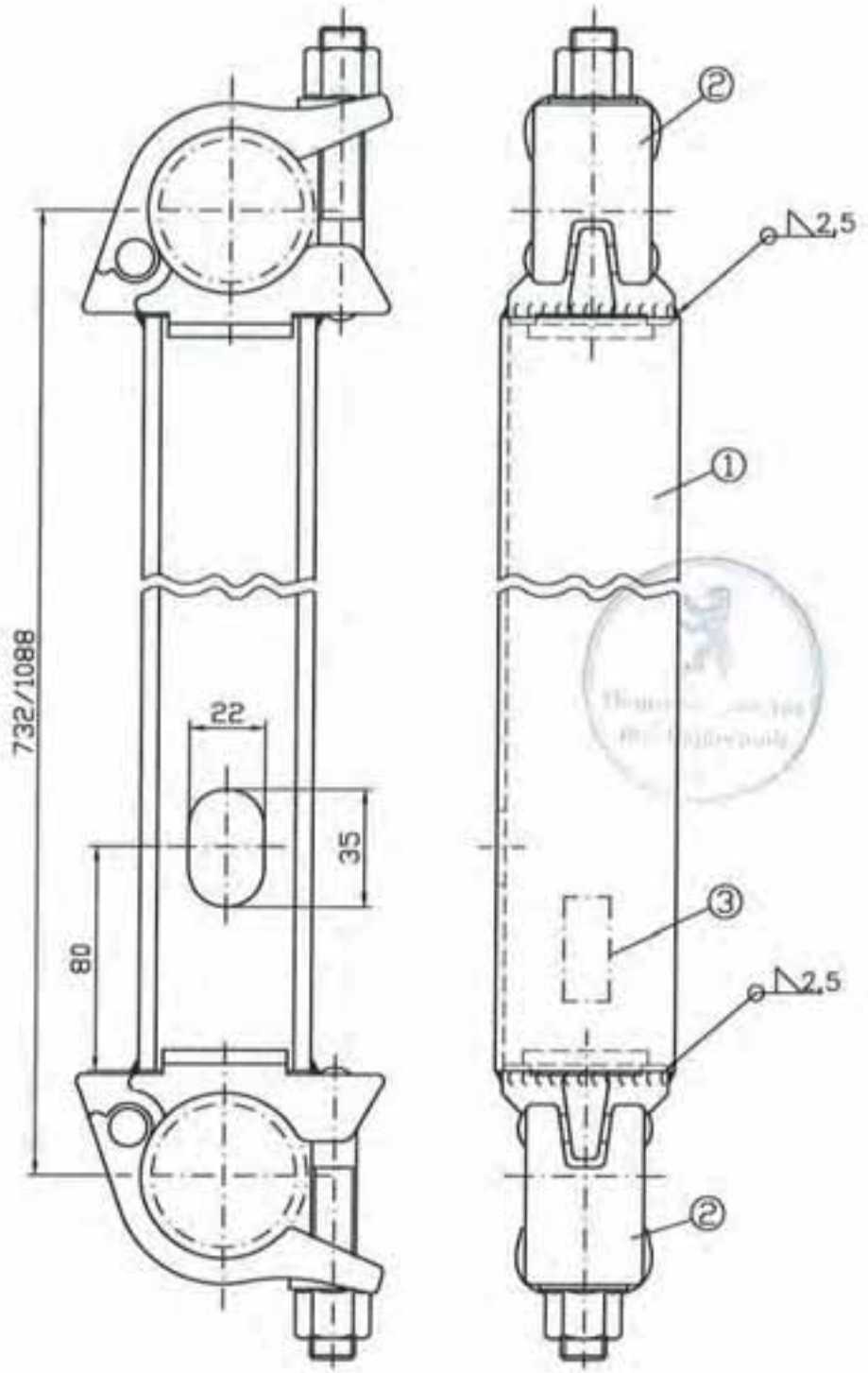

① U-Profil 48x52x2,5 aus Bl 169x2,5 S235JR/
U-Profil 48x60x3 aus Bl 196x3 S235JR
② Halbkupplung Klasse B
③ Kennzeichnung

verzinkt

ALFIX GmbH
63828 Edelbach
09603 Großschirma

ALBLITZ MODUL

Querriegel

nach Z-8.1-862

Anlage B Seite 106 zur allgemeinen bauaufsichtlichen Zulassung Z-8.22-913 von 7. Mai 2012 Deutsches Institut für Bautechnik

A705-A054_ABM

11.2010

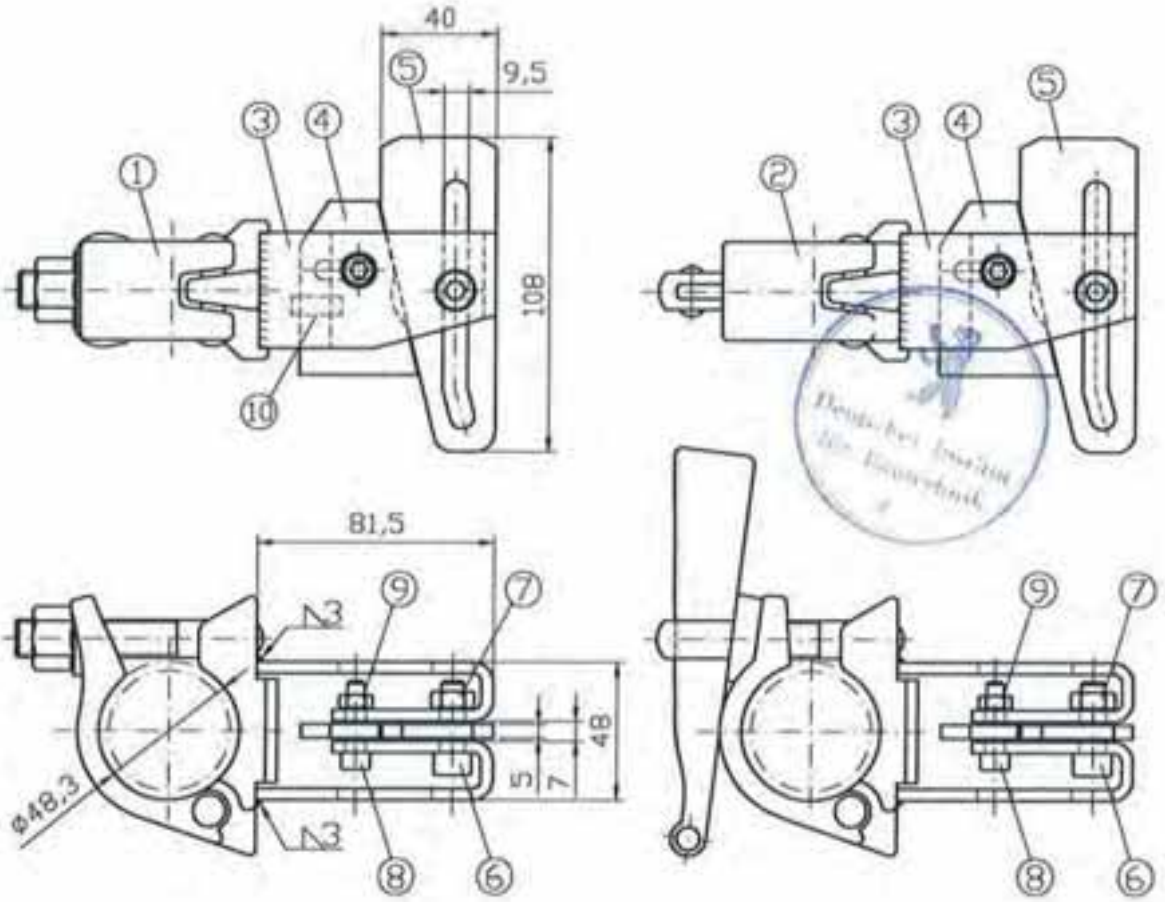

①	Halbkupplung Klasse B	
②	alternativ: Keilkupplung	
③	Fl 40x4	S235JR
④	Bd 70x5	S235JR
⑤	Bd 80x5	S235JR
⑥	Innensechsk.-Schraube	DIN 7984-M8x25-8.8-vz
⑦	Sechsk.-Mutter selbsts.	DIN 985-M8-8-vz
⑧	Innensechsk.-Schraube	DIN 912-M6x25-8.8-vz
⑨	Sechsk.-Mutter selbsts.	DIN 985-M6-8-vz
⑩	Kennzeichnung	

verzinkt

ALFIX GmbH
63828 Edelbach
09603 Großschirma

ALBLITZ MODUL

Geländerkupplung AF

nach Z-8.1-862

Anlage 8 Seite 107 zur allgemeinen bauaufsichtlichen Zulassung Z-8.22-913 vom 7. Mai 2012 Deutsches Institut für Bautechnik

A709-A190_ABM

11.2010

Bordbrettkupplung

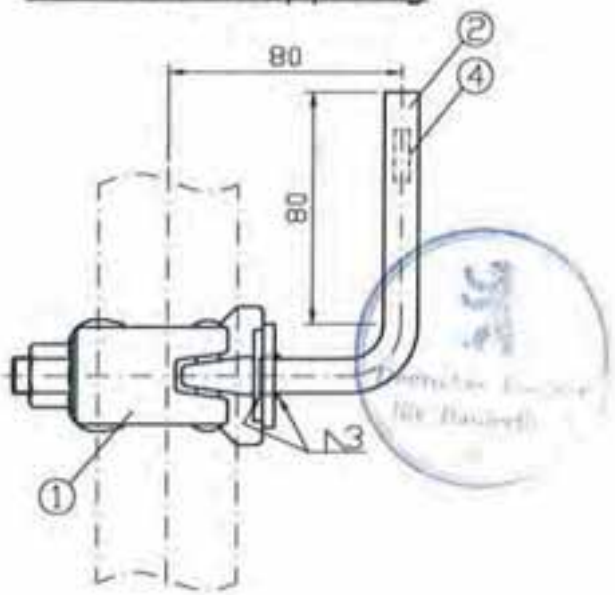

Absteifkupplung

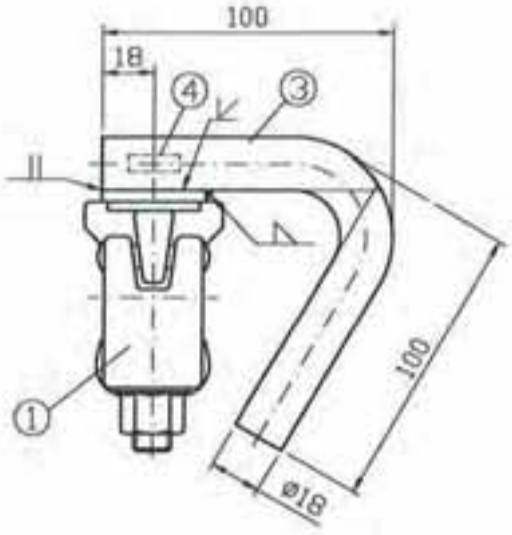

①	Halbkupplung Klasse B	
②	Rd 12	S235JR
③	Rd 18	S235JR
④	Kennzeichnung	

verzinkt

ALFIX GmbH 63828 Edelbach 09603 Großschirma	**ALBLITZ MODUL** Bordbrettkupplung, Absteifkupplung nach Z-8.1-862	Anlage 8 Seite 108 zur allgemeinen bauaufsichtlichen Zulassung Z-8.22-913 vom 7. Mai 2012 Deutsches Institut für Bautechnik A709-A191_ABM

11.2010

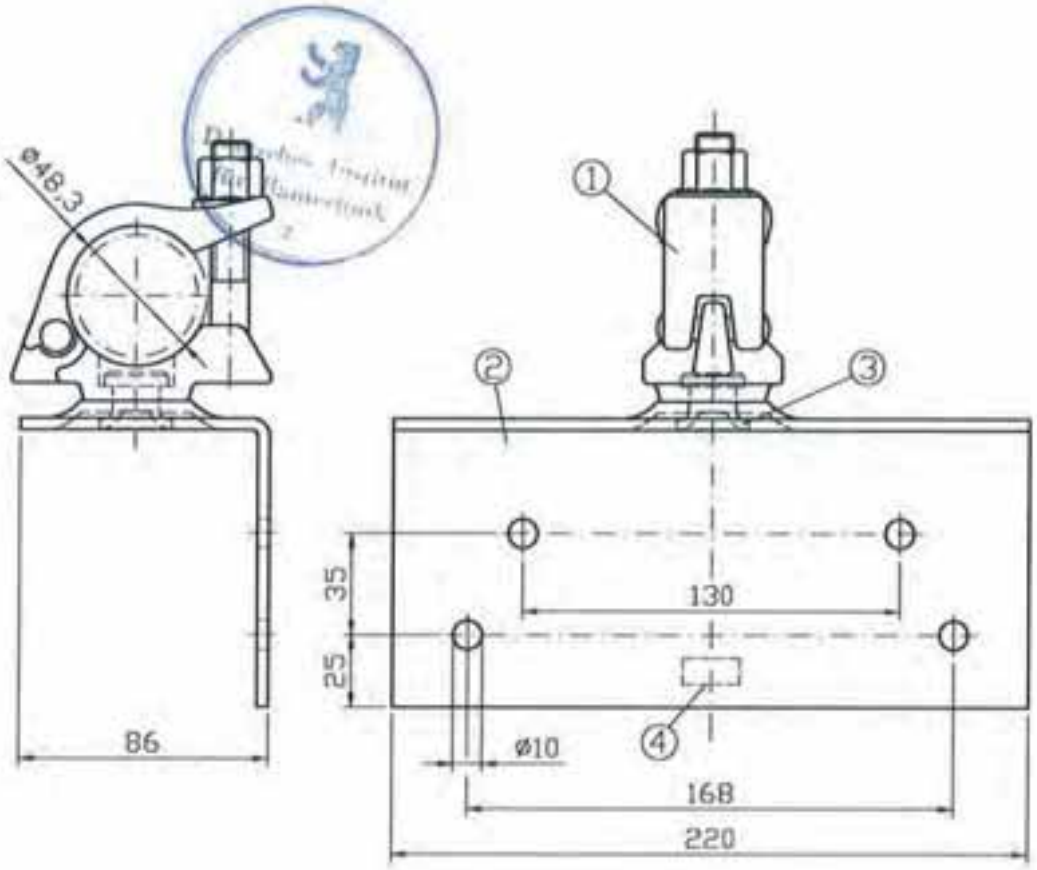

① Halbkupplung Klasse B
② Bl 4 S235JR
③ Niet Kantholzkupplung QST36; blank gezogen; galv.verz.
④ Kennzeichnung

verzinkt

ALFIX GmbH 63828 Edelbach 09603 Großschirma	**ALBLITZ MODUL** Kantholzkupplung nach Z-8.1-862	Anlage B Seite 109 zur allgemeinen bauaufsichtlichen Zulassung Z-8.22-913 von 7. Mai 2012 Deutsches Institut für Bautechnik A709-A192_ABM

04.2012

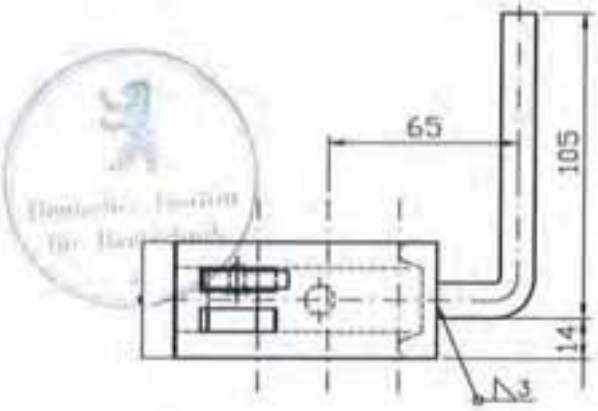

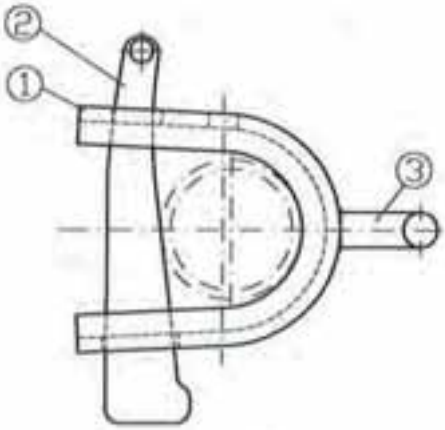

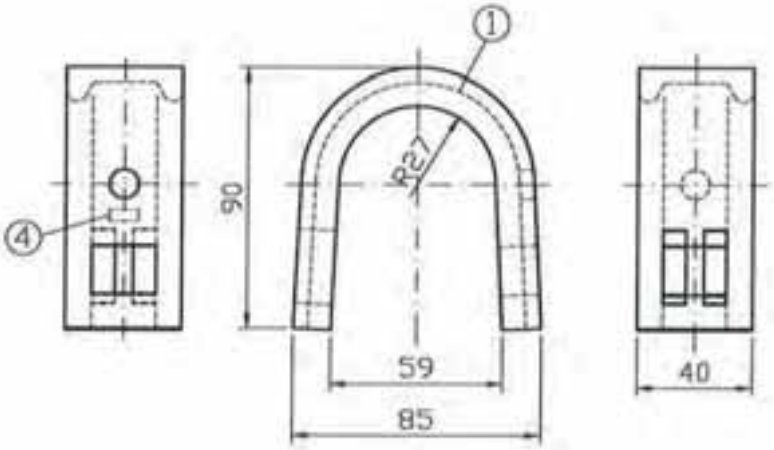

①	Hespenprofil 40x13x5x6,5	S235JR
②	Keil 6mm	S550MC
③	Rd 12	S235JR
④	Kennzeichnung	

verzinkt

LFIX GmbH
63828 Edelbach
09603 Großschirma

ALBLITZ MODUL

Bordbretthalter

nach Z-8.1-862

Anlage B Seite 110 zur allgemeinen bauaufsichtlichen Zulassung Z-8.22-913 vom 7. Mai 2012 Deutsches Institut für Bautechnik

A709-A194_ABM

11.2010

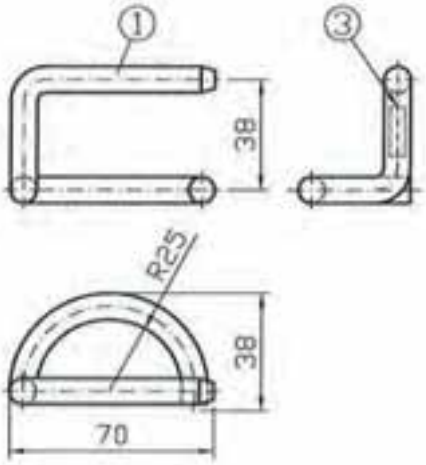

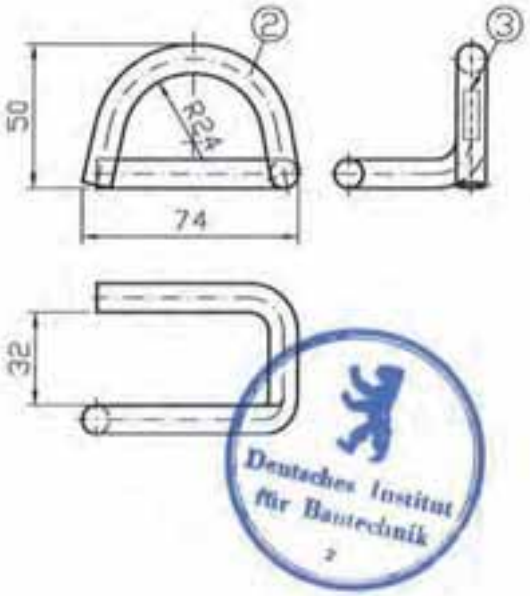

① Rd ø9 S235JR
② alternative Ausführung: Rd ø10 S235JR
③ Kennzeichnung

verzinkt

ALFIX GmbH 63828 Edelbach 09603 Großschirma	**ALBLITZ MODUL** Fallstecker nach Z-8.1-862	Anlage 8 Seite 111 zur allgemeinen bauaufsichtlichen Zulassung Z-8.22-913 vom 7. Mai 2012 Deutsches Institut für Bautechnik A709-A195_ABM

11.2010

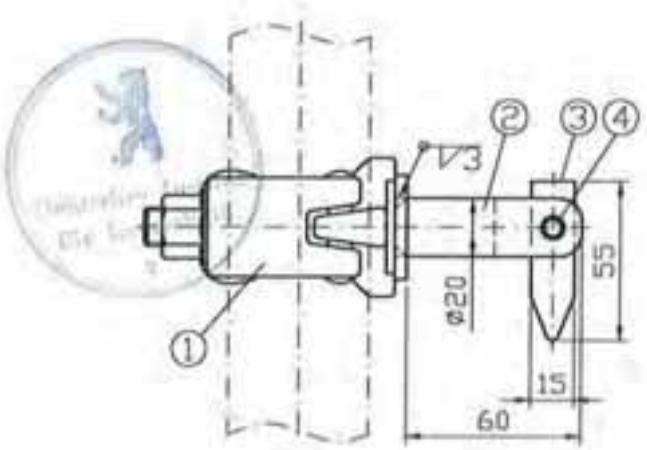

①	Halbkupplung Klasse B	
②	Kippbolzen ø20x60	S235JR
③	Fallnase; s=4mm	S235JR; verzinkt
④	Spannhülse	DIN 1481-6x18-St-vz

verzinkt

LFIX GmbH
63828 Edelbach
09603 Großschirma

ALBLITZ MODUL

Kippstiftkupplung

nach Z-8.1-862

Anlage 8 Seite 112 zur allgemeinen bauaufsichtlichen Zulassung Z-8.22-913 vom 7. Mai 2012 Deutsches Institut für Bautechnik

A709-A196_ABM

04.2012

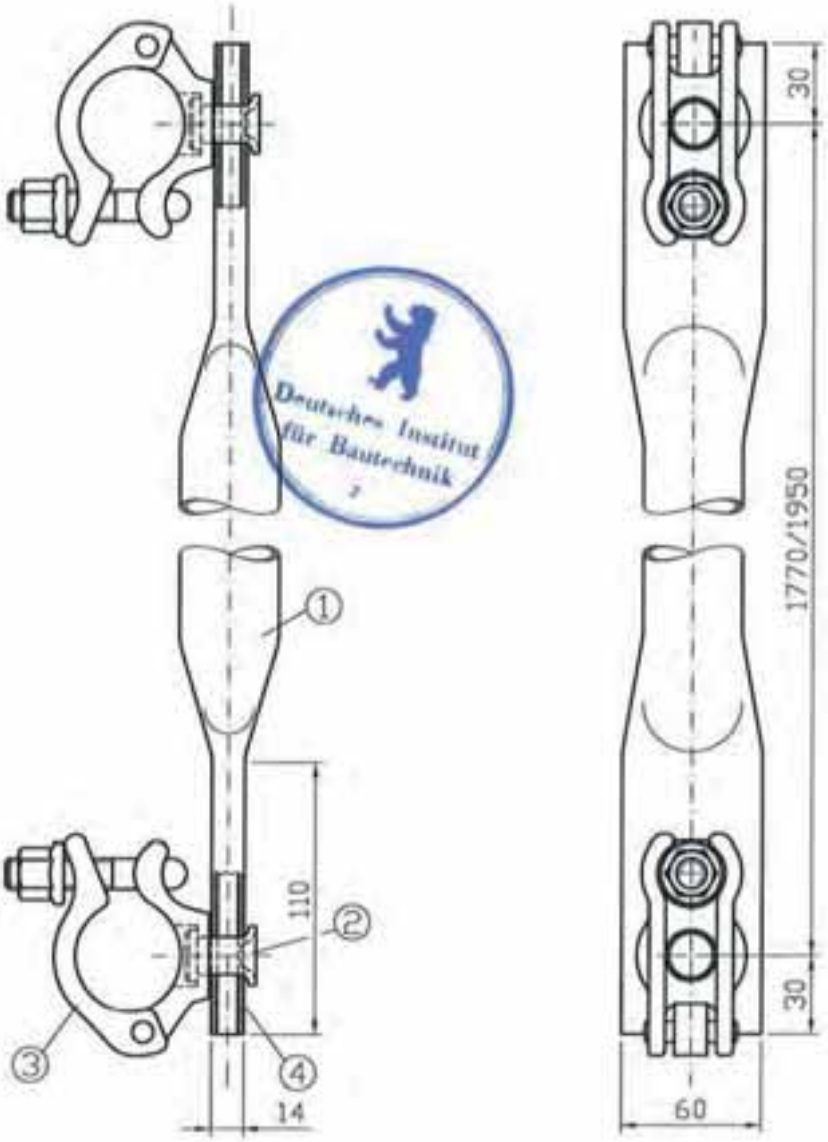

Deutsches Institut für Bautechnik

①	Rohr ø42.4x2	S235JRH
②	Niet ø16x3x25	QSt36
③	Halbkupplung Klasse B	
④	Kennzeichnung	

verzinkt

ALFIX GmbH
63828 Edelbach
09603 Großschirma

ALBLITZ MODUL

Querdiagonale

nach Z-8.1-862

Anlage 8 Seite 113 zur allgemeinen bauaufsichtlichen Zulassung Z-8.22-913 vom 7. Mai 2012 Deutsches Institut für Bautechnik

A709-A198_ABM

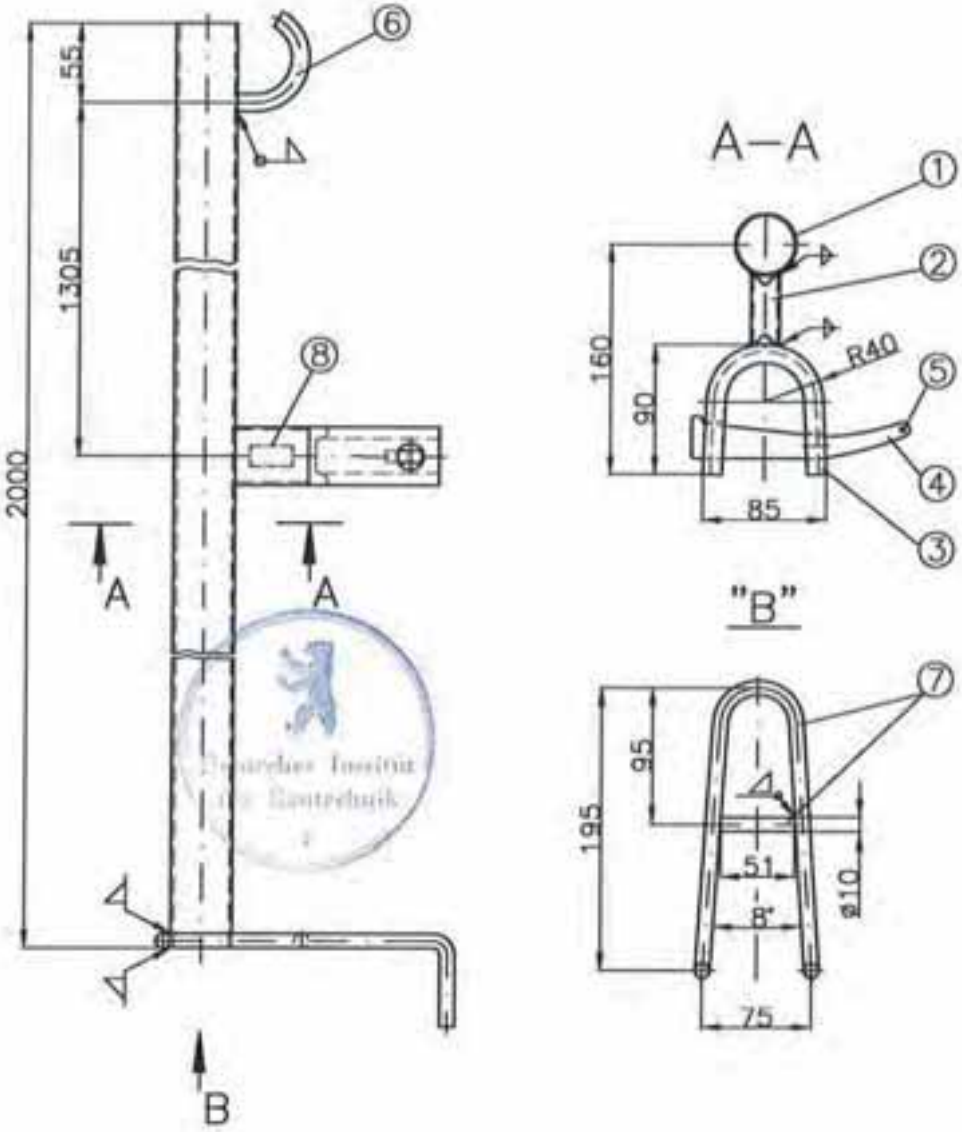

①	Rohr 42.4x2	S235JRG2
②	K 40x20x2	S235JRH
③	Hespenprofil 40x12x5x7	S235JRH
④	Keil plus II	S550MC
⑤	Halbrundniet ø5x10	QSt 32-2 DIN 660 gz m. Nietkopf von Niet ø4
⑥	Rd ø12	S235JRG2
⑦	Rd ø10	S235JRG2
⑧	Kennzeichnung	

verzinkt; alle Schweißnähte a=2mm

ALFIX GmbH

63828 Edelbach
09603 Großschirma

ALBLITZ MODUL

Voreilende Geländerstütze 2,00m

nach Z-8.1-862

alte Ausführung

Anlage 8 Seite 114 zur allgemeinen bauaufsichtlichen Zulassung Z-8.22-913 vom 7. Mai 2012 Deutsches Institut für Bautechnik

A705-A035_ABM

11.2010

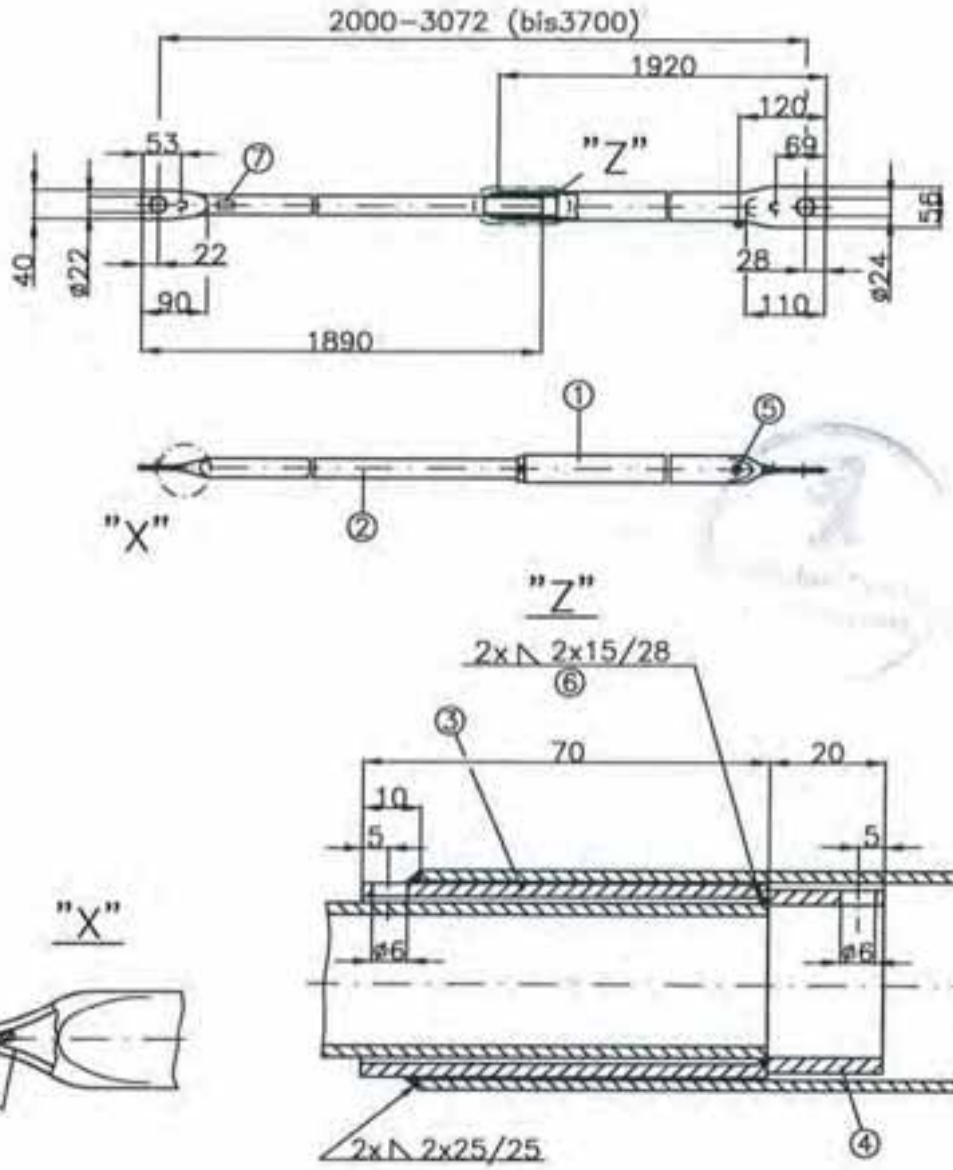

①	R 38x2	S235JRH
②	R 26.9x2.6	S235JRH
③	R 33.7x2.3	S235JRH
④	R 31.8x2.6	S235JRH
⑤	Bohrschraube ST6.3x16	DIN 7504–K–St–vz
⑥	Pos.2 u. 4 nach dem Schweißen verschleifen	
⑦	Kennzeichnung	

verzinkt

ALFIX GmbH
63828 Edelbach
09603 Großschirma

ALBLITZ MODUL

Teleskopgeländer 2,00m–3,07m

nach Z–8.1–862

alte Ausführung

Anlage B Seite 115 zur allgemeinen bauaufsichtlichen Zulassung Z–8.22–913 vom 7. Mai 2012 Deutsches Institut für Bautechnik

A709–A036_ABM

11.2010

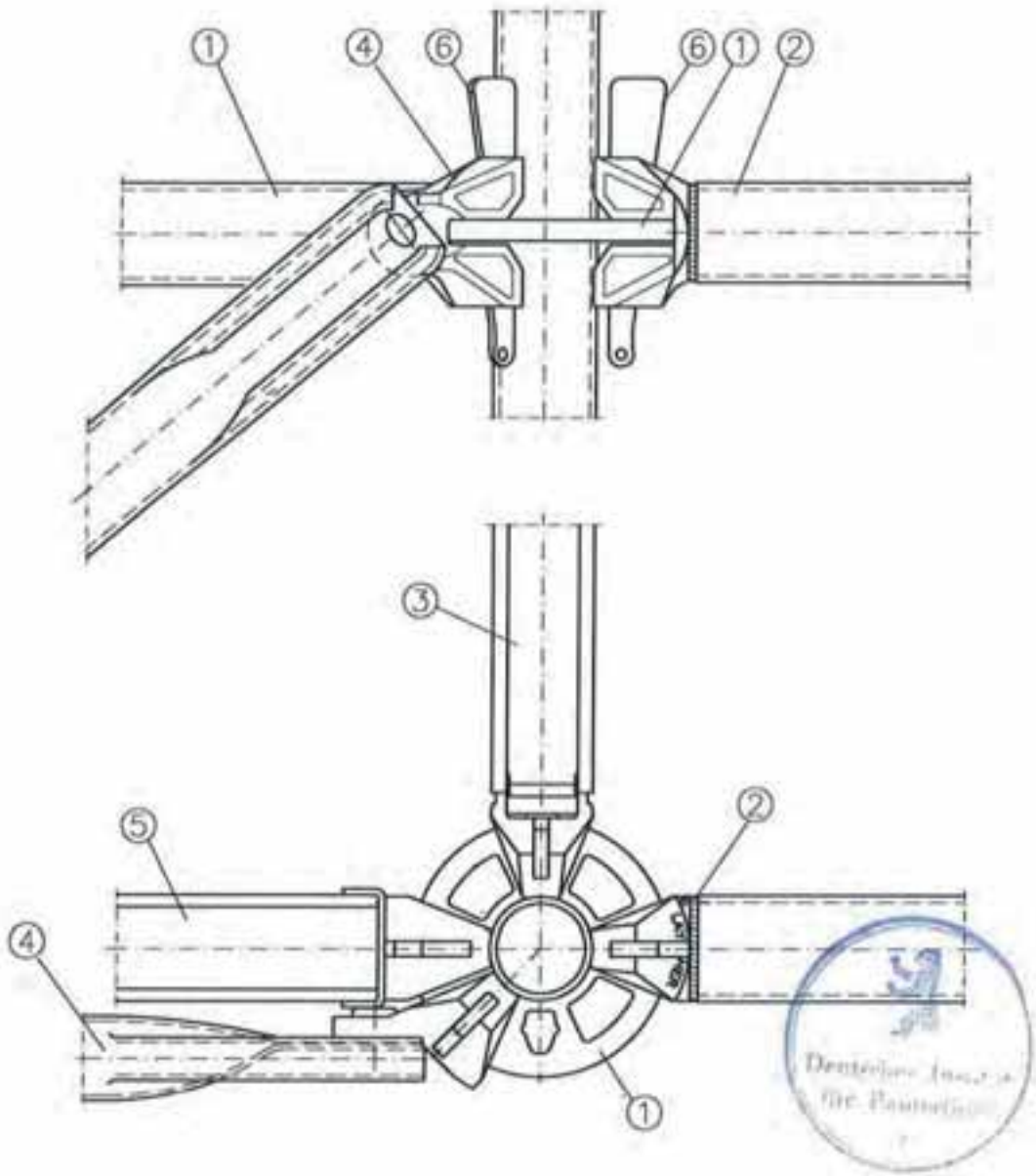

① Lochscheibe
② Rohrriegel
③ U-Riegel
④ Vertikaldiagonale
⑤ U-Konsol-Riegel
⑥ Keil

ALFIX GmbH
63828 Edelbach
09603 Großschirma

ALBLITZ MODUL

Gerüstknoten
Übersicht
K2000+
nach Z-8.22-64

Anlage B Seite 116 zur
allgemeinen bauaufsichtlichen
Zulassung Z-8.22-913
vom 7. Mai 2012
Deutsches Institut für Bautechnik

ABM710-B101

11.2010

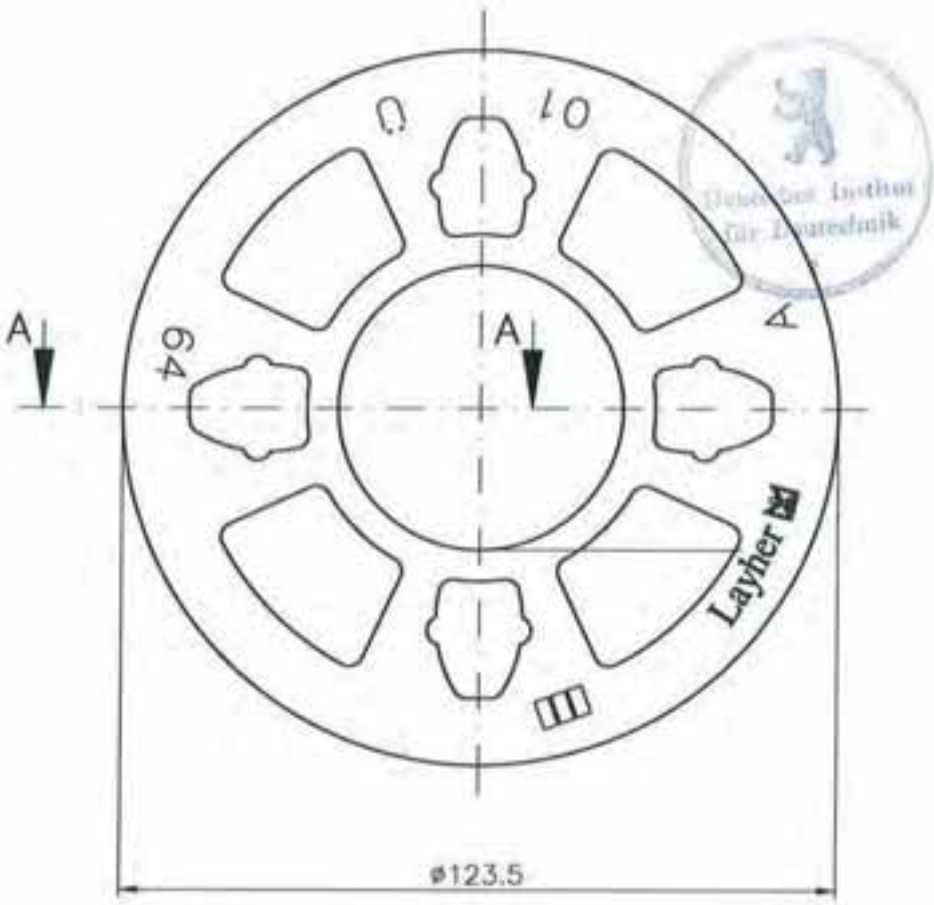

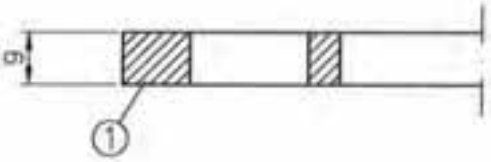

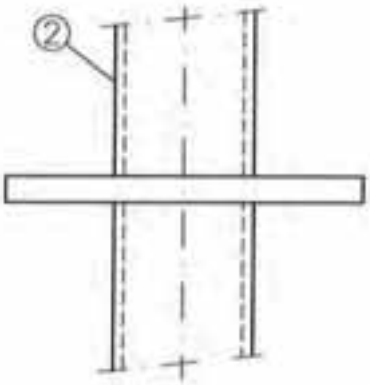

① Lochscheibe gestanzt ø123,5 K 2000+
② Ständerrohr

ALFIX GmbH 63828 Edelbach 09603 Großschirma	**ALBLITZ MODUL** Gerüstknoten Lochscheibe gestanzt ø123,5 K2000+ nach Z-8.22-64	Anlage 8 Seite 117 zur allgemeinen bauaufsichtlichen Zulassung Z-8.22-913 vom 7. Mai 2012 Deutsches Institut für Bautechnik ABM710-B105

11.2010

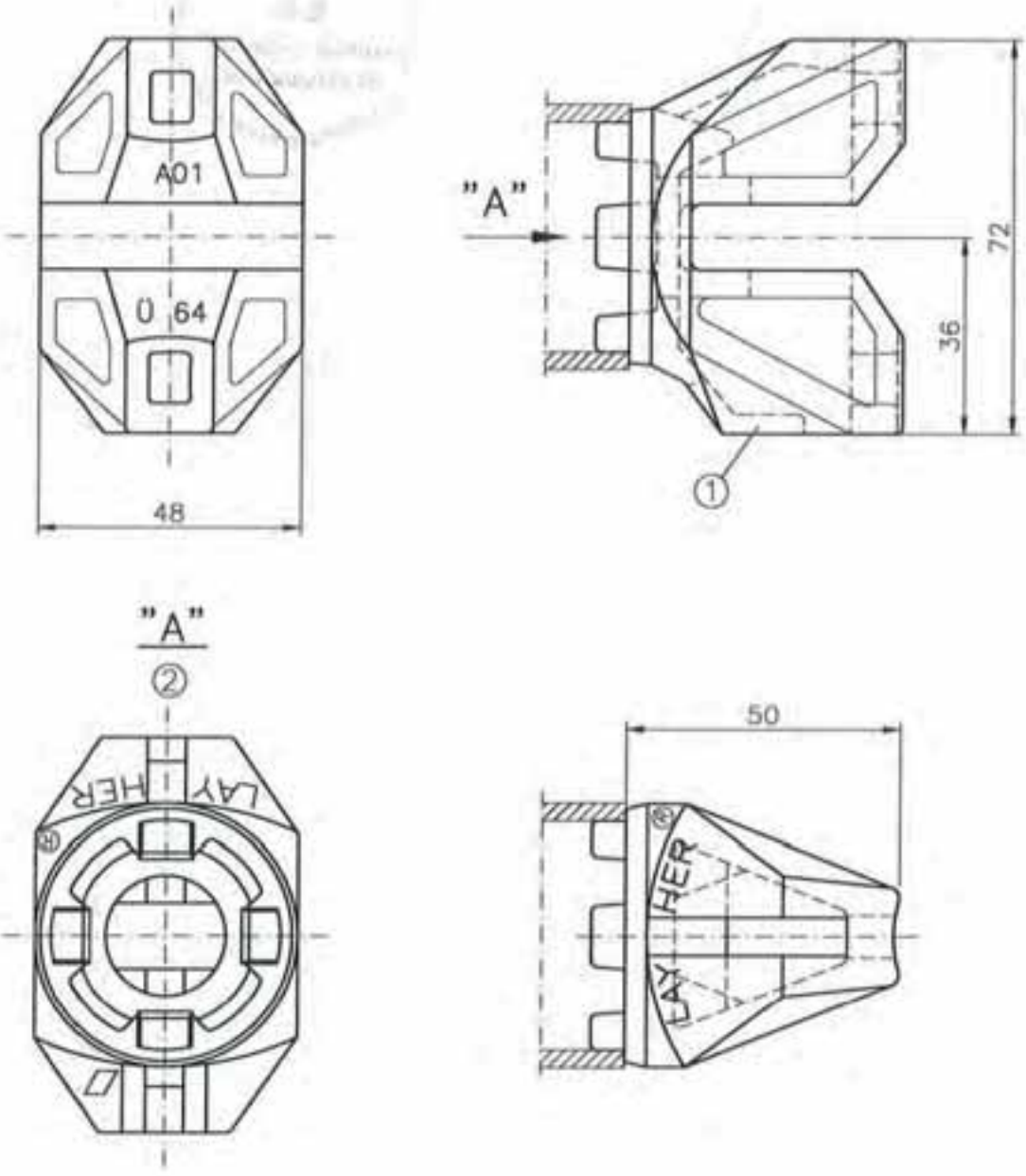

① Anschlusskopf für O-Riegel K 2000+
Keil siehe ABM710-B110

② Ansicht "A" ohne Rohr gezeichnet

ALFIX GmbH 63828 Edelbach 09603 Großschirma	**ALBLITZ MODUL** Gerüstknoten Anschlusskopf für O-Riegel K2000+ nach Z-8.22-64	Anlage B Seite 118 zur allgemeinen bauaufsichtlichen Zulassung Z-8.22-913 vom 7. Mai 2012 Deutsches Institut für Bautechnik ABM710-B106

11.2010

Deutsches Institut für Bautechnik

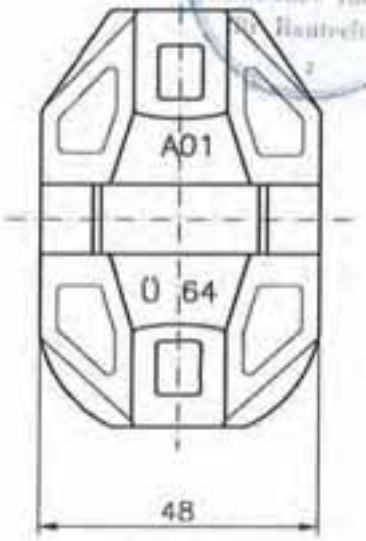

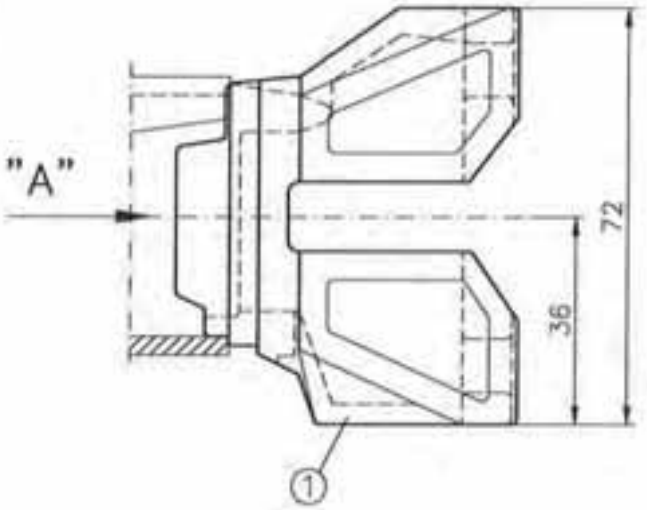

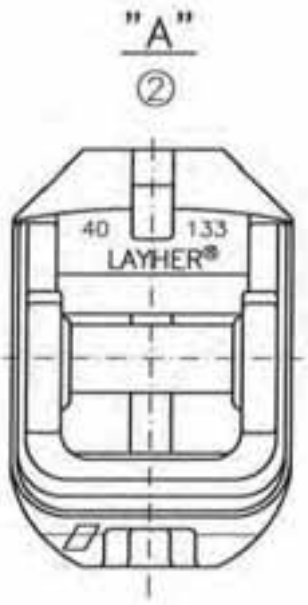

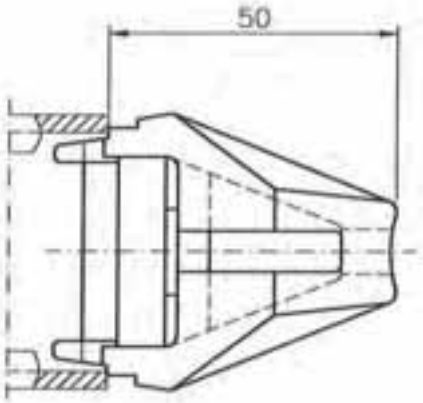

① Anschlusskopf für U-Riegel K 2000+
Keil siehe ABM710-B110

② Ansicht "A" ohne Profil gezeichnet

ALFIX GmbH 63828 Edelbach 09603 Großschirma	**ALBLITZ MODUL** Gerüstknoten Anschlusskopf für U-Riegel K2000+ nach Z-8.22-64	Anlage B Seite 119 zur allgemeinen bauaufsichtlichen Zulassung Z-8.22-913 vom 7. Mai 2012 Deutsches Institut für Bautechnik ABM710-B107

11.2010

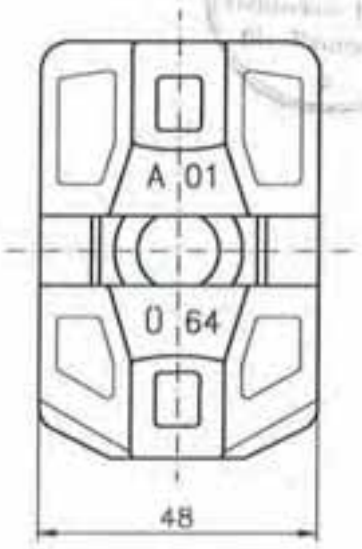

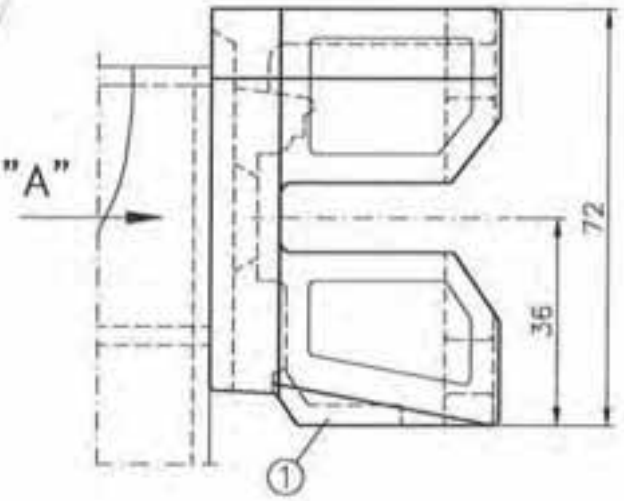

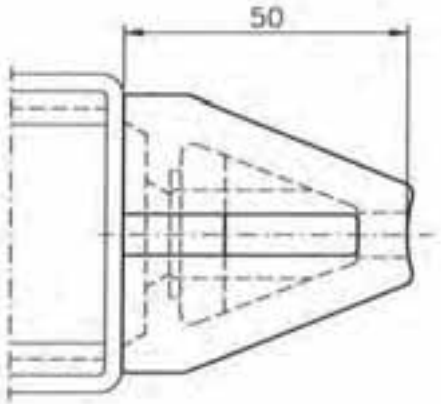

① Anschlusskopf für U-Konsole K 2000+
Keil siehe ABM710-B110

② Ansicht "A" ohne Profile gezeichnet

LFIX GmbH
63828 Edelbach
09603 Großschirma

ALBLITZ MODUL

Gerüstknoten
Anschlusskopf für
U-Konsole
K2000+
nach Z-8.22-64

Anlage B Seite 120 zur
allgemeinen bauaufsichtlichen
Zulassung Z-8.22-913
vom 7. Mai 2012
Deutsches Institut für Bautechnik

ABM710-B108

11.2010

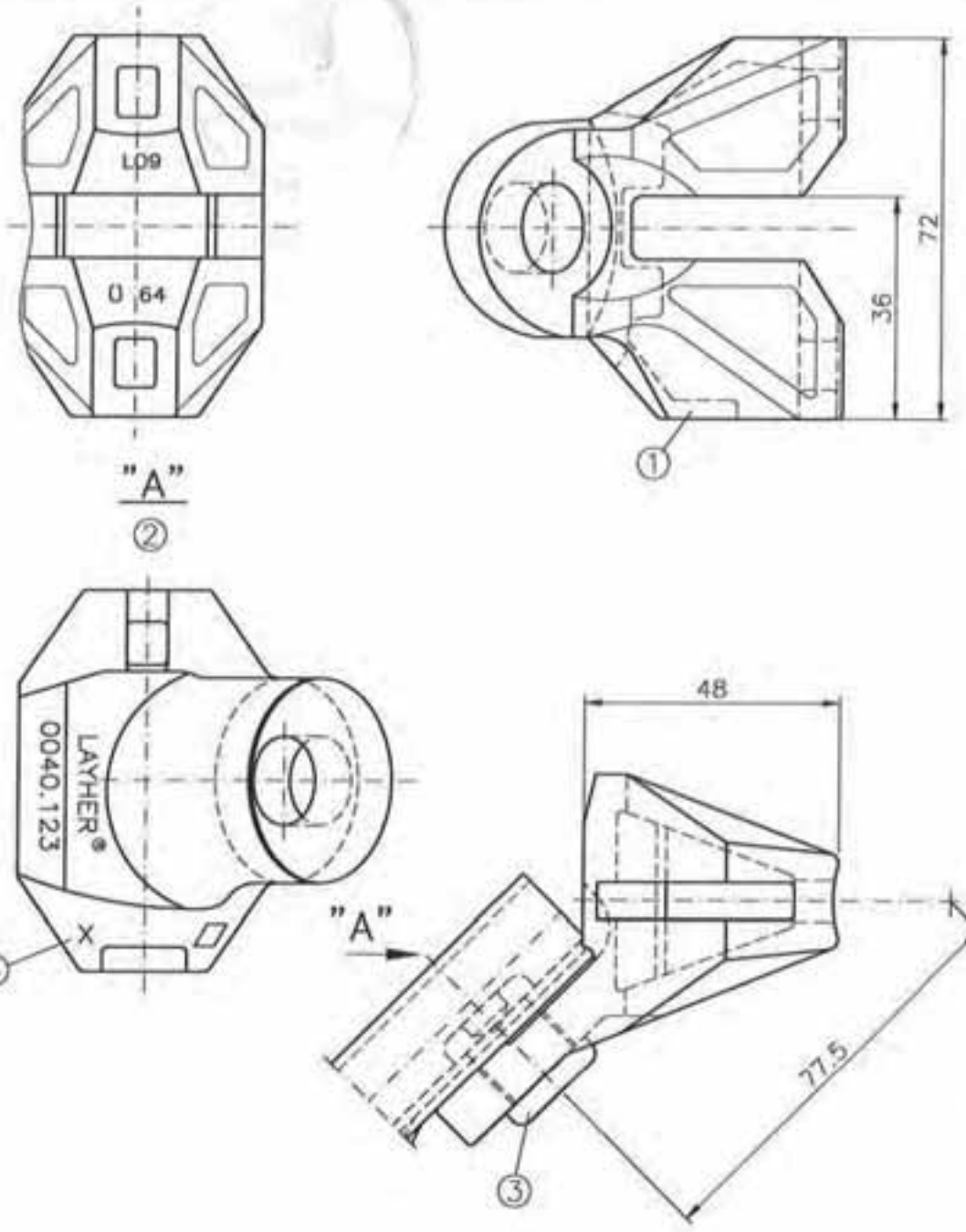

① Anschluss für Diagonale K 2000+
Keil siehe ABM710-B110
② Ansicht "A" ohne Rohr gezeichnet
③ Nietkopf ø22
④ X=1= Ausführung wie gezeichnet
X=2= Ausführung spiegelbildlich

LFIX GmbH
63828 Edelbach
09603 Großschirma

ALBLITZ MODUL

Gerüstknoten

Anschlusskopf für Diagonale

K2000+

nach Z-8.22-64

Anlage B Seite 121 zur allgemeinen bauaufsichtlichen Zulassung Z-8.22-913 vom 7. Mai 2012 Deutsches Institut für Bautechnik

ABM710-B109

11.2010

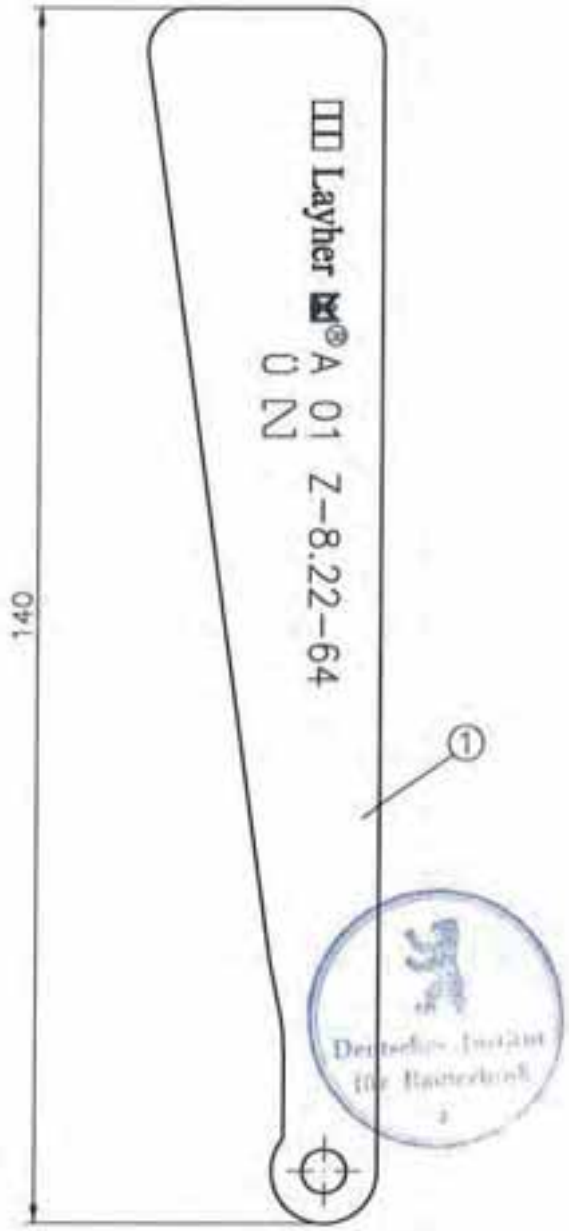

① Keil t=6mm K 2000+

ALFIX GmbH 63828 Edelbach 09603 Großschirma	**ALBLITZ MODUL** Gerüstknoten Keil K2000+ nach Z-8.22-64	Anlage B Seite 122 zur allgemeinen bauaufsichtlichen Zulassung Z-8.22-913 vom 7. Mai 2012 Deutsches Institut für Bautechnik ABM710-B110

11.2010

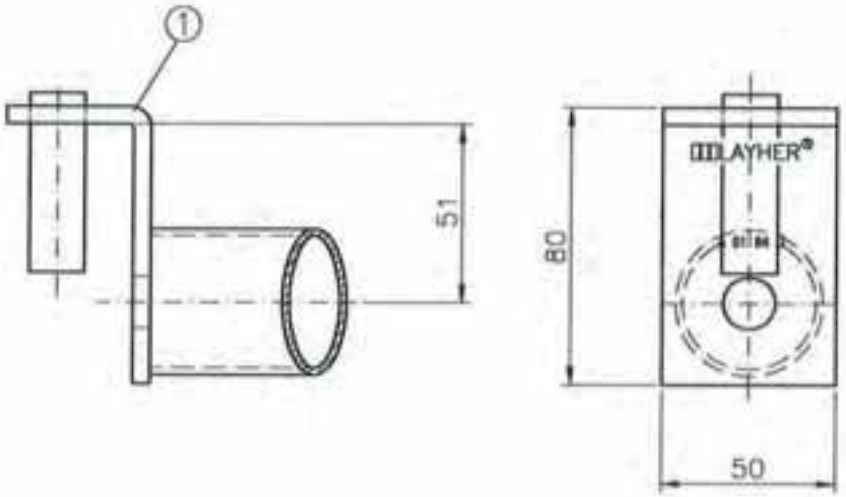

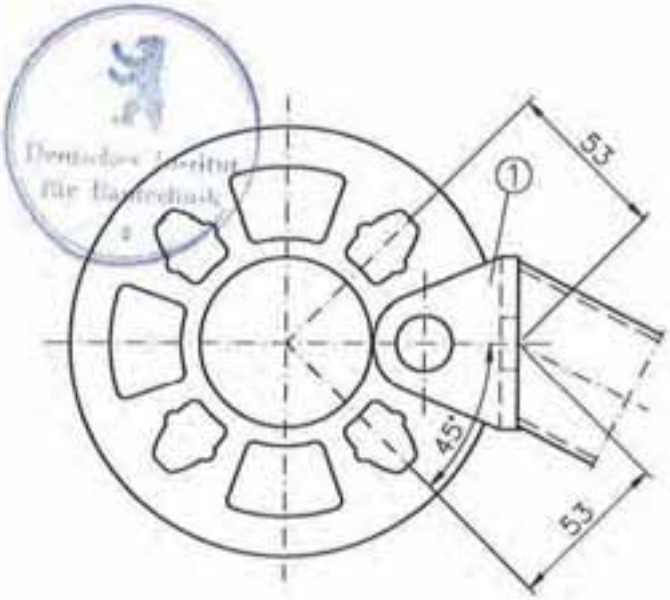

① Anschlusskopf für Horizontaldiagonale K 2000+

ALFIX GmbH 63828 Edelbach 09603 Großschirma	**ALBLITZ MODUL** Gerüstknoten Anschlusskopf für Horizontaldiagonale K2000+ nach Z-8.22-64	Anlage B Seite 123 zur allgemeinen bauaufsichtlichen Zulassung Z-8.22-913 vom 7. Mai 2012 Deutsches Institut für Bautechnik ABM710-B111

11.2010

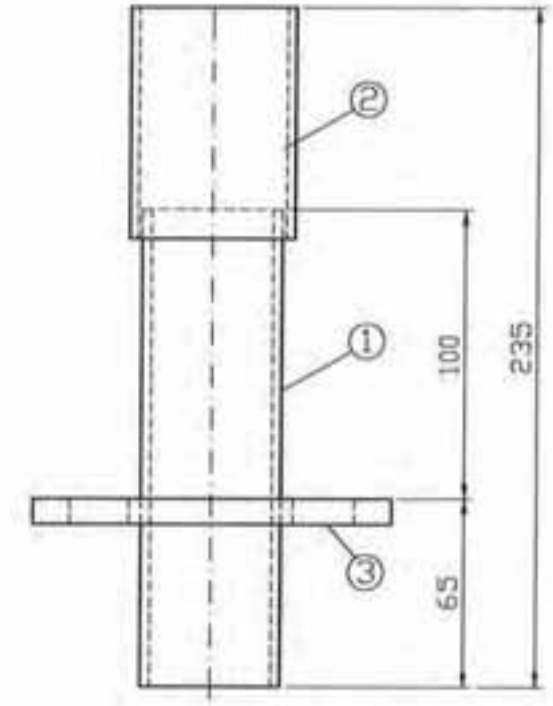

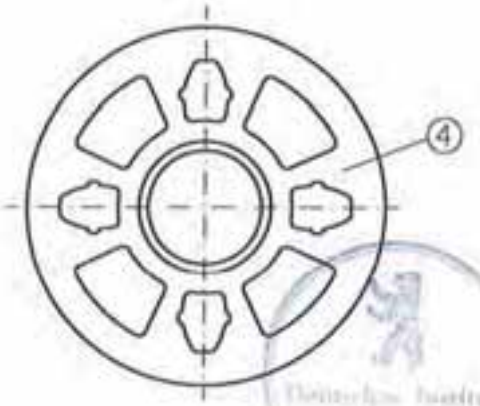

				Abm. [m]	Gew. [kg]
① Rohr	ø48,3x3,2	EN 10219-S235JRH	ReH≥320N/mm²	–	1,6
② Rohr	ø57x2,9	EN 10219-S235JRH			
③ Lochscheibe		siehe ABM710-B105			
④ Kennzeichnung					

ALFIX GmbH
63828 Edelbach
09603 Großschirma

ALBLITZ MODUL

Anfangsstück

nach Z-8.22-64

Anlage 8 Seite 124 zur allgemeinen bauaufsichtlichen Zulassung Z-8.22-913 vom 7. Mai 2012 Deutsches Institut für Bautechnik

ABM710-B031

11.2010

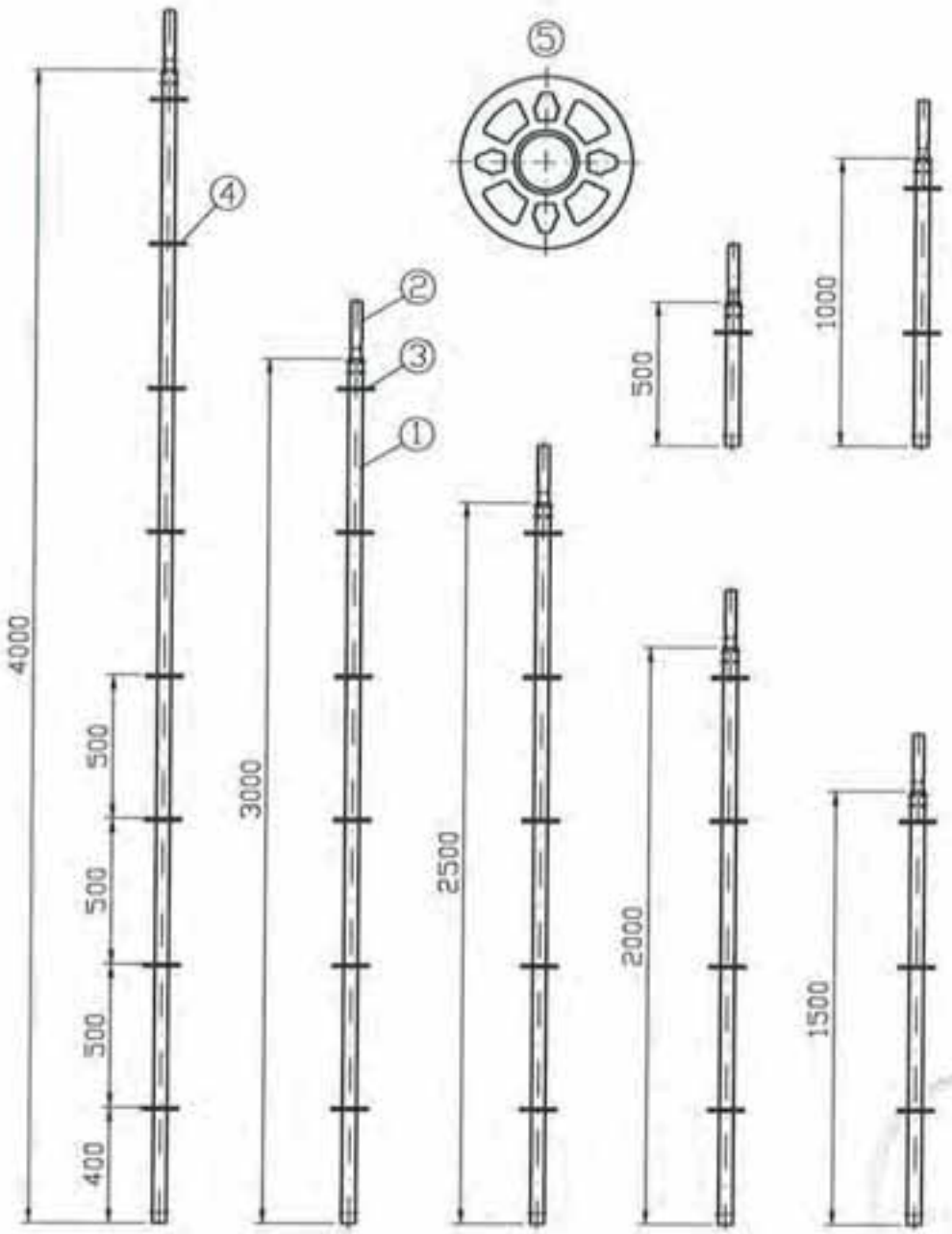

① Rohr	ø48,3x3,2	EN 10219-S235JRH	ReH≥320N/mm²	
② Rohrverbinder	ø38x3,6	EN 10219-S275JOH	ReH≥320N/mm²	
③ Lochscheibe		siehe ABM710-B105		
④ Kennzeichnung				
⑤ Alle Lochscheiben deckungsgleich !				

Abm. [m]	Gew. [kg]
0,5	2,9
1,0	5,5
1,5	7,8
2,0	10,2
2,5	12,7
3,0	14,6
4,0	19,1

ALFIX GmbH
63828 Edelbach
09603 Großschirma

ALBLITZ MODUL

AR Stiel mit Rohrverbinder

nach Z-8.22-64

Anlage 8 Seite 125 zur allgemeinen bauaufsichtlichen Zulassung Z-8.22-913 von 7. Mai 2012 Deutsches Institut für Bautechnik

ABM710-B032

11.2010

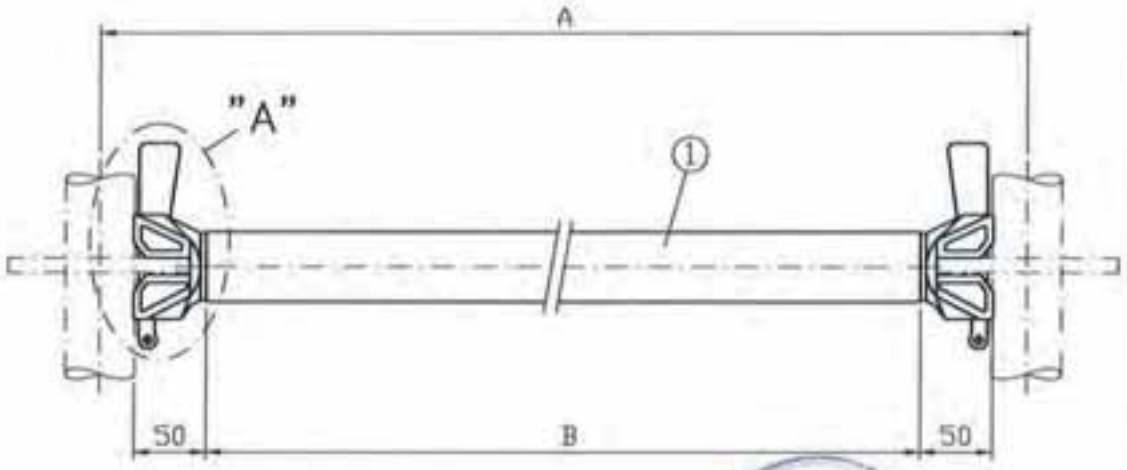

A [mm]	B [mm]	Gew. [kg]
732	584	3,1
1036	888	4,4
1088	940	4,3
1400	1252	5,4
1572	1424	5,9
2072	1924	7,8
2572	2424	9,7
3072	2924	11,4
4144	3996	15,1

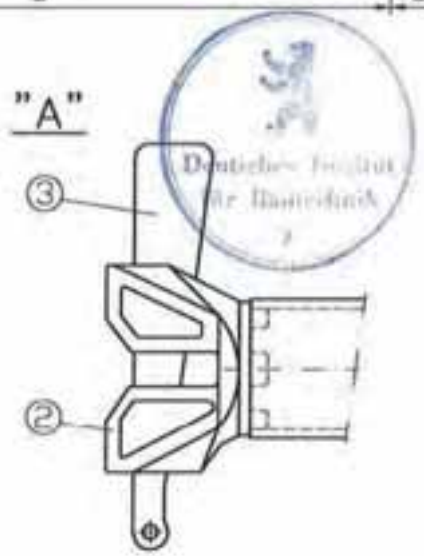

Deutsches Institut für Bautechnik

① Rohr ø48,3x3,2 EN 10219-S235JRH ReH≥320N/mm²
② Kopfstück siehe ABM710-B106
③ Kennzeichnung

ALFIX GmbH
63828 Edelbach
09603 Großschirma

ALBLITZ MODUL

O-Riegel 0,73-4,14m

nach Z-8.22-64

Anlage 8 Seite 126 zur allgemeinen bauaufsichtlichen Zulassung Z-8.22-913 vom 7. Mai 2012 Deutsches Institut für Bautechnik

ABM710-B033

11.2011

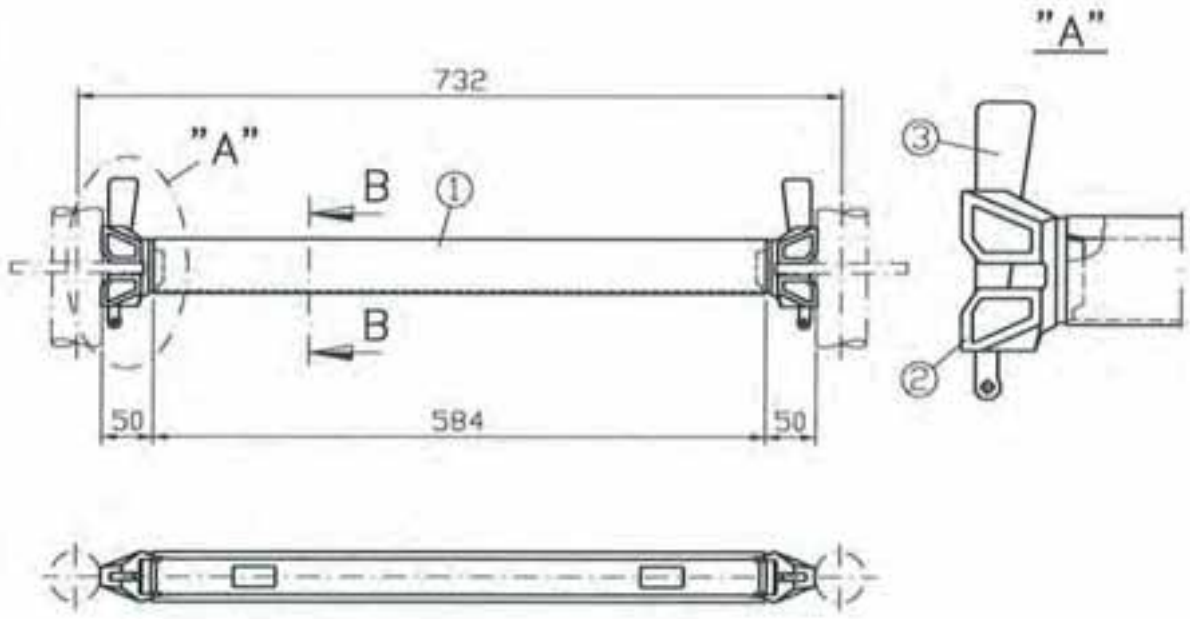

B–B

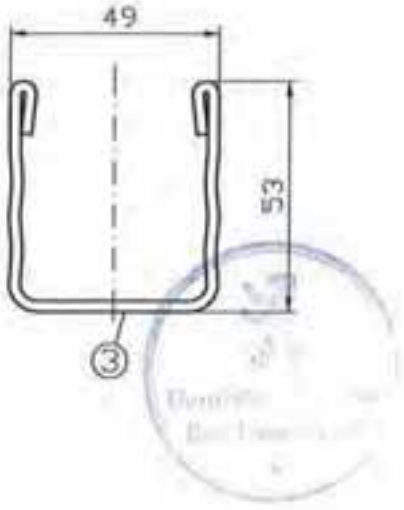

Abm. [m]	Gew. [kg]
0,73	3,1

① U-Profil 49x53x2,5 EN 10025-2-S235JR
② Kopfstück siehe ABM710-B107
③ Kennzeichnung

ALFIX GmbH
63828 Edelbach
09603 Großschirma

ALBLITZ MODUL

U-Riegel 0,73m

nach Z-8.22-64

Anlage 8 Seite 127 zur allgemeinen bauaufsichtlichen Zulassung Z-8.22-913 von 7. Mai 2012 Deutsches Institut für Bautechnik

ABM710-B034

11.2010

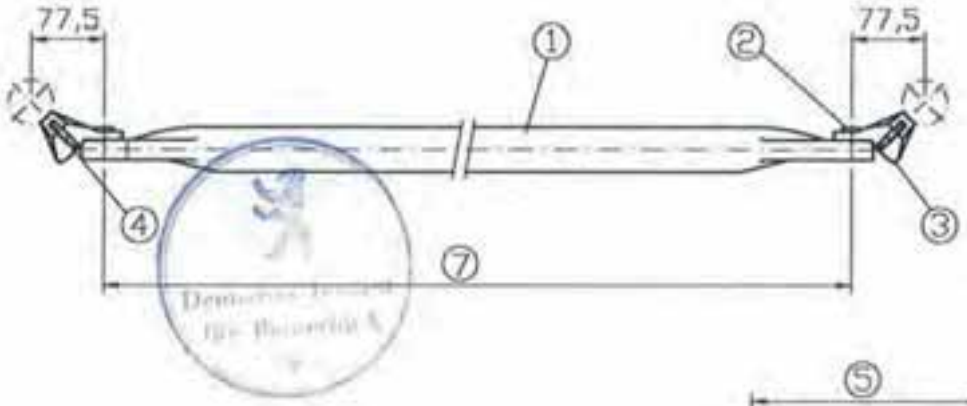

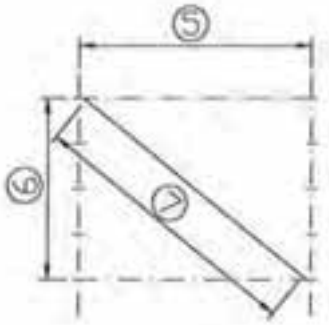

⑤	⑥	⑦	⑧
1088	500	1059	4,0
1572	500	1503	5,7
2072	500	1981	7,2
2572	500	2468	8,4
3072	500	2960	9,6
732	1000	1155	4,2
1088	1000	1368	4,8
1572	1000	1734	6,3
2072	1000	2162	7,4
2572	1000	2616	8,8
3072	1000	3084	9,9
732	1500	1607	5,4
1088	1500	1767	5,8
1572	1500	2063	7,3
2072	1500	2434	8,2
2572	1500	2845	9,5
3072	1500	3280	10,5

⑤	⑥	⑦	⑧
732	2000	2082	6,8
1036	2000	2186	7,6
1088	2000	2207	7,0
1400	2000	2356	7,5
1572	2000	2451	7,7
2072	2000	2770	8,9
2572	2000	3137	9,5
3072	2000	3537	10,5

①	Rohr	ø48,3x2,3	EN 10219-S235JRH
②	Zylinderkopfniet	ø16x25	EN 10263-2
③	Kopfstück		siehe ABM710-B109
④	Kennzeichnung		
⑤	Feldlänge [mm]		
⑥	Feldhöhe [mm]		
⑦	Maß A [mm]		
⑧	Gewicht [kg]		

ALFIX GmbH
63828 Edelbach
09603 Großschirma

ALBLITZ MODUL

Diagonale

nach Z-8.22-64

Anlage 8 Seite 128 zur allgemeinen bauaufsichtlichen Zulassung Z-8.22-913 vom 7. Mai 2012 Deutsches Institut für Bautechnik

ABM710-B036

11.2011

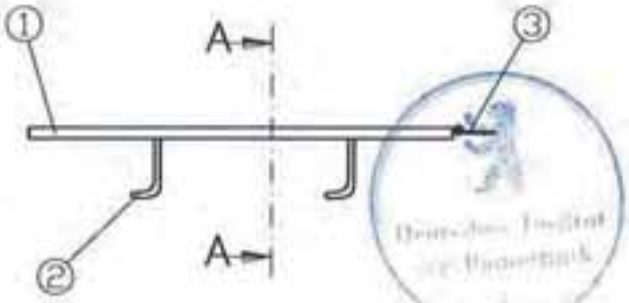

0,73m

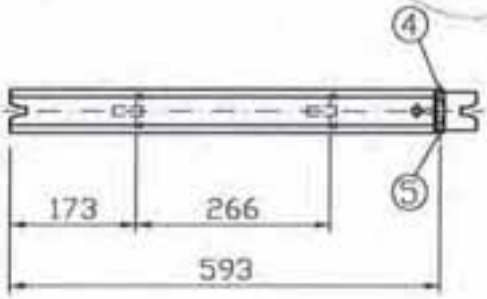

0,39m

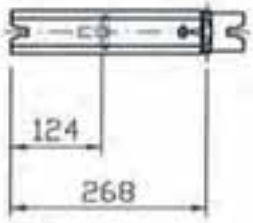

A–A

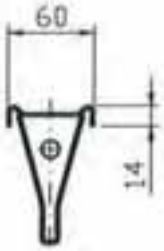

①	Schiene	t=2,5	EN 10025-S235JRC
②	Haken	t=2,5	EN 10111-DD13
③	Sicherungsklappe	t=2,5	EN 10111-DD13
④	Sechskantschraube	M5x60	Festigk. 8.8 ISO 898-1
⑤	Sicherungsmutter	M5	Festigk. 5 EN 20 898-2

Abm. [m]	Gew. [kg]
0,39	0,6
0,73	1,3

ALFIX GmbH
63828 Edelbach
09603 Großschirma

ALBLITZ MODUL

U-Boden-Sicherung

nach Z-8.22-64

Anlage 8 Seite 129 zur allgemeinen bauaufsichtlichen Zulassung Z-8.22-913 vom 7. Mai 2012 Deutsches Institut für Bautechnik

ABM710-B037

11.2012

AR U-Bordbrett-Ausführung I

(Beschlag "gerade"

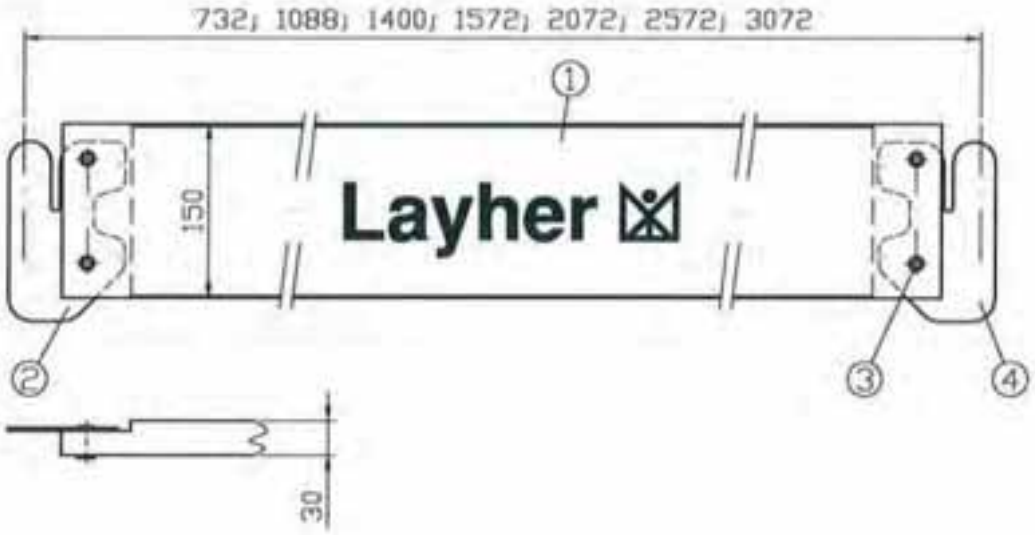

AR U-Bordbrett-Ausführung II

(Beschlag "gekröpft"

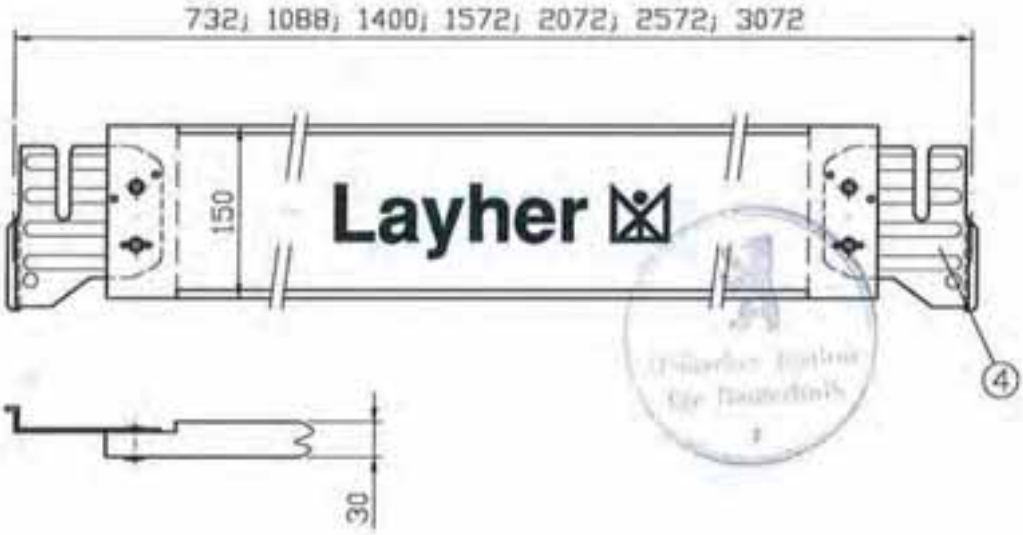

①	Holz	30x150	DIN 4074-S10-FI
②	Beschlag	t=2,5	EN 10326-S250GD
③	Flachrundniet	ø8x30	EN 10263-2
④	Kennzeichnung		

Abm. [m]	Gew. [kg]
0,73	1,5
1,09	2,5
1,40	3,4
1,57	3,5
2,07	4,3
2,57	5,7
3,07	6,3

ALFIX GmbH
63828 Edelbach
09603 Großschirma

ALBLITZ MODUL

AR U-Holz-Bordbrett-Ausführung I
AR U-Holz-Bordbrett-Ausführung II

nach Z-8.22-64

Anlage B Seite 130 zur allgemeinen bauaufsichtlichen Zulassung Z-8.22-913 vom 7. Mai 2012 Deutsches Institut für Bautechnik

ABM710-B038

11.2010

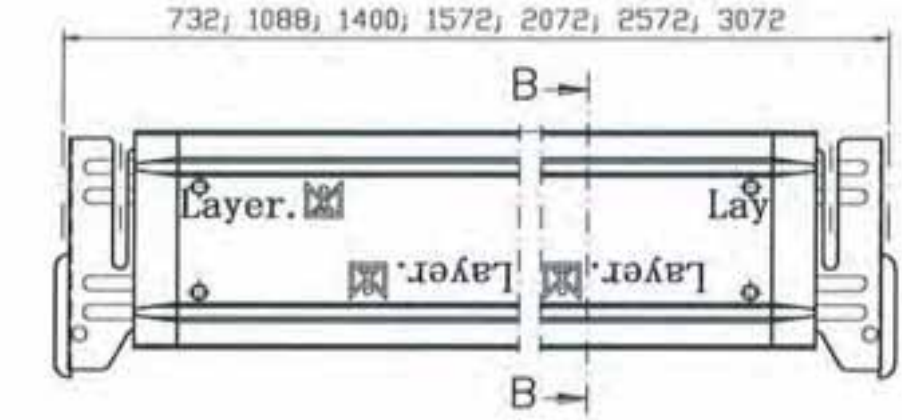

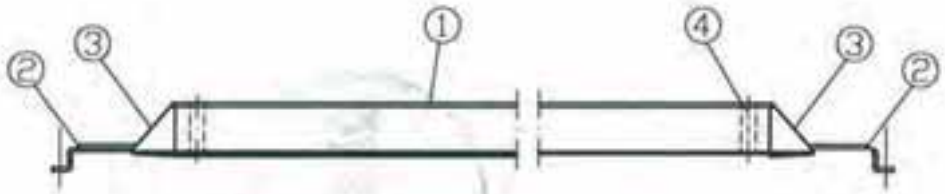

B–B

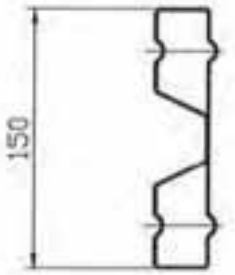

①	Blech profiliert	150x30	EN 10326-S250
②	Beschlag	t=2,5	EN 10326-S250
③	Kunststoffkappe	151x31	
④	Rohrniet	A 10x1x35	EN 10305-1-E235

Abm. [m]	Gew. [kg]
0,73	1,8
1,09	2,5
1,40	3,1
1,57	3,4
2,07	4,4
2,57	5,4
3,07	6,3

ALFIX GmbH
63828 Edelbach
09603 Großschirma

ALBLITZ MODUL

U-Stahlbordbrett

nach Z-8.22-64

Anlage B Seite 131 zur allgemeinen bauaufsichtlichen Zulassung Z-8.22-913 vom 7. Mai 2012 Deutsches Institut für Bautechnik

ABM710-B039

11.2010

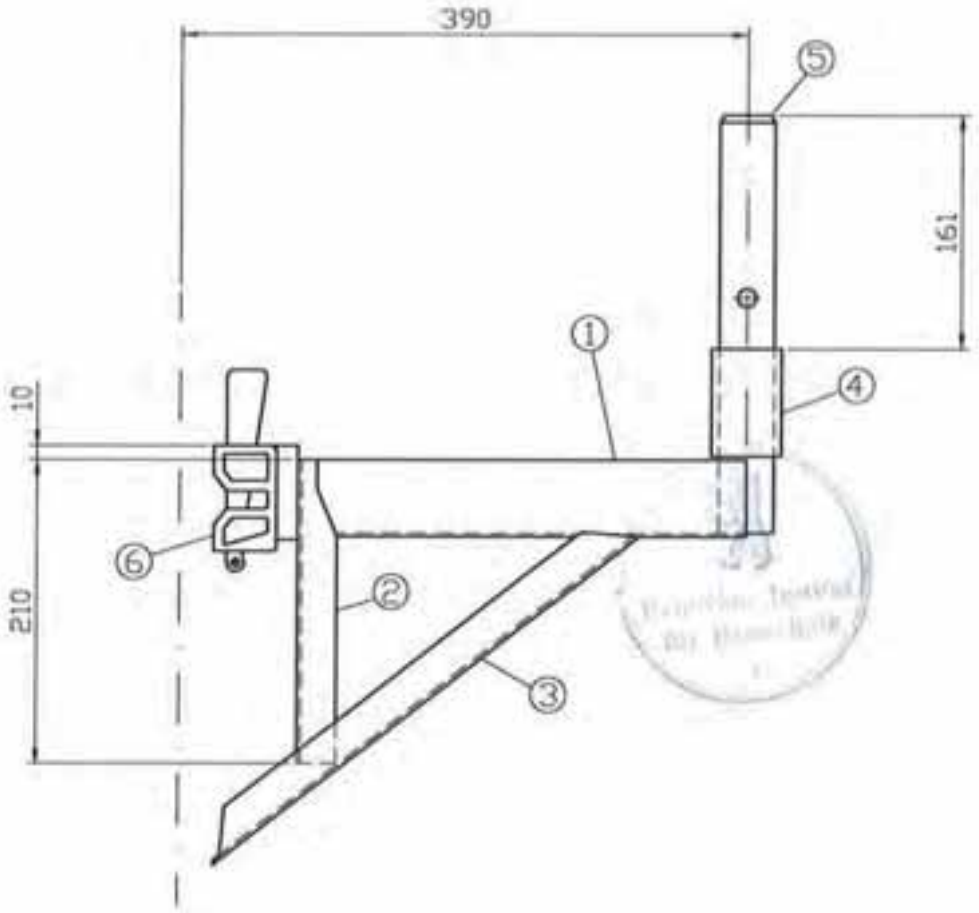

①	U-Profil		siehe ABM710-B034
②	Stütz-U	49x25x2,5	EN 10025-2-S235JR
③	Streb-U	54x27x2,5	EN 10025-2-S235JR
④	Rohr	ø48,3x4	EN 10219-S235JRH
⑤	Rohrverbinder	ø38x3,6	EN 10219-S275J0H
⑥	Kopfstück		siehe ABM710-B008

Abm. [m]	Gew. [kg]
0,39	3,9

ALFIX GmbH
63828 Edelbach
09603 Großschirma

ALBLITZ MODUL

U-Konsole

nach Z-8.22-64

Anlage 8 Seite 132 zur allgemeinen bauaufsichtlichen Zulassung Z-8.22-913 vom 7. Mai 2012 Deutsches Institut für Bautechnik

ABM710-B040

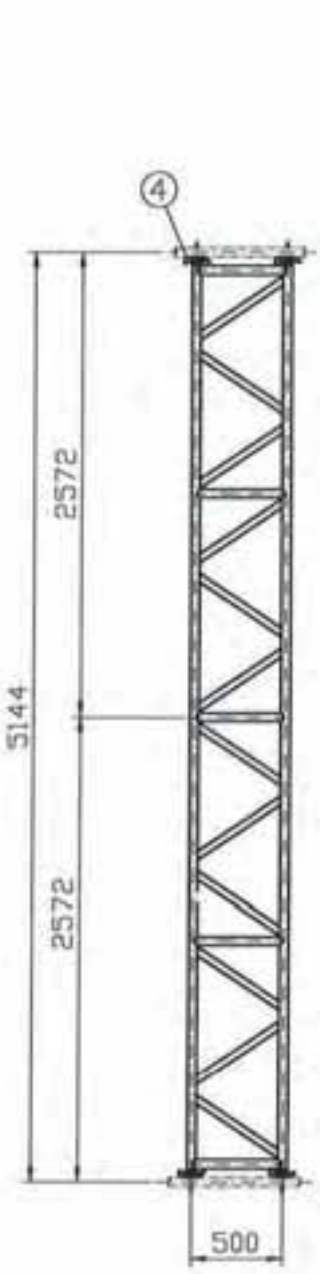

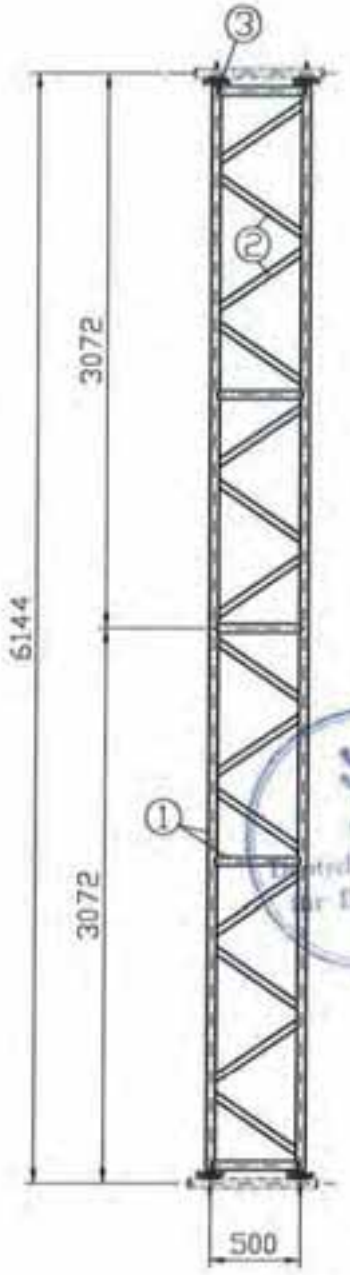

Deutsches Institut für Bautechnik

① Rohr	⌀48,3x3,2	EN 10219-S235JRH	ReH≥320N/mm²
② Rechteckrohr	30x20x2	EN 10025-S235JR	
③ Kopfstück		(siehe ABM710-B106)	
④ Kennzeichnung			

Abm. [m]	Gew. [kg]
5,14	55,2
6,14	64,2

ALFIX GmbH
63828 Edelbach
09603 Großschirma

ALBLITZ MODUL

O-Gitterträger

nach Z-8.22-64

Anlage B Seite 133 zur allgemeinen bauaufsichtlichen Zulassung Z-8.22-913 vom 7. Mai 2012 Deutsches Institut für Bautechnik

ABM710-B041

11.2010

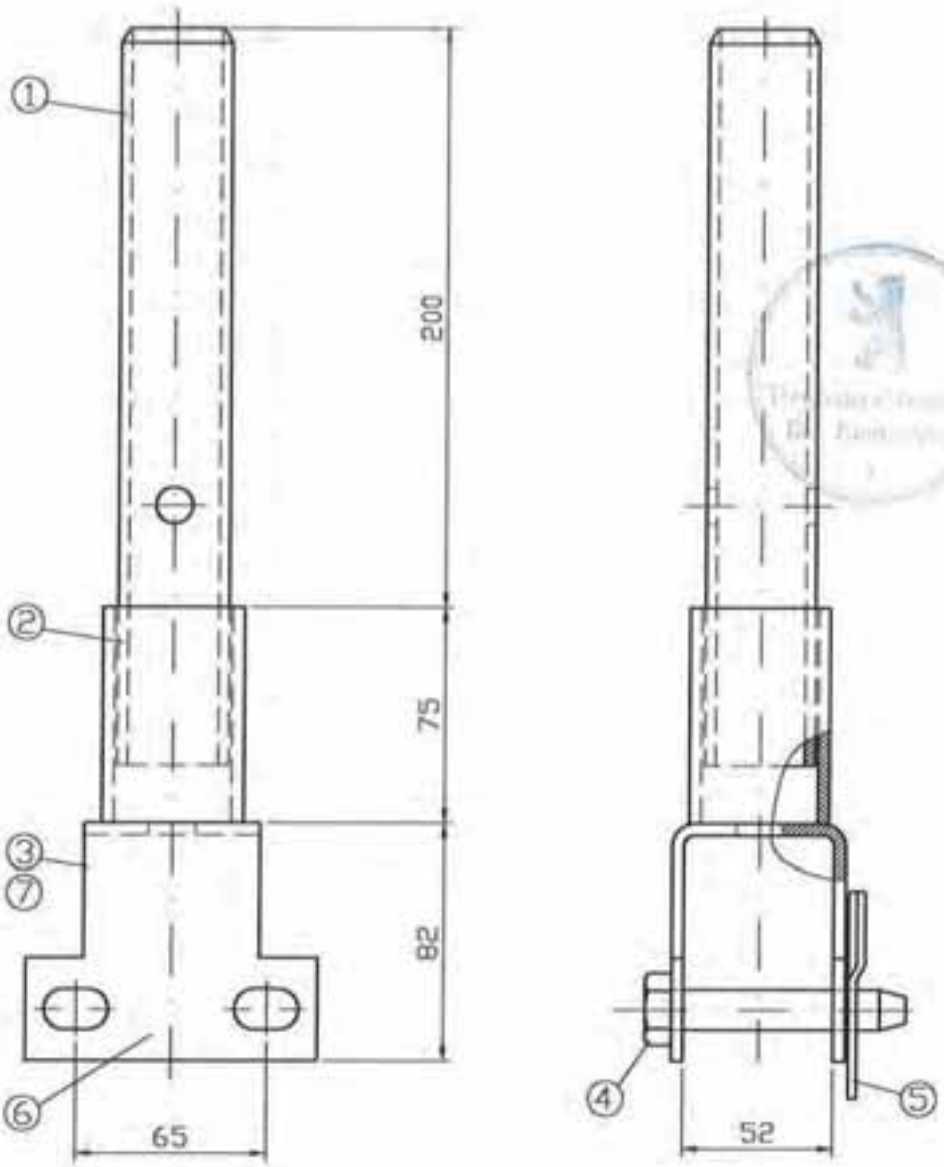

①	Rohrverbinder	ø38x3,6	EN 10219-S275JOH
②	Rohr	ø48,3x4,0	EN 10219-S235JRH
③	U-Bügel	t=4	EN 10111-DD13
④	Bolzen	ø14x77	Festigk. 8.8 ISO 898-1
⑤	Sicherungsstecker	2.8	EN 11024
⑥	Kennzeichnung		
⑦	Ohne Bolzen und Sicherungsstecker gezeichnet !		

Abm. [m]	Gew. [kg]
–	1,8

ALFIX GmbH
63828 Edelbach
09603 Großschirma

ALBLITZ MODUL

Rohrverbinder für Gitterträger

nach Z-8.22-64

Anlage B Seite 134 zur allgemeinen bauaufsichtlichen Zulassung Z-8.22-913 vom 7. Mai 2012 Deutsches Institut für Bautechnik

ABM710-B042

11.2010

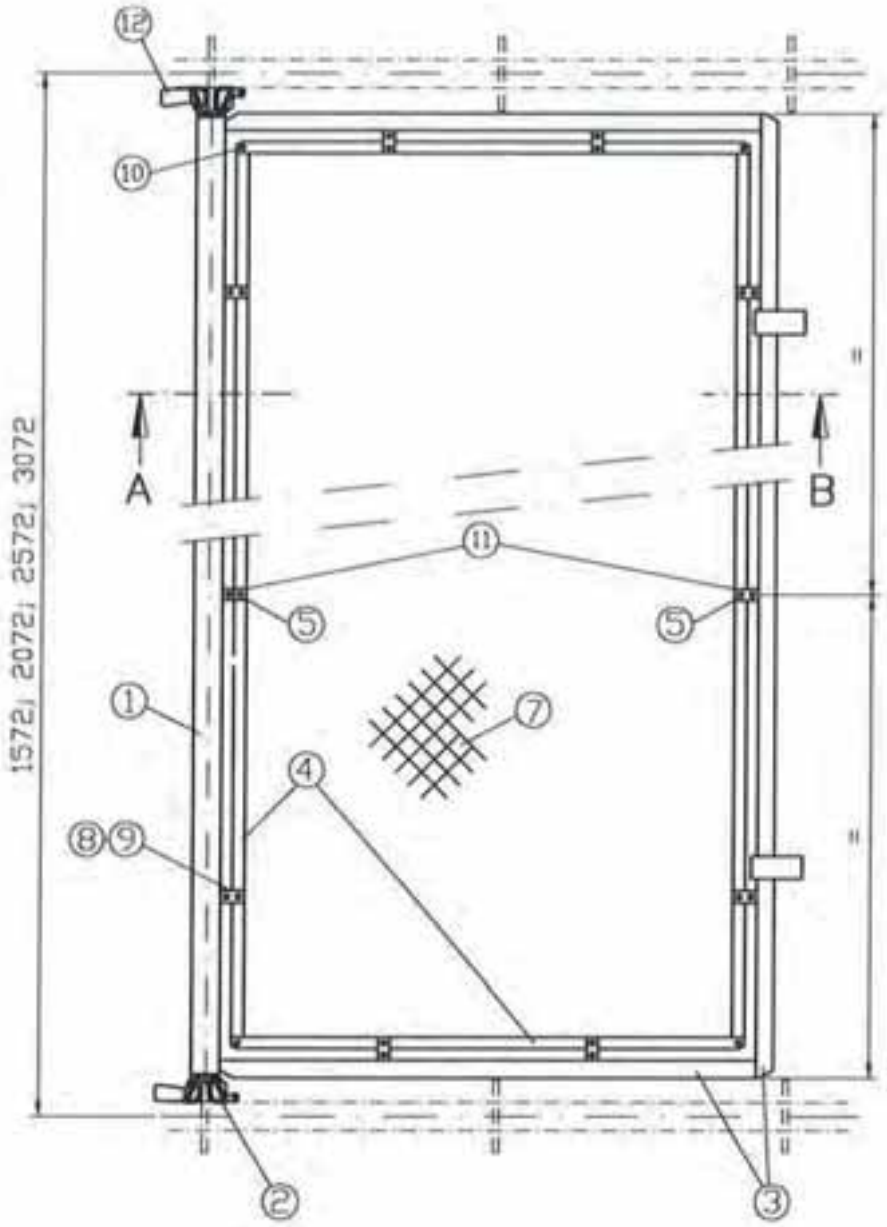

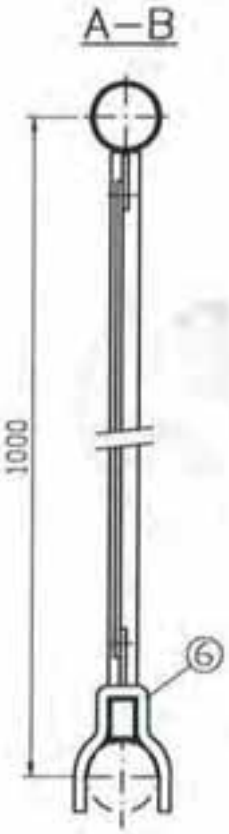

①	Rohr	ø48,3x2,3	EN 10219-S235JRH
②	Kopfstück		siehe ABM710-B106
③	Rechteckrohr	30x20x2	EN 10025-2-S235JR
④	Schutzgitterstab	□20x4	EN 10025-2-S235JR
⑤	Haltelasche	□20x4	EN 10025-2-S235JR
⑥	Haltebügel	□40x8	EN 10025-2-S235JR
⑦	Drahtgeflecht	50x2,5x900 DIZN	EN 10223-6
⑧	Sechskantschraube	M6x16	Festigk. 8.8 ISO 898-1
⑨	Sicherungsmutter	M6	Festigk. 8 EN 20898-2
⑩	Edelstahl-Blindniet	A 5x16	ISO 16585
⑪	bei 1,57m keine mittlere Lasche		
⑫	Kennzeichnung		

Abm. [m]	Gew. [kg]
1,57	16,5
2,07	19,5
2,57	23,0
3,07	26,3

ALFIX GmbH
63828 Edelbach
09603 Großschirma

ALBLITZ MODUL

Seitenschutzgitter

nach Z-8.22-64

Anlage 8 Seite 135 zur allgemeinen bauaufsichtlichen Zulassung Z-8.22-913 vom 7. Mai 2012 Deutsches Institut für Bautechnik

ABM710-B044

11.2010

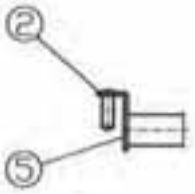

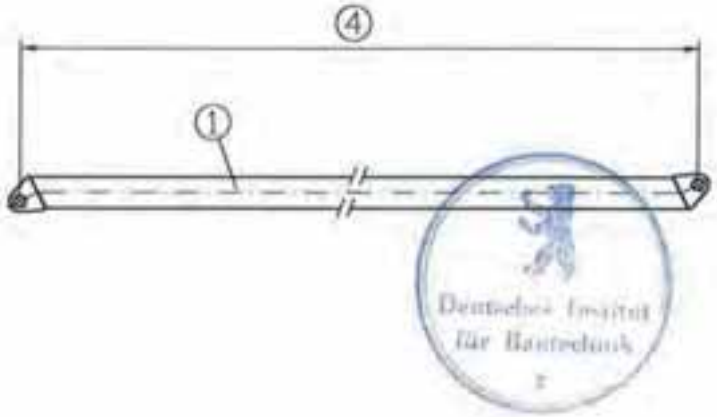

Deutsches Institut für Bautechnik

③ [m]	④ [mm]
2,07x0,73	2126
2,57x0,73	2603,5
3,07x0,73	3090
2,07x1,09	2264
2,57x1,09	2719

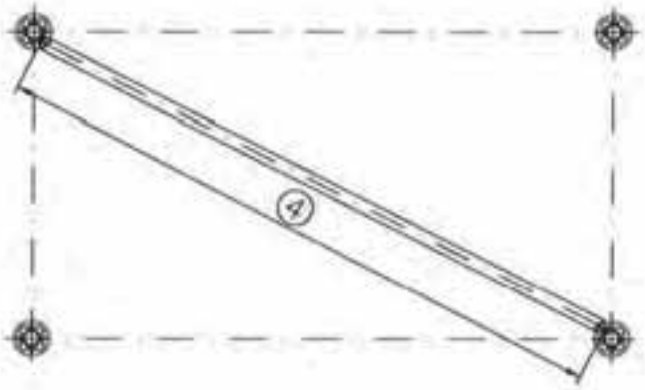

① Rohr — ø42,4x2,5 EN 10219-S235JRH
② Einhängung — siehe ABM710-B111
③ Feld
④ Maß a
⑤ Kennzeichnung

Abm. [m]	Gew. [kg]
2,13	5,9
2,60	6,9
3,09	7,9
2,26	6,2
2,72	7,2

ALFIX GmbH
63828 Edelbach
09603 Großschirma

ALBLITZ MODUL

Horizontaldiagonale

nach Z-8.22-64

Anlage B Seite 136 zur allgemeinen bauaufsichtlichen Zulassung Z-8.22-913 von 7. Mai 2012 Deutsches Institut für Bautechnik

ABM710-B047

11.2010

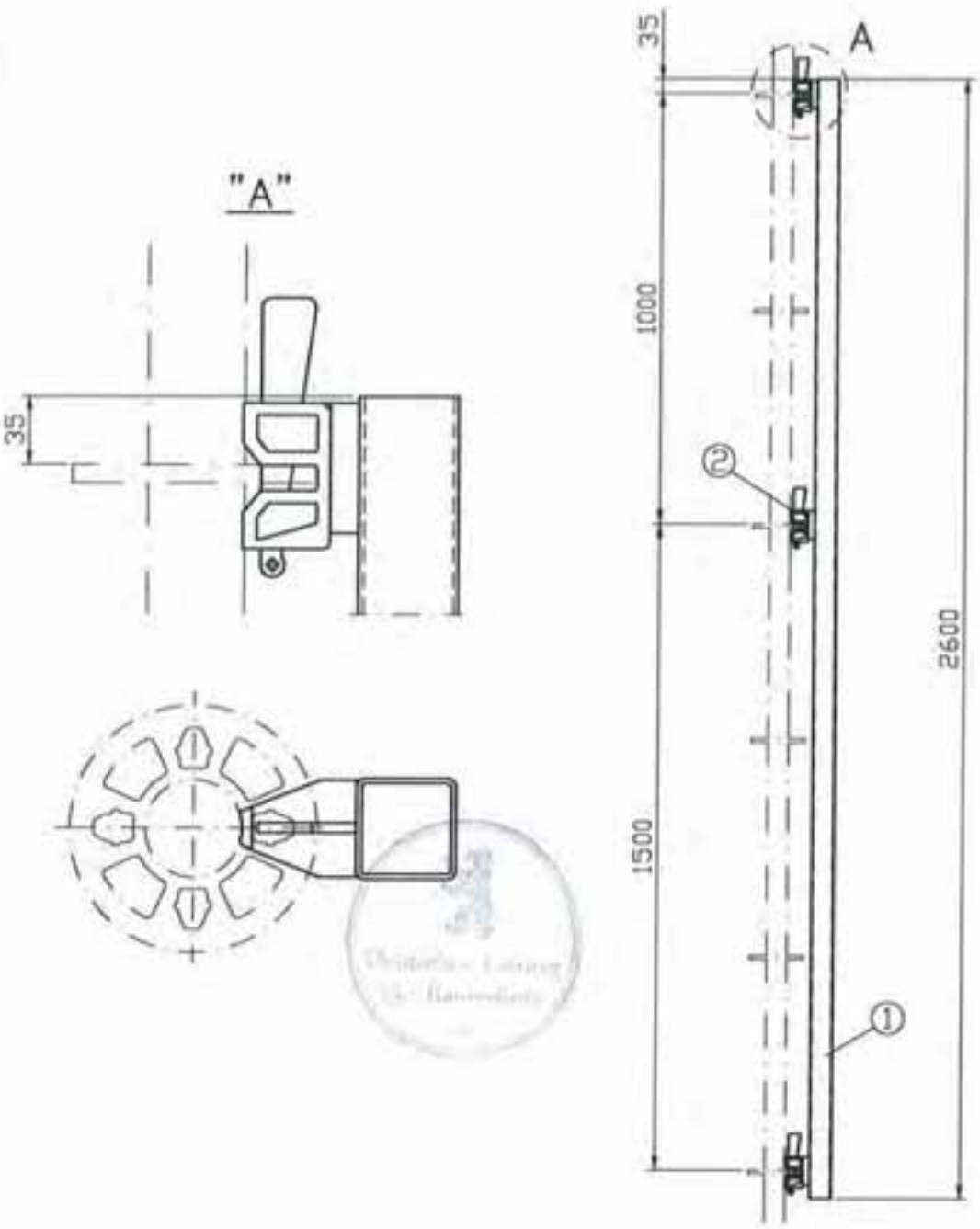

①	Quadratrohr	50x2,5	EN 10025-2-S235JR
②	Kopfstück		siehe ABM710-B008

ALFIX GmbH
63828 Edelbach
09603 Großschirma

ALBLITZ MODUL

Pfosten mit Keilköpfen

nach Z-8.22-64

Anlage 8 Seite 137 zur allgemeinen bauaufsichtlichen Zulassung Z-8.22-913 vom 7. Mai 2012 Deutsches Institut für Bautechnik

ABM710-B068

11.2010

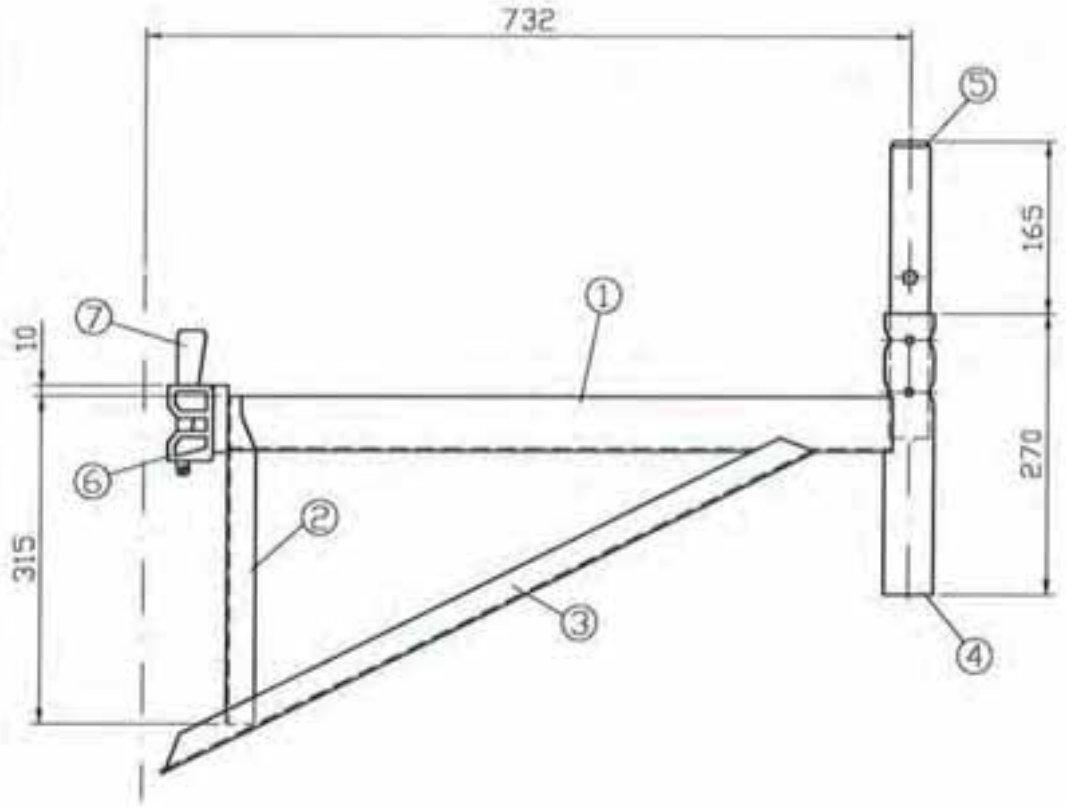

Deutsches Institut für Bautechnik

①	U-Profil	49x53x2,5	EN 10025-2-S235JR	
②	Stütz-U	49x25x2,5	EN 10025-2-S235JR	
③	Streb-U	54x27x2,5	EN 10025-2-S235JR	
④	Rohr	ø48,3x3,2	EN 10219-S235JRH	ReH≥320N/mm²
⑤	Rohrverbinder	ø38x3,6	EN 10219-S275J0H	
⑥	Kopfstück + Keil		siehe ABM710-B008	
⑦	Kennzeichnung			
⑧	Konsole			
⑨	Konsolstrebe			

Abm. [m]	Gew. [kg]
0,39	3,9

ALFIX GmbH
63828 Edelbach
09603 Großschirma

ALBLITZ MODUL

U-Konsole 0,73m

nach Z-8.22-64

Anlage 8 Seite 138 zur allgemeinen bauaufsichtlichen Zulassung Z-8.22-913 vom 7. Mai 2012 Deutsches Institut für Bautechnik

ABM710-B069

11.2010

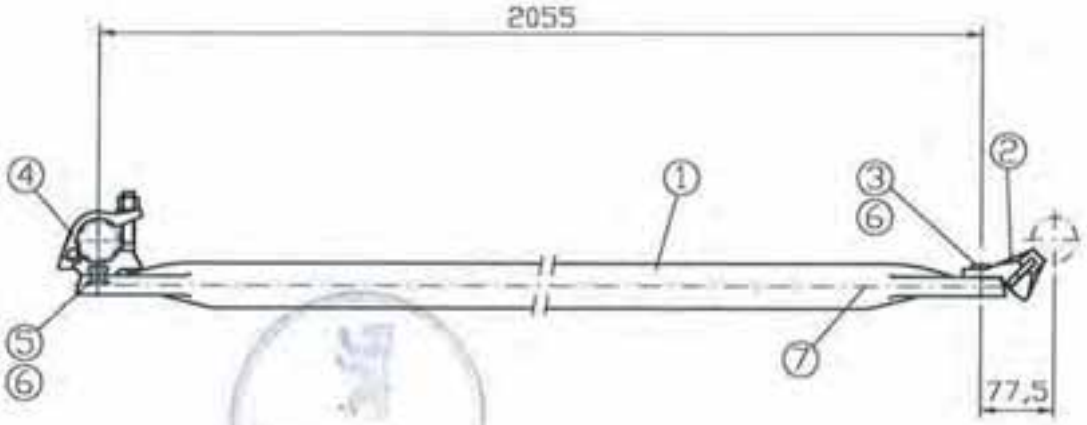

①	Rohr	ø48,3x2,3	EN 10219-S235JRH
②	Kopfstück + Keil		siehe ABM710-B109
③	Zylinderkopfniet	ø16x25	EN 10263-2
④	Halbkupplung mit Schraubverschluss		gem. Zulassung Z-8.331-882
⑤	Zylinderkopfniet	ø16x20	EN 10263-2
⑥	drehbar angenietet		
⑦	Kennzeichnung		

Abm. [m]	Gew. [kg]
2,05	8,8

ALFIX GmbH
63828 Edelbach
09603 Großschirma

ALBLITZ MODUL

Konsolstrebe 2,05m

nach Z-8.22-64

Anlage 3 Seite 139 zur allgemeinen bauaufsichtlichen Zulassung Z-8.22-913 vom 7. Mai 2012 Deutsches Institut für Bautechnik

ABM710-B070

11.2010

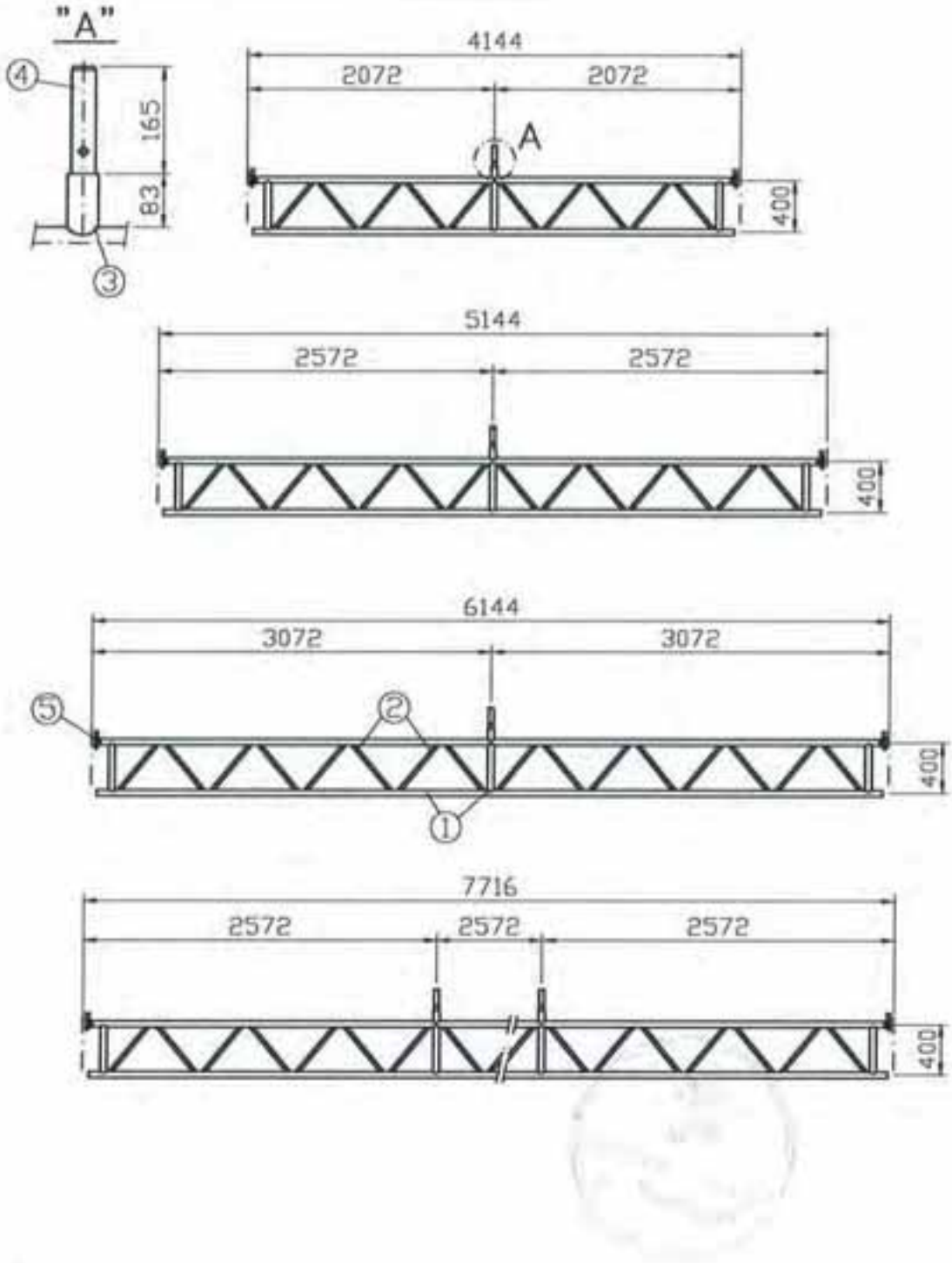

①	Rohr	ø48,3x3,2	EN 10219-S235JRH	ReH≥320N/mm²
②	Rechteckrohr	30x20x2	EN 10025-S235JR	
③	Rohr	ø48,3x4,0	EN 10219-S235JRH	
④	Rohrverbinder	ø38x3,6	EN 10219-S275JOH	
⑤	Kopfstück + Keil		siehe ABM710-B106; ABM710-B110	
⑥	Kennzeichnung			

Abm. [m]	Gew. [kg]
4,14	41,6
5,14	51,5
6,14	60,0
7,71	77,0

ALFIX GmbH
63828 Edelbach
09603 Großschirma

ALBLITZ MODUL

O-Gitterträger

nach Z-8.22-64

Anlage 8 Seite 140 zur allgemeinen bauaufsichtlichen Zulassung Z-8.22-913 vom 7. Mai 2012 Deutsches Institut für Bautechnik

ABM710-B071

11.2010

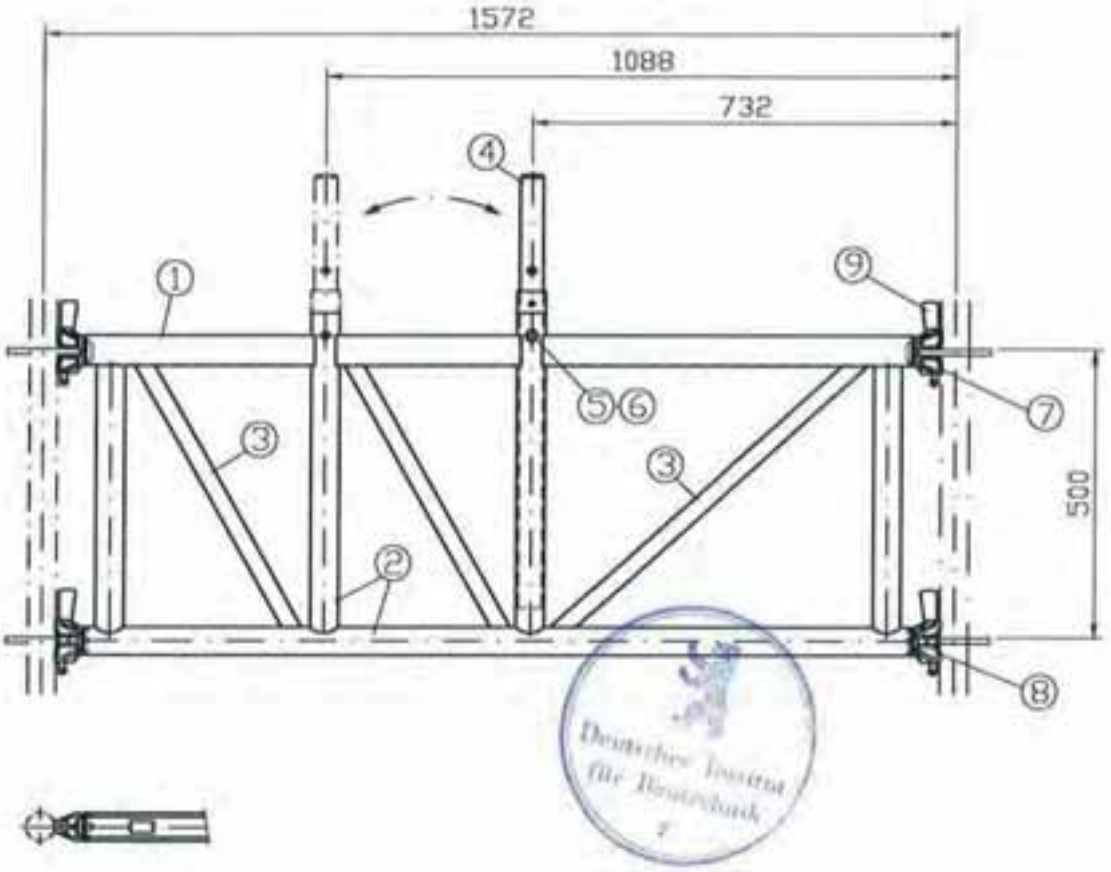

①	U-Profil		siehe ABM710-B034
②	Rohr	ø48,3x3,2	EN 10219-S235JRH ReH≥320N/mm²
③	Rechteckrohr	30x20x2	EN 10025-2-S235JR
④	Rohrverbinder	ø40x3,5	EN 10219-S235JRH
⑤	Sechskantschraube	M12x60	Festigk. 8.8 ISO 898-1
⑥	Sechskantmutter	M12	Festigk. 8 EN 20898-2
⑦	Kopfstück-U + Keil		siehe ABM710-B107; ABM710-B110
⑧	Kopfstück-O + Keil		siehe ABM710-B106; ABM710-B110
⑨	Kennzeichnung		

Abm. [m]	Gew. [kg]
1,57	21,9

ALFIX GmbH
63828 Edelbach
09603 Großschirma

ALBLITZ MODUL

U-Durchgangsträger

nach Z-8.22-64

Anlage 8 Seite 141 zur allgemeinen bauaufsichtlichen Zulassung Z-8.22-913 vom 7. Mai 2012 Deutsches Institut für Bautechnik

ABM710-B072

11.2010

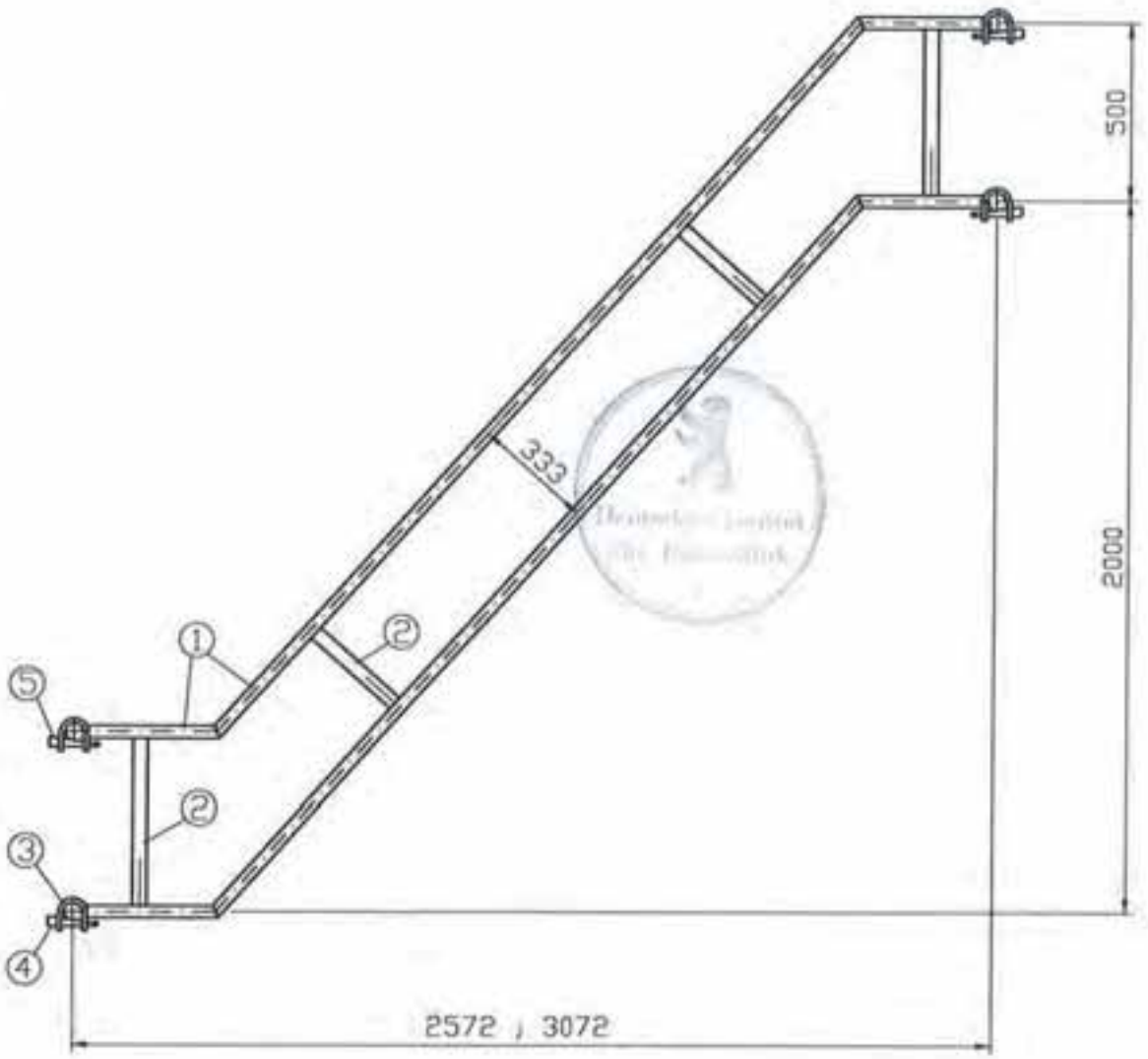

①	Rohr	ø33,7x2,25	EN 10219-S235JRH
②	Rechteckrohr	40x20x2	EN 10025-S235JR
③	Sicherungs-U	t=8	EN 10025-S235JR
④	Keil		siehe ABM710-B110
⑤	Kennzeichnung		

Abm. [m]	Gew. [kg]
2,57	18,1
3,07	20,1

ALFIX GmbH
63828 Edelbach
09603 Großschirma

ALBLITZ MODUL

Treppengeländer

nach Z-8.22-64

Anlage 8 Seite 142 zur allgemeinen bauaufsichtlichen Zulassung Z-8.22-913 von 7. Mai 2012 Deutsches Institut für Bautechnik

ABM710-B073

11.2010

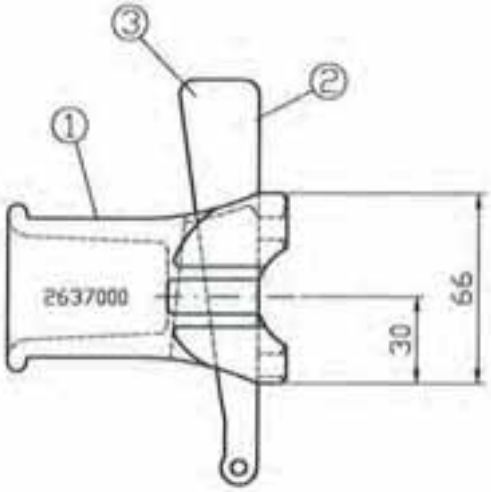

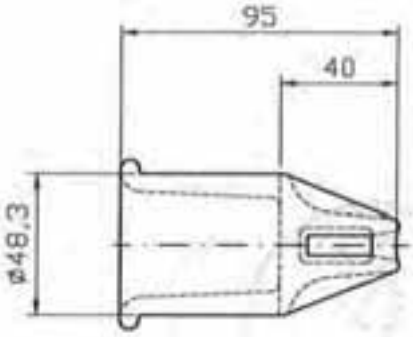

Abm. [m]	Gew. [kg]
	0,7

① Kopfstück — EN 1562-GJMW-450-7
② Keil — siehe ABM710-B110
③ Kennzeichnung

ALFIX GmbH
63828 Edelbach
09603 Großschirma

ALBLITZ MODUL

Treppengeländerhalter

nach Z-8.22-64

Anlage 8 Seite 143 zur allgemeinen bauaufsichtlichen Zulassung Z-8.22-913 von 7. Mai 2012 Deutsches Institut für Bautechnik

ABM710-B074

11.2010

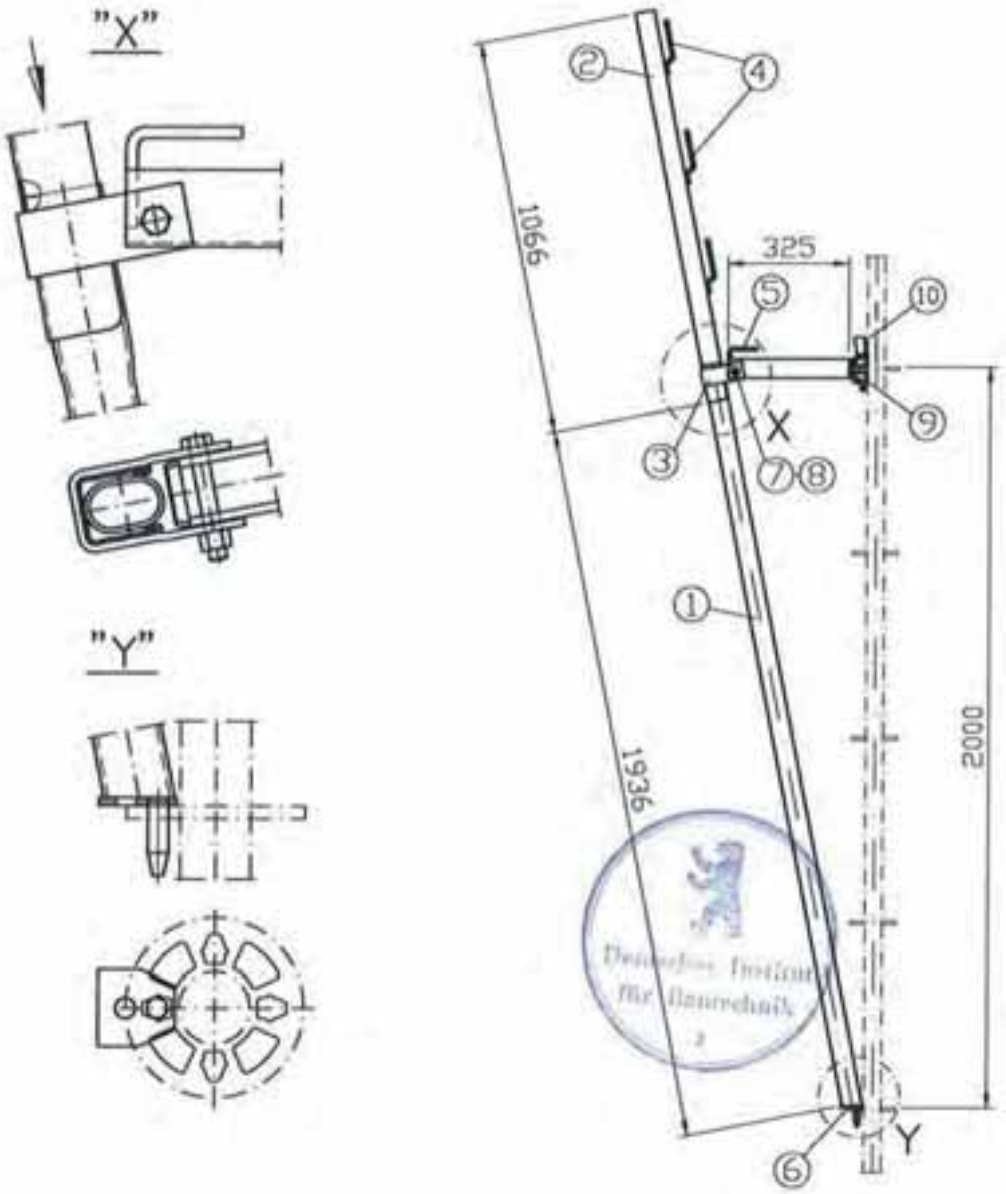

①	Rohr	ø48,3x3,2	EN 10219-S235JRH ReH≥320N/mm²
②	U-Profil	49x53x2,5	EN 10025-2-S235JR
③	U-Bügel	45x5	EN 10025-2-S235JR
④	Lasche	45x8	EN 10025-2-S235JR
⑤	Winkel	40x8	EN 10025-2-S235JR
⑥	Platte mit Bolzen		EN 10025-2-S235JR
⑦	Sechskantschraube	M12x80	Festigk. 8.8 ISO 898-1
⑧	Sicherungsmutter	M12	Festigk. 8 EN 20898-2
⑨	Kopfstück + Keil		siehe ABM710-B107; ABM710-B110
⑩	Kennzeichnung		

Abm. [m]	Gew. [kg]
	14,6

Deutsches Institut für Bautechnik

ALFIX GmbH
63828 Edelbach
09603 Großschirma

ALBLITZ MODUL

U-Schutzdachkonsole T7

nach Z-8.22-64

Anlage 8 Seite 144 zur allgemeinen bauaufsichtlichen Zulassung Z-8.22-913 vom 7. Mai 2012 Deutsches Institut für Bautechnik

ABM710-B078

11.2010

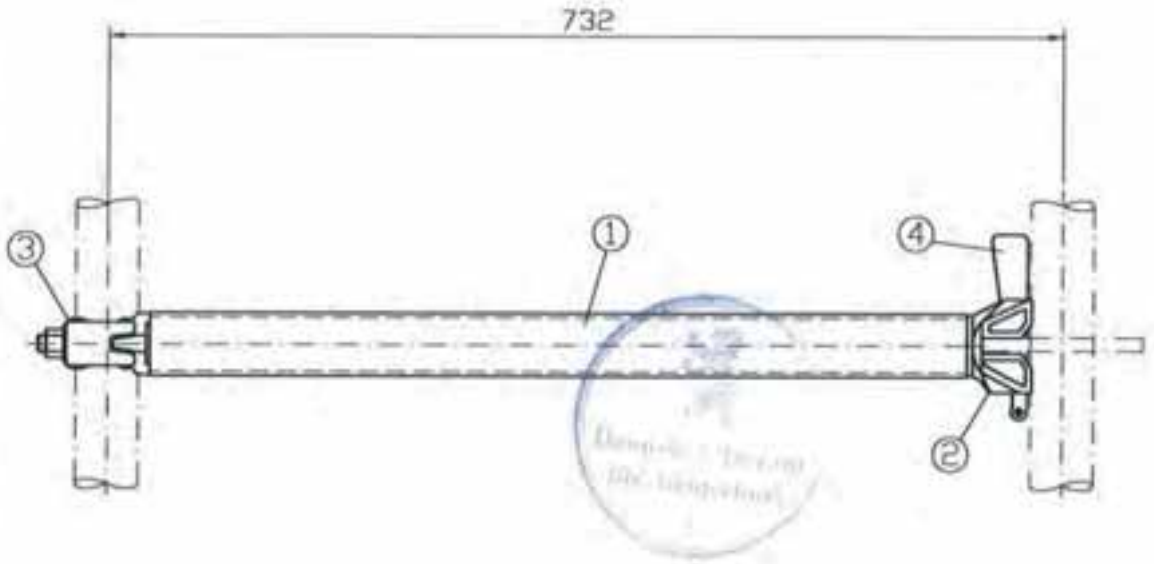

① Rohr	ø48,3x3,2	EN 10219-S235JRH	ReH≥320N/mm²
② Kopfstück + Keil		siehe ABM710-B106 + ABM710-B110	
③ Halbkupplung mit Schraubverschluss		gem. Zulassung Z-8.331-882	
④ Kennzeichnung			

Abm. [m]	Gew. [kg]
0,73	3,4

ALFIX GmbH
63828 Edelbach
09603 Großschirma

ALBLITZ MODUL

O-Riegel mit Halbkupplung

nach Z-8.22-64

Anlage 8 Seite 145 zur allgemeinen bauaufsichtlichen Zulassung Z-8.22-913 von 7. Mai 2012 Deutsches Institut für Bautechnik

ABM710-B079

11.2010

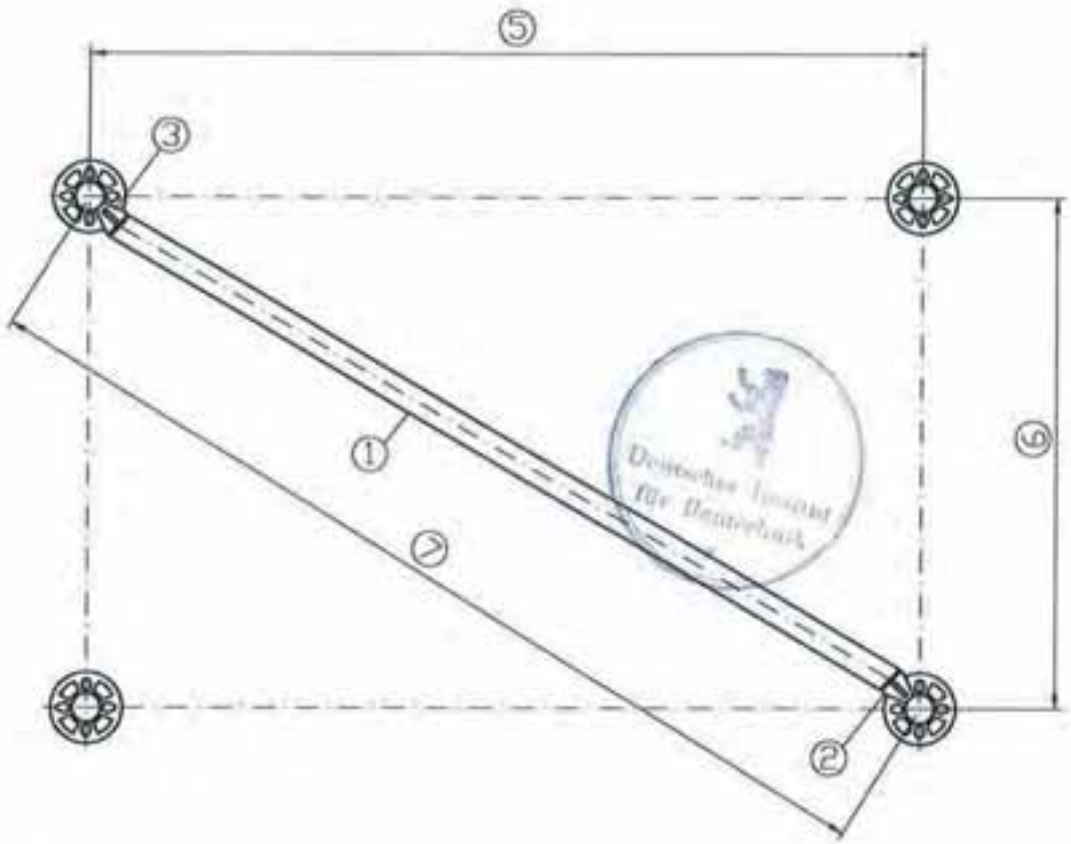

④ ⑤x⑥	⑦	⑧
1,57x1,09	1912	6,9
2,07x1,09	2340	8,4
2,57x1,09	2793	9,7
3,07x1,09	3259	13,1
2,07x0,73	2198	9,0
2,57x0,73	2674	10,8
3,07x0,73	3158	12,3

①	Rohr	ø48,3x2,7	EN 10219-S235JRH ReH≥320N/mm²
②	Kopfstück		siehe ABM710-B106
③	Kennzeichnung		
④	Feld LxB [m]		
⑤	L (Feldlänge)		
⑥	B (Feldbreite)		
⑦	Maß A [mm]		
⑧	Gewicht [kg]		

ALFIX GmbH
63828 Edelbach
09603 Großschirma

ALBLITZ MODUL

O-Riegel HD
Feldlänge x Feldbreite

nach Z-8.22-64

Anlage B Seite 146 zur allgemeinen bauaufsichtlichen Zulassung Z-8.22-913 von 7. Mai 2012 Deutsches Institut für Bautechnik

ABM710-B082

11.2011

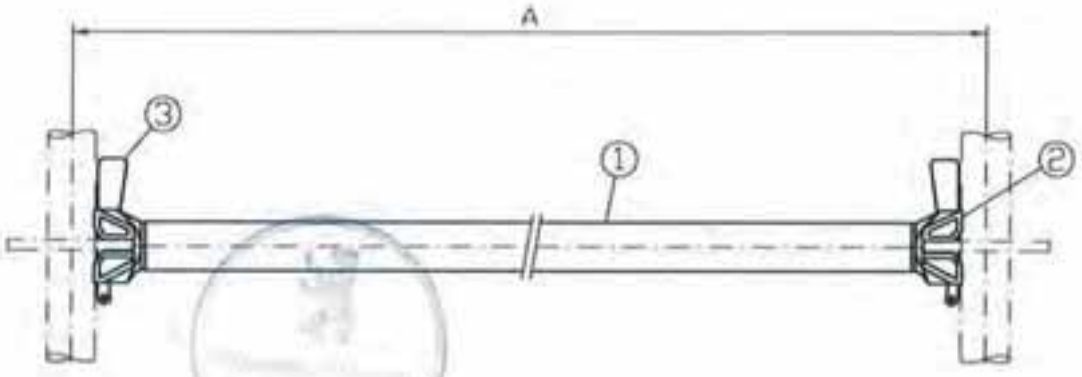

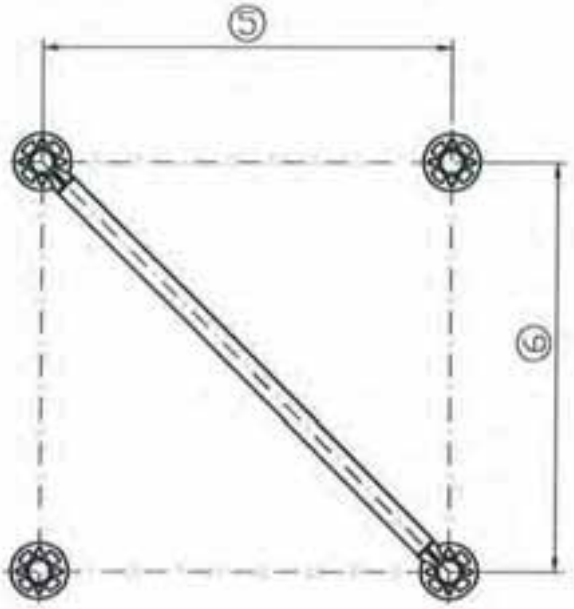

④ ⑤x⑥	⑦	⑧
1,09x1,09	1538	6,2
1,57x1,57	2223	8,7
2,00x2,00	2828	11,3
2,07x2,07	2930	11,5
2,57x2,57	3637	14,0
3,07x3,07	4344	15,8

① Rohr	ø48,3x3,2	EN 10219-S235JRH ReH≥320N/mm²
② Kopfstück		siehe ABM710-B106
③ Kennzeichnung		
④ Feld LxB [m]		
⑤ L (Feldlänge)		
⑥ B (Feldbreite)		
⑦ Maß A [mm]		
⑧ Gewicht [kg]		

ALFIX GmbH
63828 Edelbach
09603 Großschirma

ALBLITZ MODUL

O-Riegel HD
Feldlänge x Feldbreite

nach Z-8.22-64

Anlage 8 Seite 147 zur allgemeinen bauaufsichtlichen Zulassung Z-8.22-913 vom 7. Mai 2012 Deutsches Institut für Bautechnik

ABM710-B083

11.2011

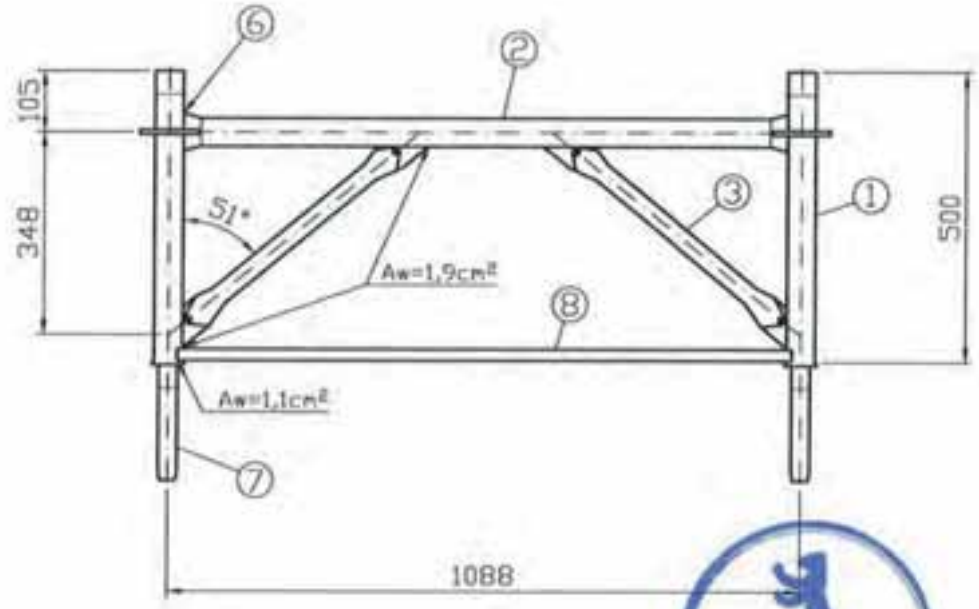

Deutsches Institut für Bautechnik

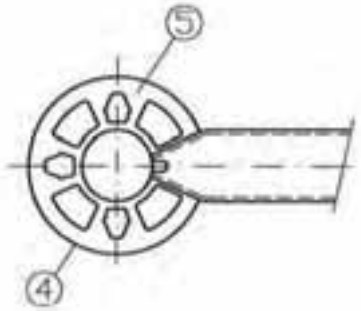

⑥

max. Moment M_{Ka} = 134 kNcm
Normalkraft N_{Ka} = 89,5 kN
Querkraft V_{Ka} = 43,5 kN

$$M_{Kv,a} = \left(1 - \left[2 \times \frac{V_a}{V_{Ka}} - 1\right]^2\right) \times M_{Ka} \text{ für } V_a > 0{,}5 \times V_{Ka}$$

$$M_{Kv,a} = M_{Ka} \text{ für } V_a \leq 0{,}5 \times V_{Ka}$$

$$M_a \leq M_{Kv,a} \times \left(1 - \left[\frac{N_a}{N_{Ka}}\right]^2\right)$$

①	Rohr	ø48,3x3,2	EN 10219-S355J2H	(S355MH)
②	Rohr	ø48,3x2,7	EN 10219-S235JRH	ReH≥320N/mm²
③	Rohr	ø33,7x2,25	EN 10219-S235JRH	
④	Lochscheibe		Variante K2000+	
⑤	Kennzeichnung			
⑦	Rohrverbinder gestaucht		(gem. Z-8.1-16.2)	
⑧	Rechteckrohr	40x20x2	EN 10025-2-S235JR	ReH≥320N/mm²

Abm. [m]	Gew. [kg]
0,50	13,0

ALFIX GmbH
63828 Edelbach
09603 Großschirma

ALBLITZ MODUL

AR TG-60 Rahmen
0,50x1,09m

nach Z-8.22-64

Anlage 8 Seite 148 zur allgemeinen bauaufsichtlichen Zulassung Z-8.22-913 von 7. Mai 2012 Deutsches Institut für Bautechnik

ABM710-B084

11.2011

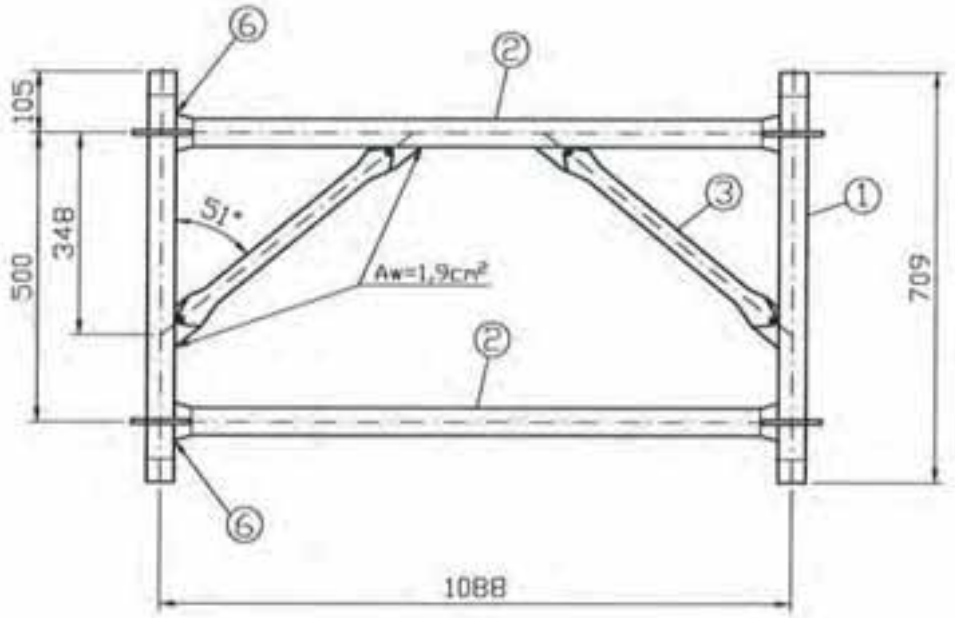

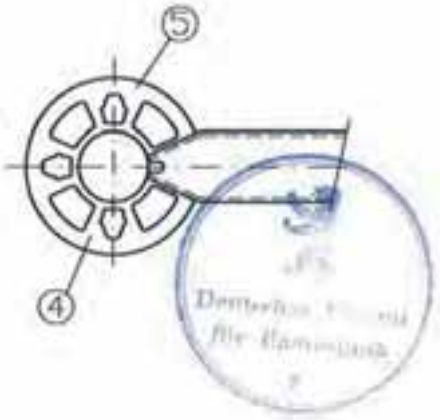

⑥

max. Moment M_{Rd} = 134 kNcm
Normalkraft N_{Rd} = 89,5 kN
Querkraft V_{Rd} = 43,5 kN

$M_{Rd} = \left(1-\left[2\times\frac{V_d}{V_{Rd}}-1\right]^2\right)\times M_{Rd}$ für $V_d > 0{,}5\times V_{Rd}$

$M_{Rd} = M_{Rd}$ für $V_d \leq 0{,}5\times V_{Rd}$

$M_d \leq M_{Rd}\times\left(1-\left[\frac{N_d}{N_{Rd}}\right]^2\right)$

① Rohr	ø48,3x3,2	EN 10219-S355J2H	(S355MH)
② Rohr	ø48,3x2,7	EN 10219-S235JRH	ReH≥320N/mm²
③ Rohr	ø33,7x2,25	EN 10219-S235JRH	
④ Lochscheiben deckungsgleich !		Variante K2000+	
⑤ Kennzeichnung			

Abm. [m]	Gew. [kg]
0,71	15,9

ALFIX GmbH
63828 Edelbach
09603 Großschirma

ALBLITZ MODUL

AR TG-60 Rahmen
0,71x1,09m

nach Z-8.22-64

Anlage B Seite 149 zur allgemeinen bauaufsichtlichen Zulassung Z-8.22-913 vom 7. Mai 2012 Deutsches Institut für Bautechnik

ABM710-B085

11.2011

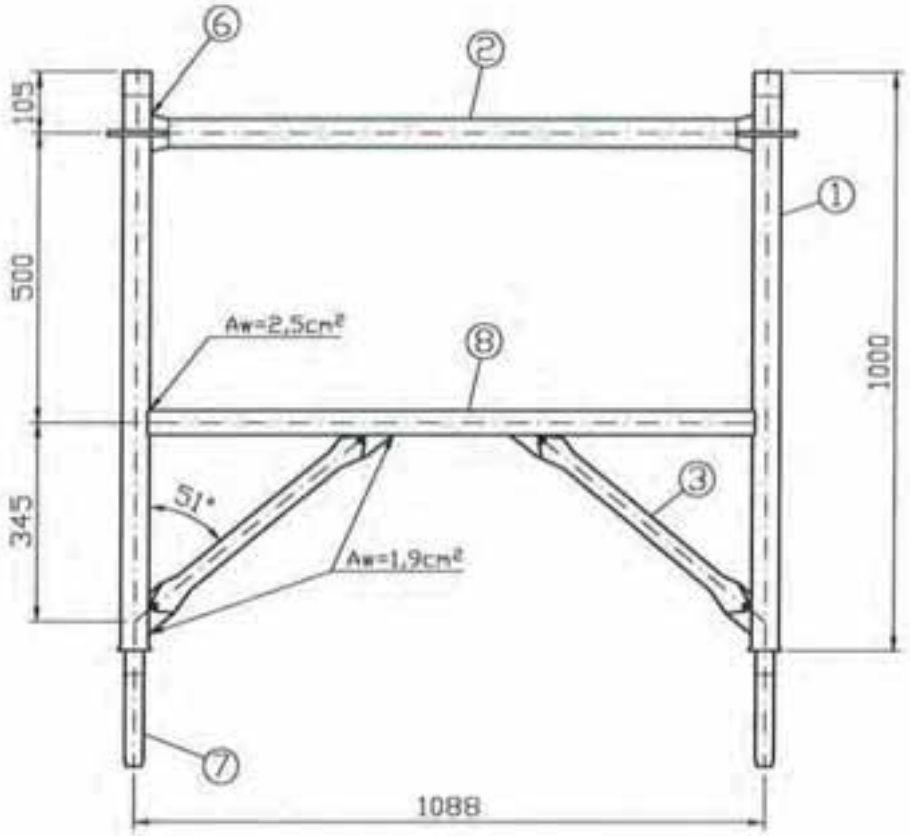

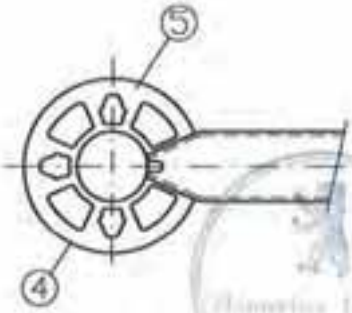

⑥

max. Moment M_{Rd} = 134 kNcm
Normalkraft N_{Rd} = 89,5 kN
Querkraft V_{Rd} = 43,5 kN

$M_{Rv,d} = \left(1-\left[2\times\frac{V_d}{V_{Rd}}-1\right]^2\right)\times M_{Rd}$ für $V_d > 0{,}5\times V_{Rd}$

$M_{Rv,d} = M_{Rd}$ für $V_d \leq 0{,}5\times V_{Rd}$

$M_d \leq M_{Rv,d}\times\left(1-\left[\frac{N_d}{N_{Rd}}\right]^2\right)$

① Rohr	ø48,3x3,2	EN 10219-S355J2H	(S355MH)	
② Rohr	ø48,3x2,7	EN 10219-S235JRH	ReH≥320N/mm²	
③ Rohr	ø33,7x2,25	EN 10219-S235JRH		
④ Lochscheibe		Variante K2000+		
⑤ Kennzeichnung				
⑦ Rohrverbinder gestaucht		(gem. Z-8.1-16.2)		
⑧ Rohr	ø42,4x2,5	EN 10219-S235JRH		

Abm. [m]	Gew. [kg]
1,00	17,7

ALFIX GmbH
63828 Edelbach
09603 Großschirma

ALBLITZ MODUL

AR TG-60 Rahmen
1,00x1,09m

nach Z-8.22-64

Anlage B Seite 150 zur allgemeinen bauaufsichtlichen Zulassung Z-8.22-913 vom 7. Mai 2012 Deutsches Institut für Bautechnik

ABM710-B086

11.2011

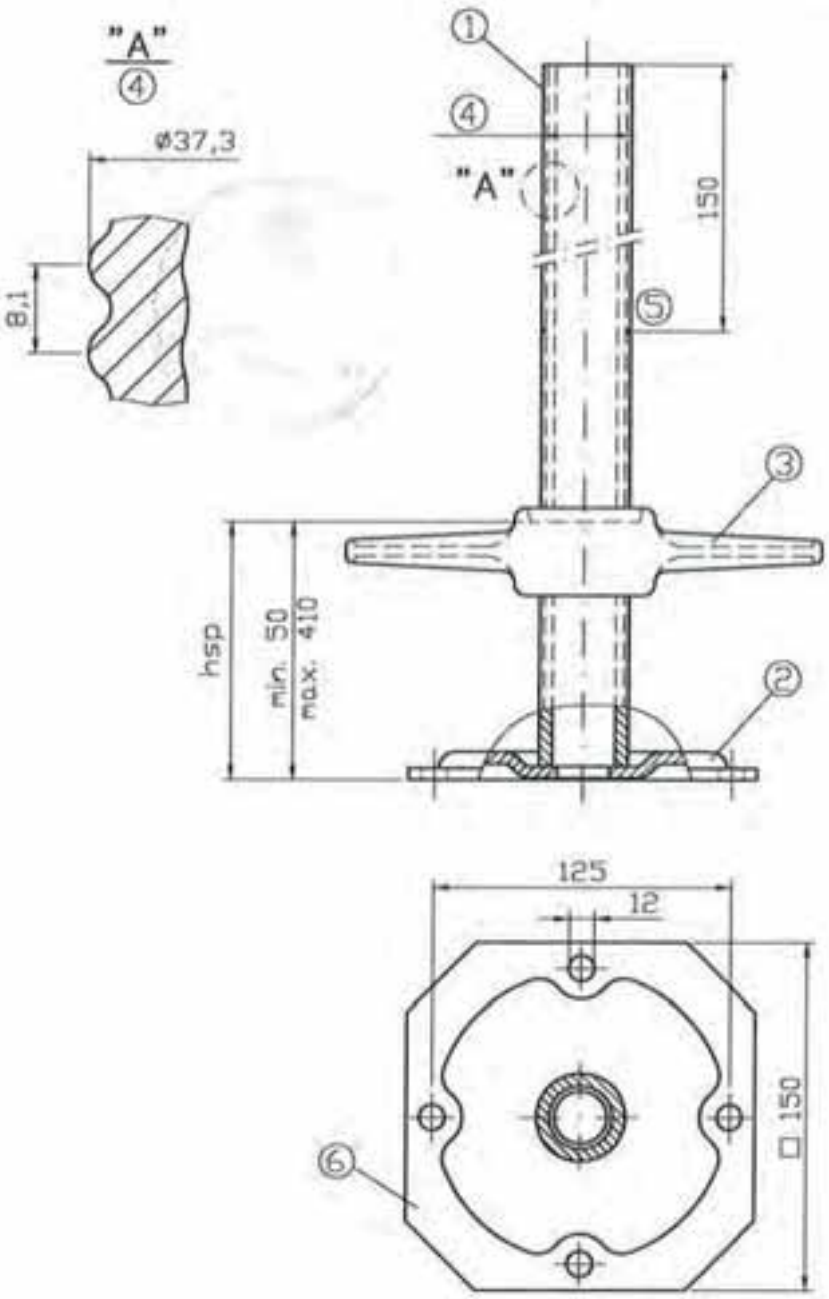

①	Rohr	ø38x4,5	EN 10210-S235JRH
②	Fußplatte nach EN 74-3	□ 150x5	EN 10025-2-S235JR
③	Spindelmutter		EN 1562-EN-GJMW-400-5
			EN 1562-EN-GJMB-450-6
			EN 1563-EN-GJS-400-15
			EN 10293-GE240+N
④	Sondergewinde ø38x8,1		siehe Detail
⑥	Gewinde ungangbar durch Einkerbung		
⑤	Kennzeichnung		

Abm. [m]	Gew. [kg]
0,60	3,6

ALFIX GmbH
63828 Edelbach
09603 Großschirma

ALBLITZ MODUL

Fußspindel 60

nach Z-8.1-16.2

Anlage 8 Seite 151 zur allgemeinen bauaufsichtlichen Zulassung Z-8.22-913 vom 7. Mai 2012 Deutsches Institut für Bautechnik

ABS710-A002_ABM

10.2010

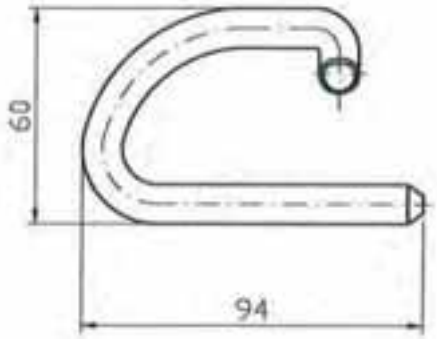

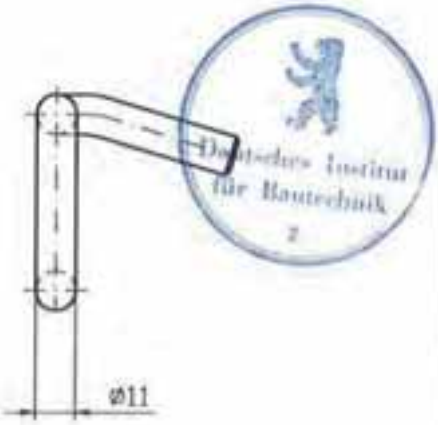

Deutsches Institut für Bautechnik

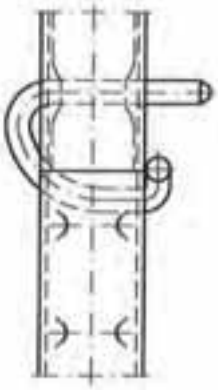

Abm. [m]	Gew. [kg]
	0,1

① Fallstecker ø11 EN 10025-2-S235JR
pulverbeschichtet, rot

LFIX GmbH
63828 Edelbach
09603 Großschirma

ALBLITZ MODUL

Fallstecker rot ø11mm

nach Z-8.1-16.2

Anlage 8 Seite 152 zur allgemeinen bauaufsichtlichen Zulassung Z-8.22-913 von 7. Mai 2012 Deutsches Institut für Bautechnik

ABS710-A009_ABM

10.2010

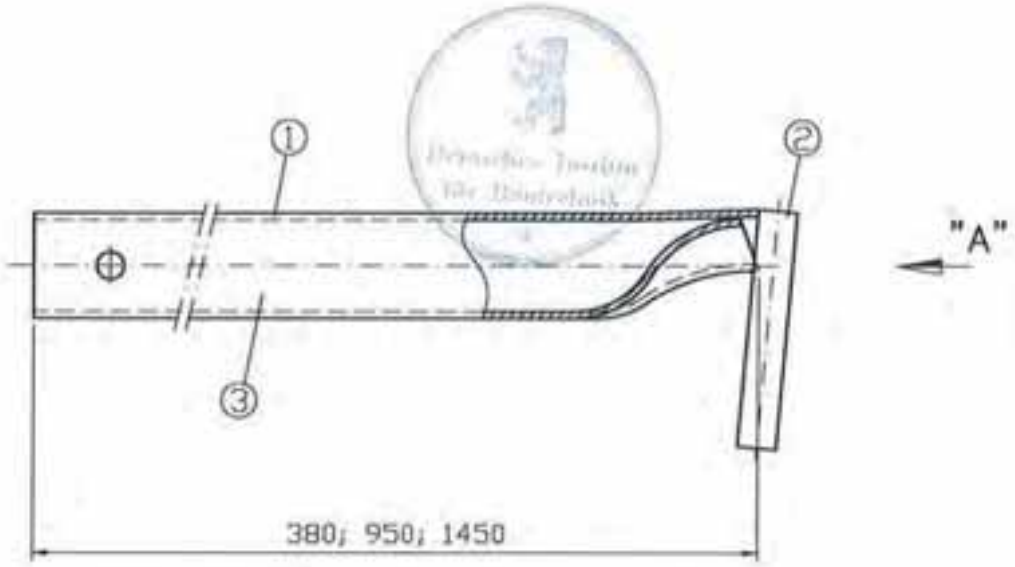

"A"

	①	
0,38m	ø48,3x2,7 *)	
0,95m 1,45m	ø48,3x3,2	ReH≥320N/mm²

① Rohr		EN 10219-S235JRH
② Haken	ø18	EN 10025-2-S355J2
③ Kennzeichnung		

*) Ausführung bis Ende 2007 mit t=3,2mm

Abm. [m]	Gew. [kg]
0,38	1,6
0,95	3,7
1,45	5,7

ALFIX GmbH
63828 Edelbach
09603 Großschirma

ALBLITZ MODUL

Gerüsthalter

nach Z-8.1-16.2

Anlage 8 Seite 153 zur allgemeinen bauaufsichtlichen Zulassung Z-8.22-913 vom 7. Mai 2012 Deutsches Institut für Bautechnik

ABS710-A048_ABM

11.2010

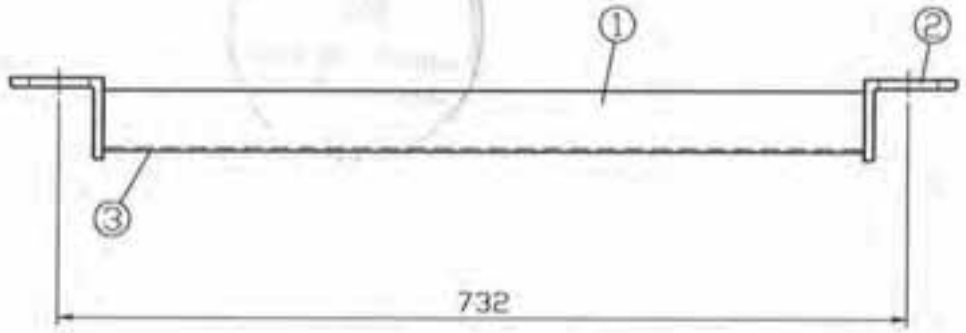

① U-Profil		siehe ABM710-B034
② Winkel	L 80x65x8	EN 10025-2-S235JR
③ Kennzeichnung		

Abm. [m]	Gew. [kg]
0,73	3,1

ALFIX GmbH
63828 Edelbach
09603 Großschirma

ALBLITZ MODUL

U-Gitterträger-Riegel 0,73m

nach Z-8.1-16.2

Anlage 8 Seite 154 zur allgemeinen bauaufsichtlichen Zulassung Z-8.22-913 vom 7. Mai 2012 Deutsches Institut für Bautechnik

ABS710-A089_ABM

11.2010

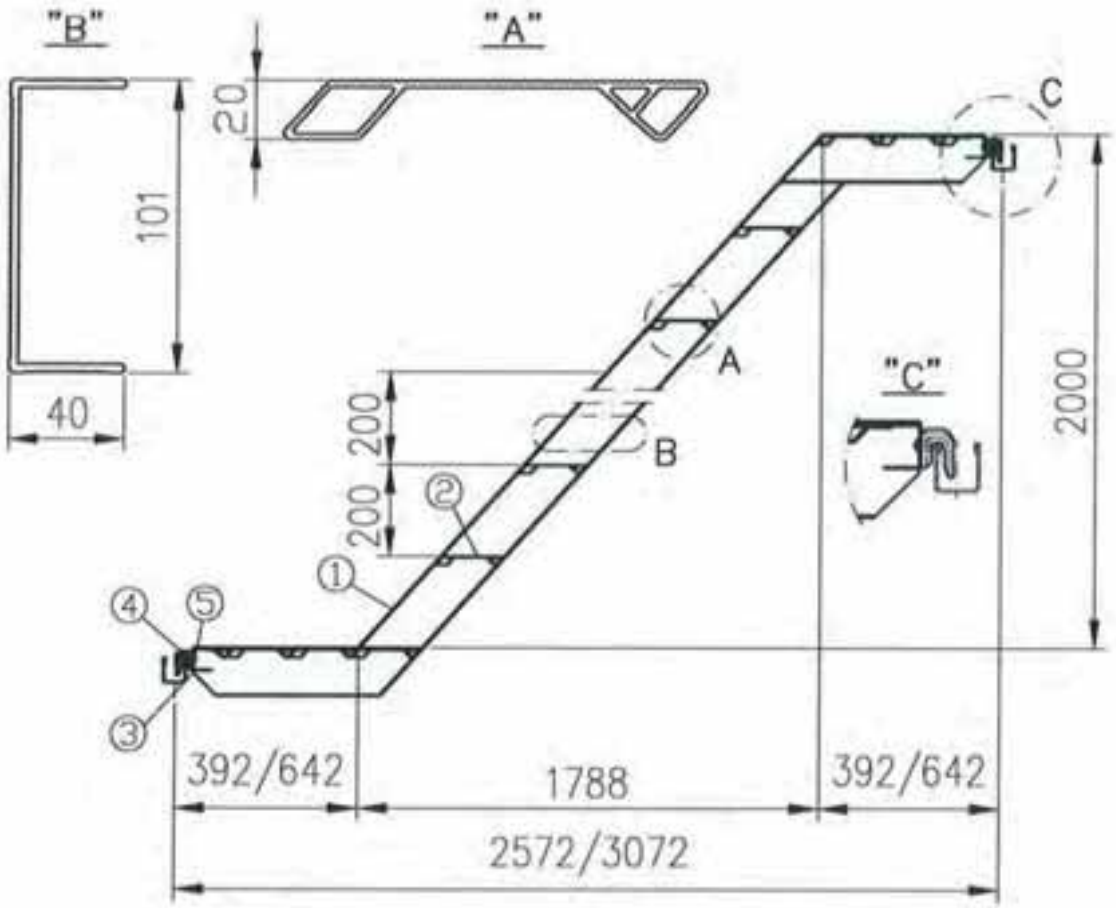

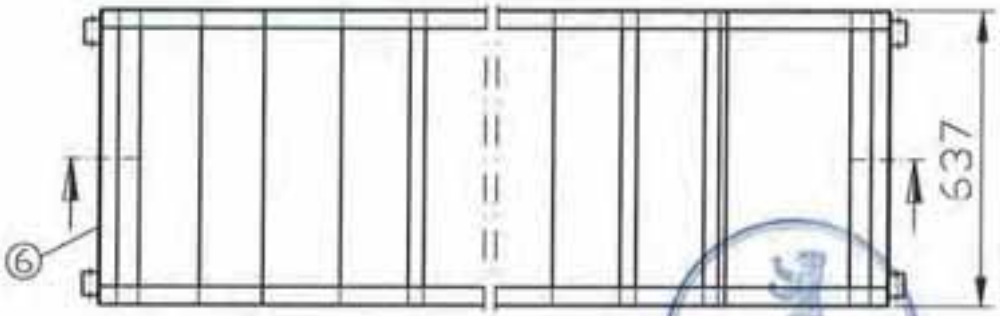

Deutsches Institut für Bautechnik

①	Treppenwange	101x40	EN AW-6082-T5	EN 755-2
②	Treppenstufe	140x20	EN AW-6082-T5	EN 755-2
③	Kappe-U	49x40x2,5	EN AW-6063-T66	EN 755-2
④	Kralle	t=4	EN 10111 DD13	ReH≥240N/mm²/ Rm≥340N/mm²
⑤	Flachrundniet	ø8x18	EN 10263-2	
⑥	Kennzeichnung			

Zulässige Nutzlast: 2 kN/m²

Abm. [m]	Gew. [kg]
2,57	23,1
3,07	27,5

ALFIX GmbH
63828 Edelbach
09603 Großschirma

ALBLITZ MODUL

U-Alu-Podestreppe T4

nach Z-8.1-16.2

Anlage 8 Seite 155 zur allgemeinen bauaufsichtlichen Zulassung Z-8.22-913 von 7. Mai 2012 Deutsches Institut für Bautechnik

ABS710-A093_ABM

10.2010

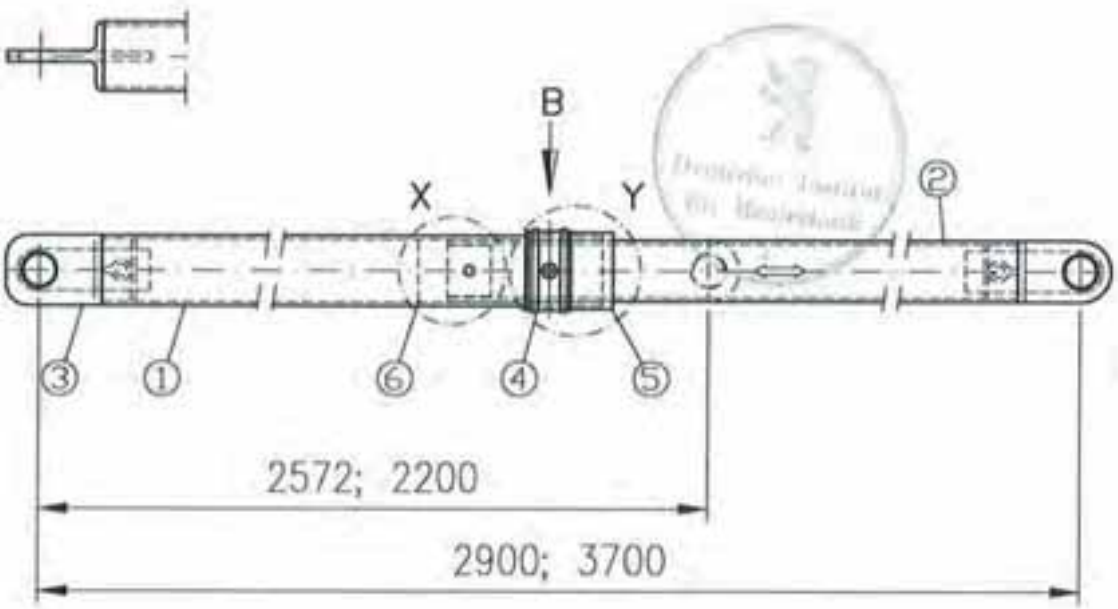

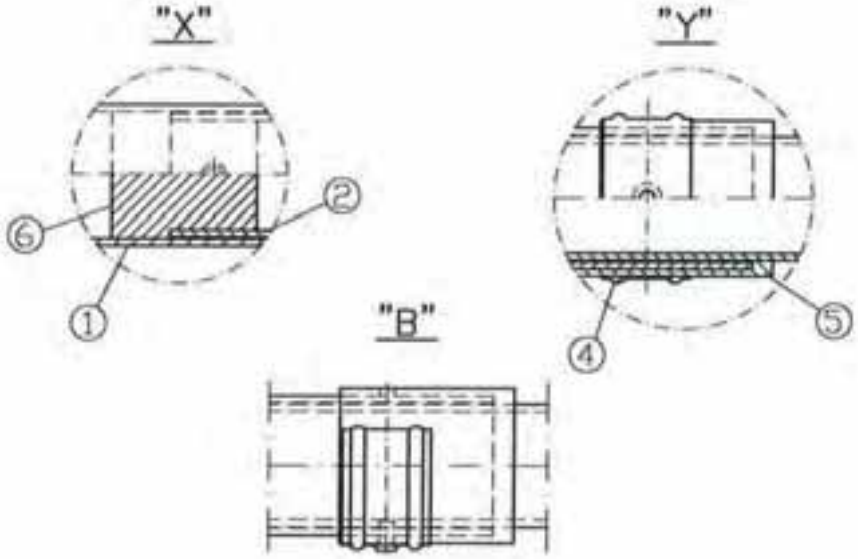

①	Rohr	ø48,3x2,4	EN AW-6063-T66 EN 755-2	
②	Profil	ø42,3	EN AW-6082-T5 EN 755-2	
③	Geländereinhängung		PP mit Stahleinlage	
④	Federstecker	30x1-C60S EN 10132-4	11SMnPb30+C EN 10277-3	
⑤	Führungskappe	ø48,3	PP	
⑥	Innenführung	ø35	PP	

Abm. [m]	Gew. [kg]
2,57	3,2
3,07	4,0

ALFIX GmbH
63828 Edelbach
09603 Großschirma

ALBLITZ MODUL

Alu-Montagegeländer
1,57/2,07m ; 2,57/3,07m
nach Z-8.1-16.2

Anlage 8 Seite 156 zur allgemeinen bauaufsichtlichen Zulassung Z-8.22-913 von 7. Mai 2012 Deutsches Institut für Bautechnik

ABS710-A107_ABM

10.2010

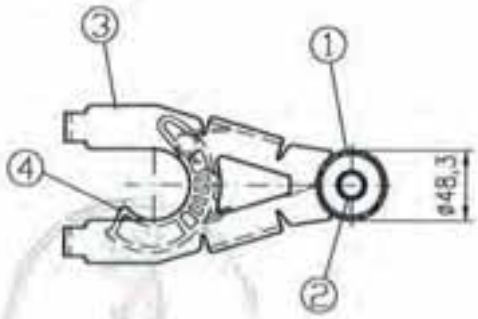

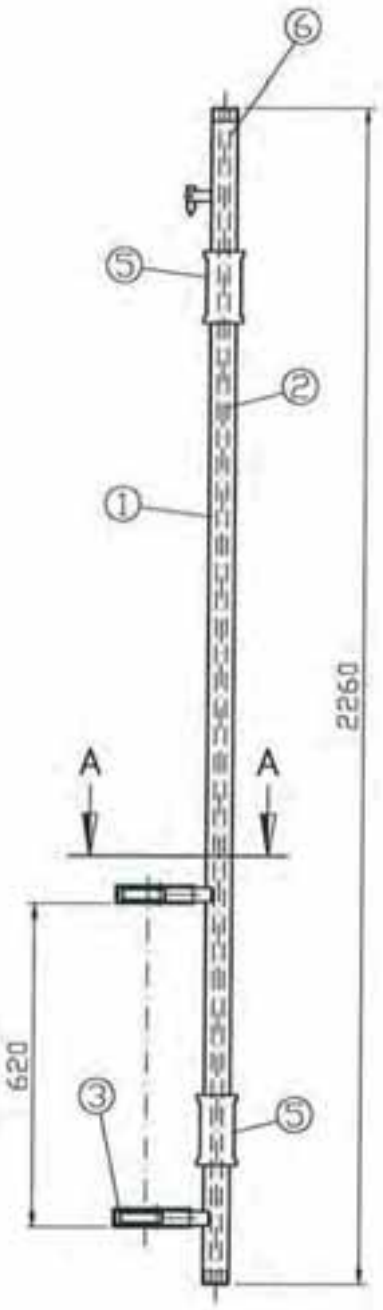

①	Aussenrohr	ø48,3x2,8	EN AW-6082-T5 EN 755-2
②	Innenrohr	ø20x2	EN AW-6063-T66 EN 755-2
③	Einrastgehäuse	t=4	EN AW-5754-H24 EN 485
④	Finger		PP mit Stahleinlage
⑤	Griff		Kunststoff
⑥	Kennzeichnung		

Abm. [m]	Gew. [kg]
–	4,1

ALFIX GmbH
63828 Edelbach
09603 Großschirma

ALBLITZ MODUL

Montagepfosten T5

nach Z-8.1-16.2

Anlage 8 Seite 157 zur allgemeinen bauaufsichtlichen Zulassung Z-8.22-913 vom 7. Mai 2012 Deutsches Institut für Bautechnik

ABS710-A108_ABM

10.2010

⑥	④	⑤
0,73m	2	–
1,09m	2	2
1,57m	4	2
2,07m	6	4
2,57m	8	6
3,07m	10	8

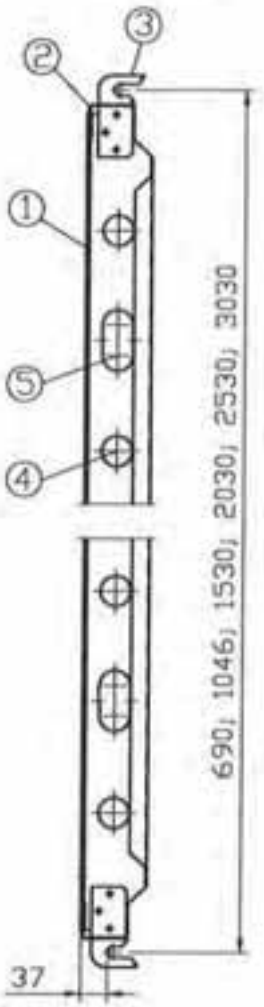

"A" ⑦

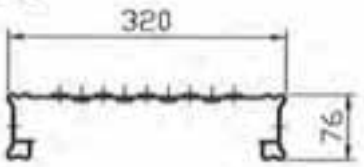

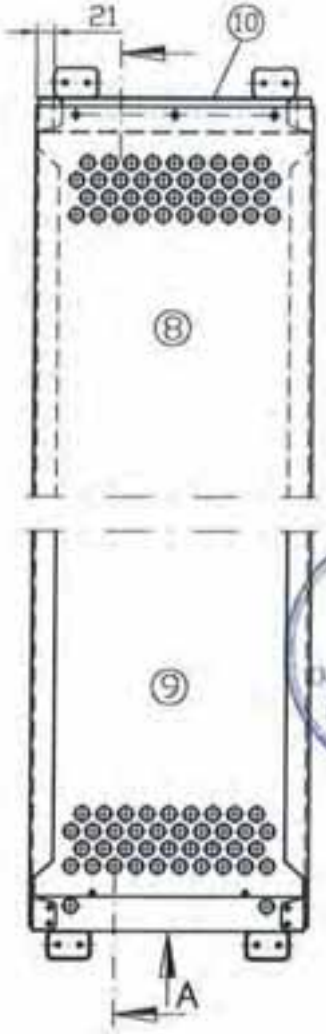

Ausführung: Punktgeschweißt
● = Schweißpunkte

①	Belagblech	t=1,5	EN 10025-2-S235JR
②	Kappe	t=1,5	EN 10025-2-S235JR
③	Kralle	t=4	EN 10111 DD13 ReH≥240N/mm² / Rm≥340N/mm²
④	Anzahl Loch 1		
⑤	Anzahl Loch 2		
⑥	Feld Länge		
⑦	ohne Kappe gezeichnet		
⑧	Ansicht von oben		
⑨	Ansicht von unten		
⑩	Kennzeichnung		

Verwendung bis Lastklasse 4 (3,07m); 5(2,57m); 6 (0,72; 1,09; 1,57; 2,07m)

Abm. [m]	Gew. [kg]
0,73	6,0
1,09	8,4
1,57	11,6
2,07	15,0
2,57	18,2
3,07	21,5

ALFIX GmbH
63828 Edelbach
09603 Großschirma

ALBLITZ MODUL

U-Stahlboden T4 0,73–3,07x0,32m
punktgeschweißt, mit Steglöchern

nach Z-8.1-16.2

Anlage 8 Seite 158 zur allgemeinen bauaufsichtlichen Zulassung Z-8.22-913 von 7. Mai 2012 Deutsches Institut für Bautechnik

ABS710-A112_ABM

10.2010

⑥	④	⑤
0,73m	2	–
1,09m	2	2
1,57m	4	2
2,07m	6	4
2,57m	8	6
3,07m	10	8

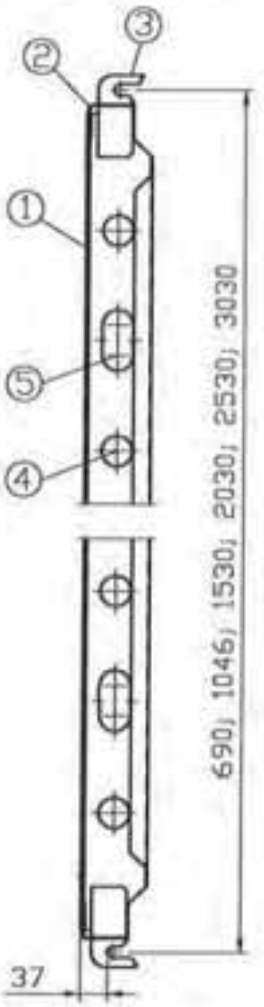

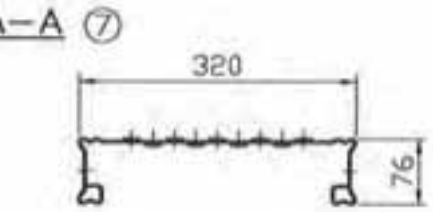

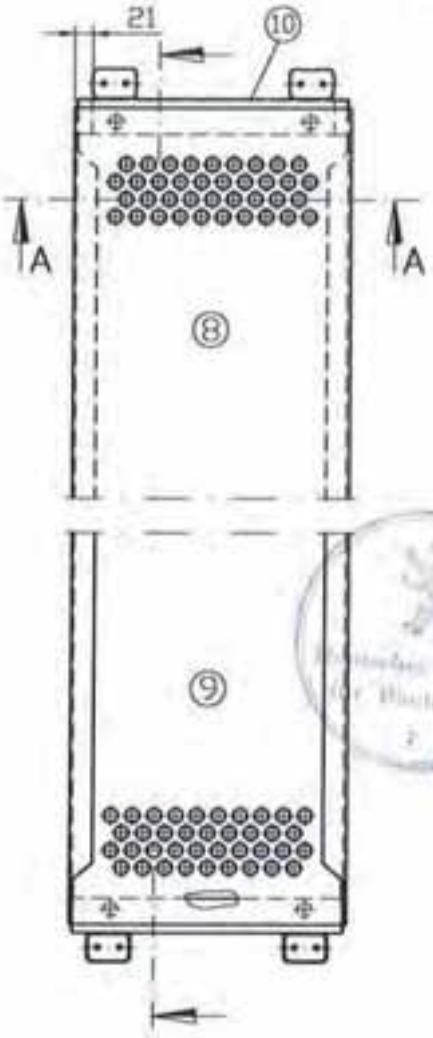

Ausführung: Handgeschweißt

①	Belagblech	t=1,5	EN 10025-2-S235JR
②	Kappe	t=1,5	EN 10025-2-S235JR
③	Kralle	t=4	EN 10111 DD13 ReH≥240N/mm² / Rm≥340N/mm²

④ Anzahl Loch 1
⑤ Anzahl Loch 2
⑥ Feld Länge
⑦ ohne Kappe gezeichnet
⑧ Ansicht von oben
⑨ Ansicht von unten
⑩ Kennzeichnung

Verwendung bis Lastklasse 4 (3,07m); 5(2,57m); 6 (0,73; 1,09; 1,57; 2,07m)

Abm. [m]	Gew. [kg]
0,73	6,0
1,09	8,4
1,57	11,6
2,07	15,0
2,57	18,2
3,07	21,5

ALFIX GmbH
63828 Edelbach
09603 Großschirma

ALBLITZ MODUL

U-Stahlboden T4 0,73–3,07x0,32m
handgeschweißt, mit Steglöchern

nach Z-8.1-16.2

Anlage 8 Seite 159 zur allgemeinen bauaufsichtlichen Zulassung Z-8.22-913 vom 7. Mai 2012 Deutsches Institut für Bautechnik

ABS710-A113_ABM

10.2010

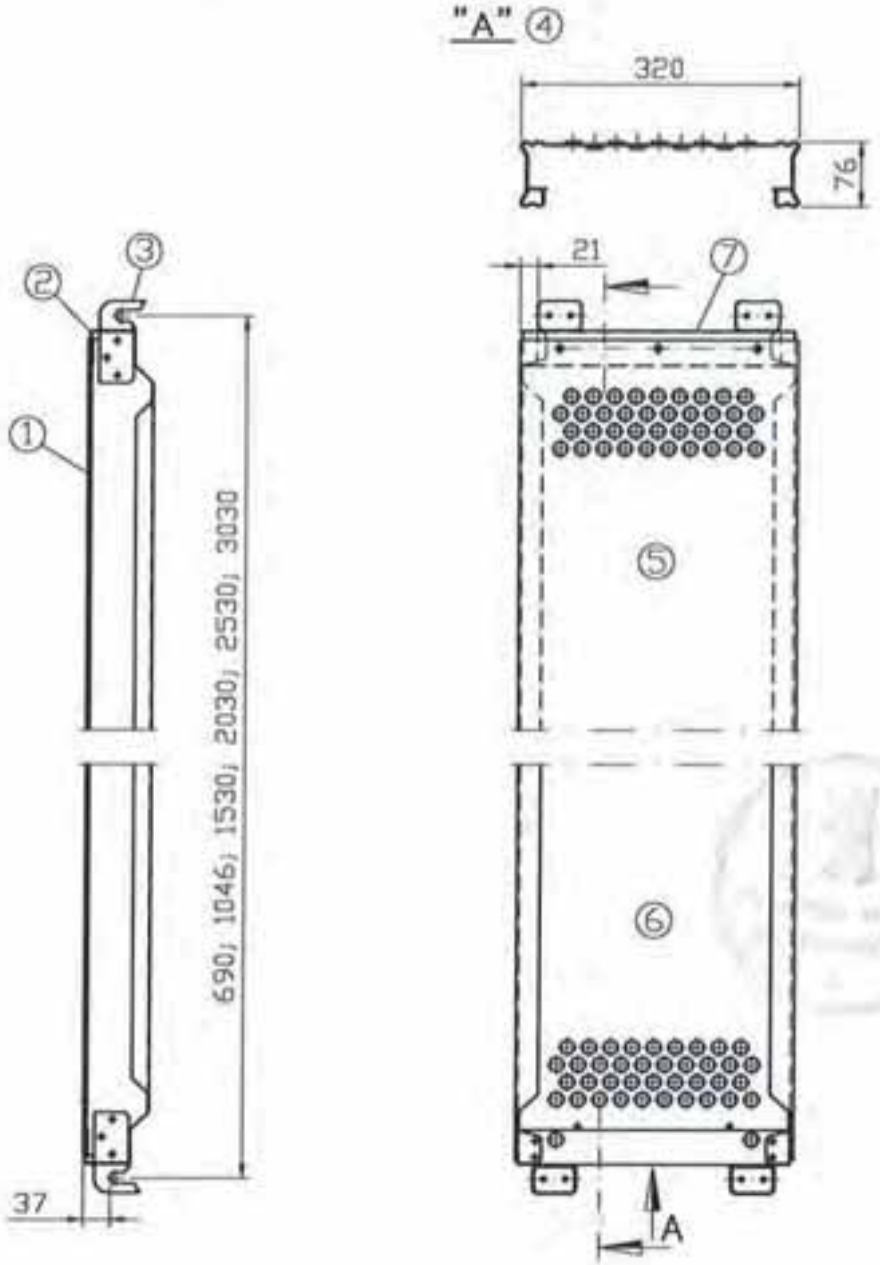

Ausführung: Punktgeschweißt
● = Schweißpunkte

① Belagblech	t=1,5	EN 10025-2-S235JR	
② Kappe	t=1,5	EN 10025-2-S235JR	
③ Kralle	t=4	EN 10111 DD13	ReH≥240N/mm² / Rm≥340N/mm²

④ ohne Kappe gezeichnet
⑤ Ansicht von oben
⑥ Ansicht von unten
⑦ Kennzeichnung

Verwendung bis Lastklasse 4 (3,07m); 5 (2,57m); 6 (0,73; 1,09; 1,57; 2,07m)

Abm. [m]	Gew. [kg]
0,73	6,1
1,09	8,6
1,57	11,9
2,07	15,4
2,57	18,7
3,07	22,2

LFIX GmbH
63828 Edelbach
09603 Großschirma

ALBLITZ MODUL

U-Stahlboden 0,73-3,07x0,32m
punktgeschweißt

nach Z-8.1-16.2

Anlage 8 Seite 160 zur allgemeinen bauaufsichtlichen Zulassung Z-8.22-913 von 7. Mai 2012 Deutsches Institut für Bautechnik

ABS710-A115_ABM

10.2010

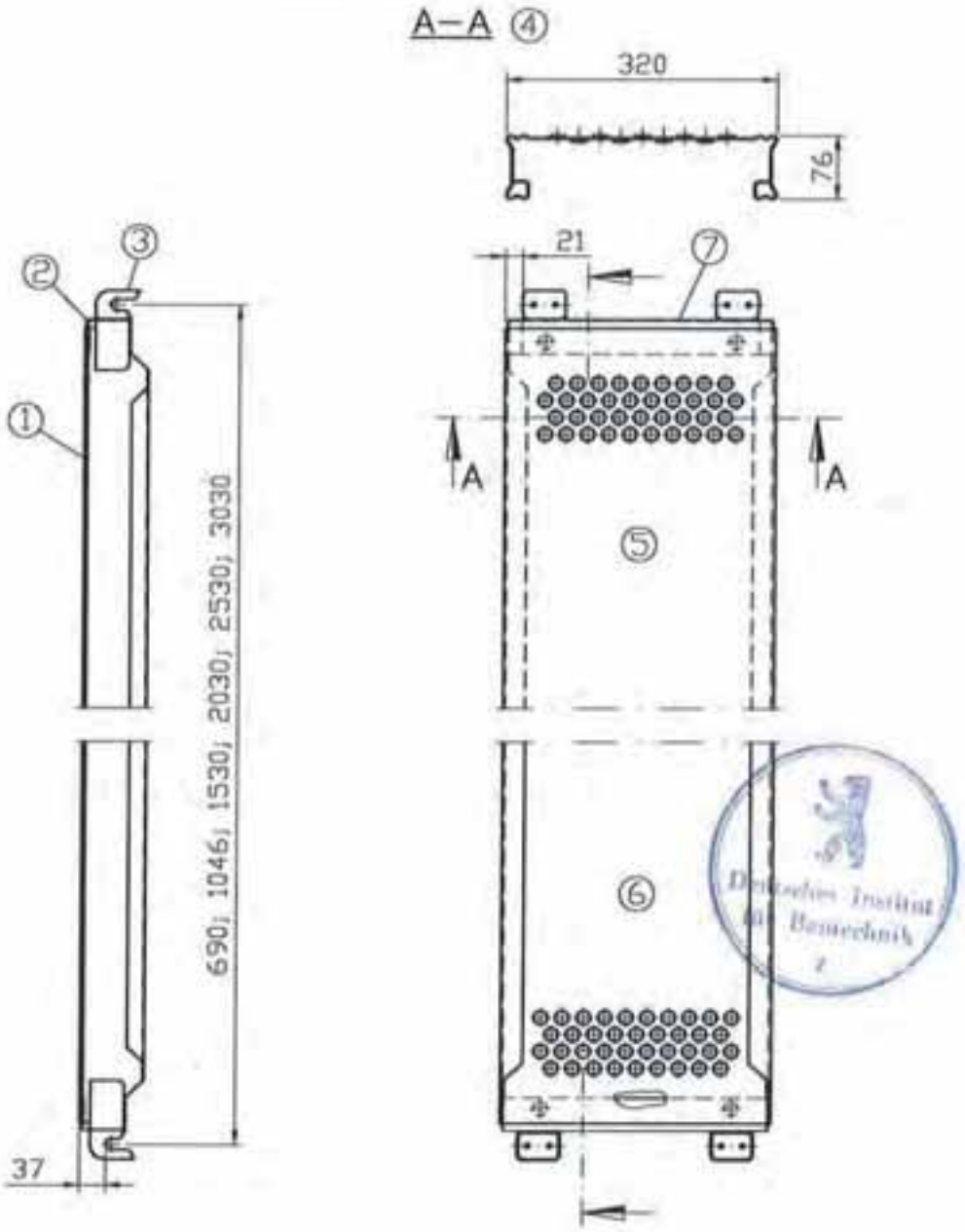

Deutsches Institut für Bautechnik

Ausführung: Handgeschweißt

① Belagblech	t=1,5	EN 10025-2-S235JR	
② Kappe	t=1,5	EN 10025-2-S235JR	
③ Kralle	t=4	EN 10111 DD13	ReH≥240N/mm² / Rm≥340N/mm²

④ ohne Kappe gezeichnet
⑤ Ansicht von oben
⑥ Ansicht von unten
⑦ Kennzeichnung

Verwendung bis Lastklasse 4 (3,07m); 5 (2,57m); 6 (0,72; 1,09; 1,57; 2,07m)

Abm. [m]	Gew. [kg]
0,73	6,1
1,09	8,6
1,57	11,9
2,07	15,4
2,57	18,7
3,07	22,2

ALFIX GmbH
63828 Edelbach
09603 Großschirma

ALBLITZ MODUL

U-Stahlboden 0,73–3,07x0,32m
handgeschweißt

nach Z-8.1-16.2

Anlage 8 Seite 161 zur allgemeinen bauaufsichtlichen Zulassung Z-8.22-913 von 7. Mai 2012 Deutsches Institut für Bautechnik

ABS710-A116_ABM

10.2010

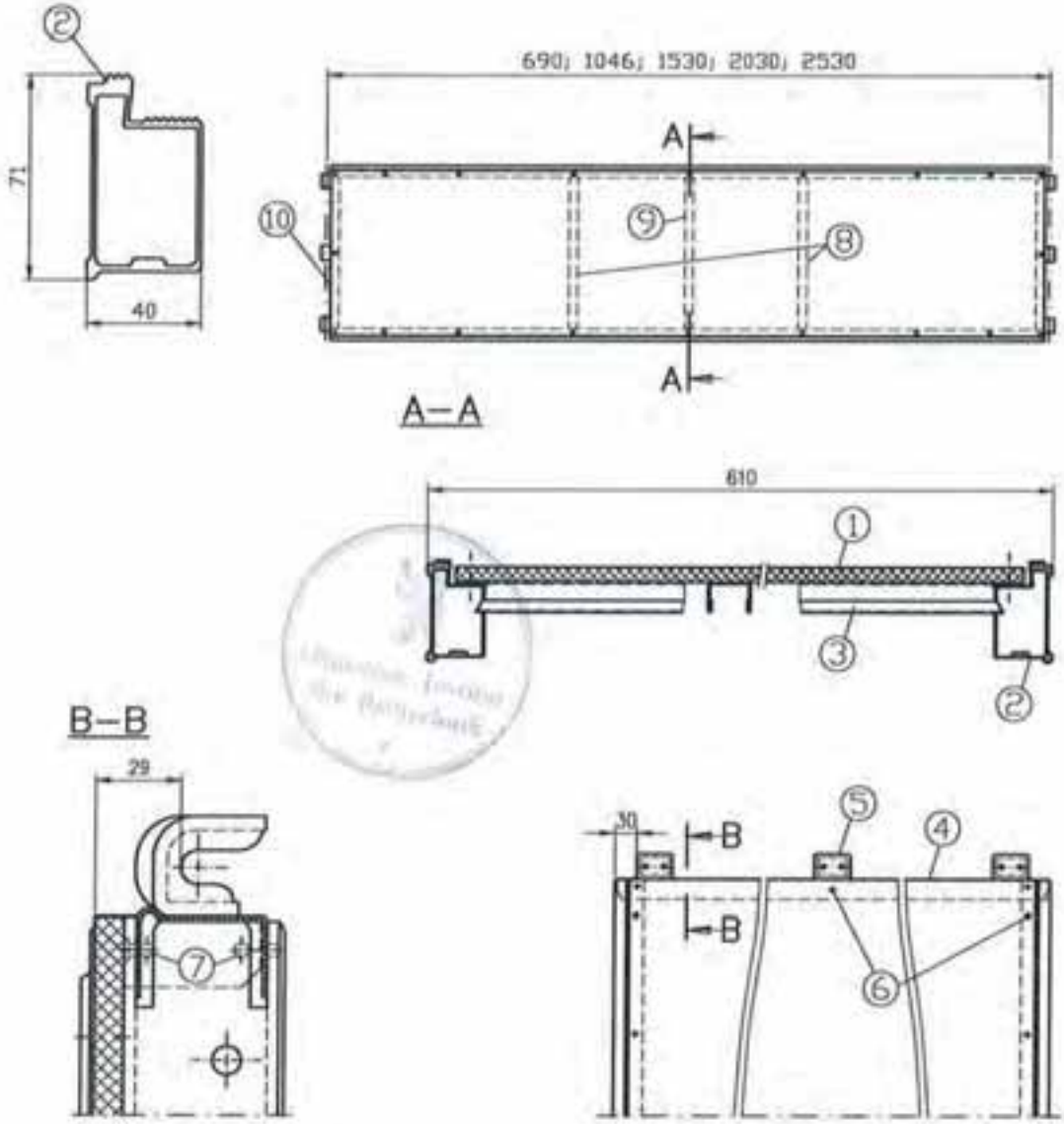

①	Sperrholz	t=10,6	BFU 100 G gem. Zulassung Z-9.1-431
②	Holm		EN AW-6063-T66 EN 755-2
③	Sprosse	t=1,2	EN 10327-2-DX52D
④	Kappe	t=1,5	EN 10025-2-S235JR
⑤	Kralle	t=4	EN 10111 DD13 ReH≥240N/mm² / Rm≥340N/mm²
⑥	Blindniet	A 4,8x23	EN 10263-2
⑦	Blindniet	A 4,8x12	EN 10263-2

⑧ Mittelsprosse 2x nur bei 2,57m
⑨ Mittelsprosse 1x nur bei 1,57m u. 2,07m
⑩ Kennzeichnung

Verwendung bis Lastklasse 3

Abm. [m]	Gew. [kg]
0,73	7,2
1,09	9,7
1,57	13,1
2,07	16,4
2,57	20,4

ALFIX GmbH
63828 Edelbach
09603 Großschirma

ALBLITZ MODUL

U–Robustboden
0,73–2,57 x 0,61m
nach Z-8.1-16.2

Anlage 8 Seite 162 zur allgemeinen bauaufsichtlichen Zulassung Z-8.22-913 von 7. Mai 2012 Deutsches Institut für Bautechnik

ABS710-A128_ABM

10.2010

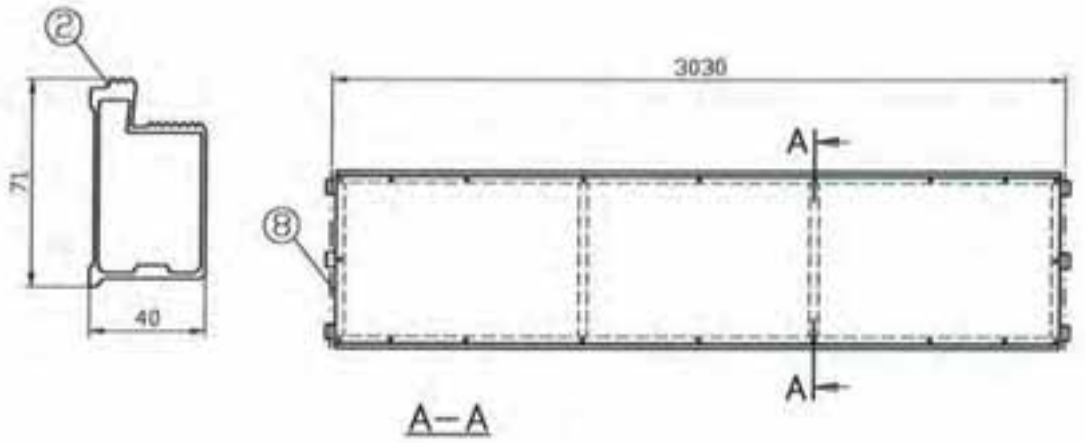

A–A

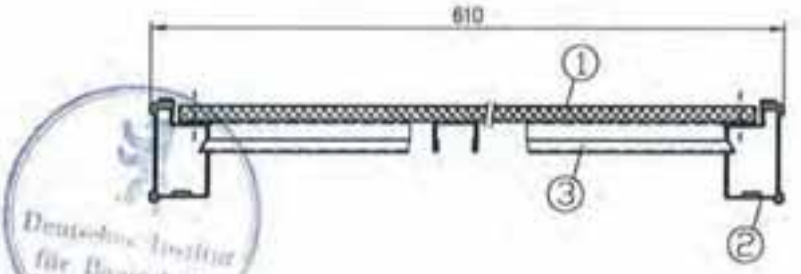

Deutsches Institut für Bautechnik

B–B

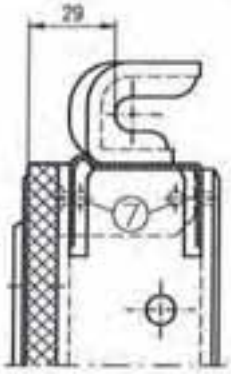

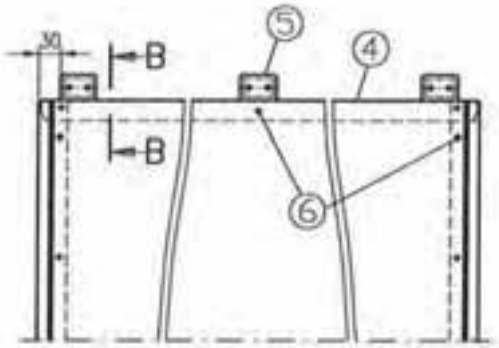

① Sperrholz	t=10,6	BFU 100 G gem. Zulassung Z-9.1-431		
② Holm		EN AW-6063-T66 EN 755-2		
③ Sprosse	t=1,2	EN 10327-2-DX52D		
④ Kappe	t=1,5	EN 10025-2-S235JR		
⑤ Kralle	t=4	EN 10111 DD13	ReH≥240N/mm² / Rm≥340N/mm²	
⑥ Blindniet	A 4,8x23	EN 10263-2		
⑦ Blindniet	A 4,8x12	EN 10263-2		
⑧ Kennzeichnung				

Abm. [m]	Gew. [kg]
3,07	25,0

Verwendung bis Lastklasse 3

ALFIX GmbH
63828 Edelbach
09603 Großschirma

ALBLITZ MODUL

U-Robustboden
3,07 x 0,61m
nach Z-8.1-16.2

Anlage 8 Seite 163 zur allgemeinen bauaufsichtlichen Zulassung Z-8.22-913 von 7. Mai 2012 Deutsches Institut für Bautechnik

ABS710-A129_ABM

10.2010

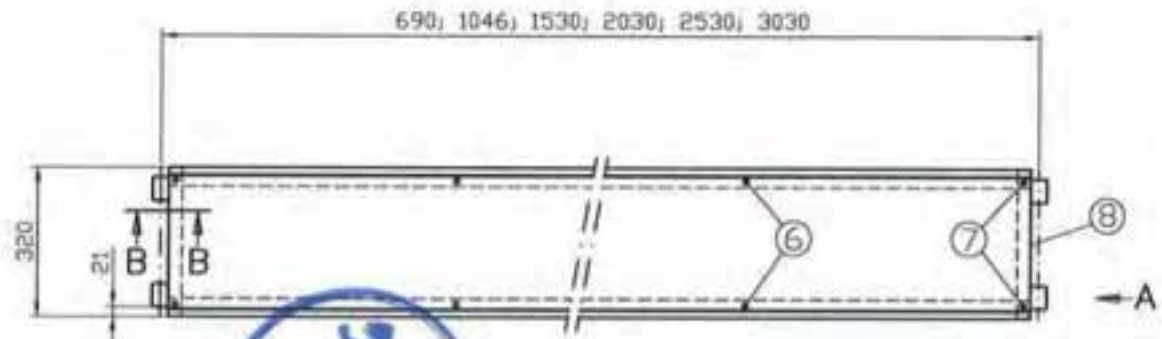

Deutsches Institut für Bautechnik

B–B

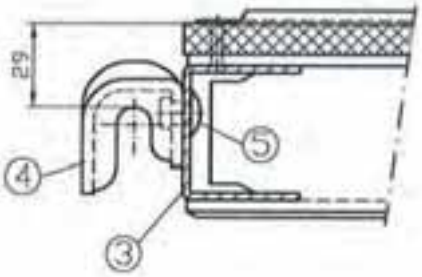

"A"

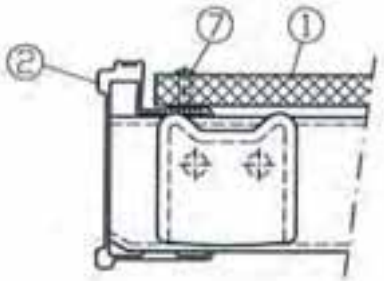

①	Sperrholz	t=10,6	BFU 100 G gem. Zulassung Z-9.1-431	
②	Holm		EN AW-6063-T66 EN 755-2	
③	Kappe	t=2,5	EN AW-6063-T66 EN 755-2	
④	Kralle	t=4	EN 10111 DD13	ReH≥240N/mm² / Rm≥340N/mm²
⑤	Flachrundniet	ø8x18	EN 10263-2	
⑥	Blindniet	A 4,8x23	EN 10263-2	
⑦	Blindniet	A 4,8x12	EN 10263-2	
⑧	Kennzeichnung			

Verwendung bis Lastklasse 3 (3,07m); 4 (2,57m); 5 (2,07m); 6 (0,73; 1,09; 1,57m)

Abm. [m]	Gew. [kg]
0,73	6,4
1,09	8,4
1,57	9,9
2,07	11,5
2,57	14,7
3,07	16,0

ALFIX GmbH
63828 Edelbach
09603 Großschirma

ALBLITZ MODUL

U–Robustboden
0,73–3,07 x 0,32m
nach Z-8.1-16.2

Anlage 8 Seite 164 zur allgemeinen bauaufsichtlichen Zulassung Z-8.22-913 von 7. Mai 2012 Deutsches Institut für Bautechnik

ABS710-A130_ABM

10.2010

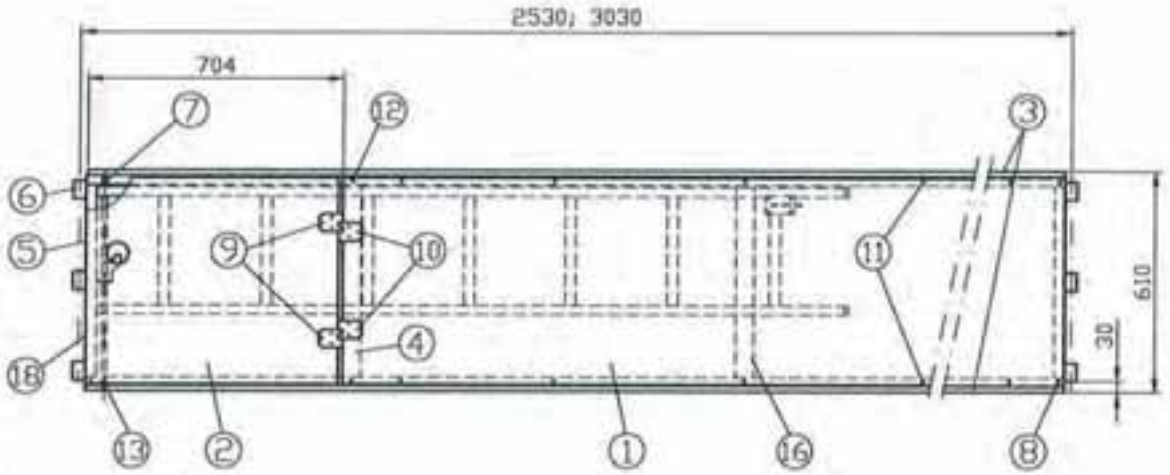

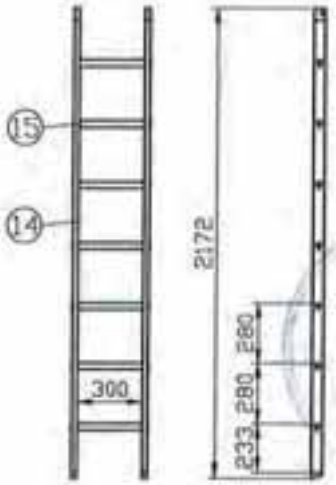

①	Sperrholz	t=10,6	BFU 100 G	gem. Zulassung Z-9.1-431
②	Deckel	t=1,2	BFU 100 G	gem. Zulassung Z-9.1-431
		W2-3,5/5	EN AW-5754-H114	EN 1386
③	Holm		EN AW-6063-T66	EN 755-2
④	Verstärkung	L 50x12x3	EN AW-6063-T66	EN 755-2
⑤	Kappe	t=1,5	EN 10025-2-S235JR	
⑥	Kralle	t=4	EN 10111 DD13	ReH≥240N/mm²/ Rm≥340N/mm²
⑦	Verstärkung	U 45x20,5x1,5	EN 10025-2-S235JR	
⑧	Blindniet	A 4,8x12	EN 10263-2	
⑨	Blindniet	A 5x16,1	ISO 15977	
⑩	Blindniet	A 4,8x23,2	ISO 15977	
⑪	Blindniet	A 4,8x23	EN 10263-2	
⑫	Blindniet	A 4,8x25	EN 10263-2	
⑬	Achse	ø12	EN 10025-2-S235JR	
⑭	Leiternholm	50x25	EN AW-6063-T66	EN 755-2
⑮	Leitersprosse	ø12	EN AW-6060-T6	EN 755-2
⑯	Strebe	50x3	EN AW-6060-T66	EN 755-2
⑰	Leiter		nach EN 131	
⑱	Kennzeichnung			

Verwendung bis Lastklasse 3

Abm. [m]	Gew. [kg]
2,57	25,2
3,07	29,0

ALFIX GmbH
63828 Edelbach
09603 Großschirma

ALBLITZ MODUL

U-Robust-Durchstieg
2,57-3,07m x 0,61m mit Leiter
nach Z-8.1-16.2

Anlage 8 Seite 165 zur allgemeinen bauaufsichtlichen Zulassung Z-8.22-913 vom 7. Mai 2012 Deutsches Institut für Bautechnik

ABS710-A132_ABM

10.2012

C.1 Allgemeines

In der Regelausführung darf das Gerüstsystem als Arbeitsgerüst der Lastklassen ≤ 3 mit der Systembreite b = 0,732 m und mit Feldweiten $\ell \leq 3{,}07$ m nach DIN EN 12811-1:2004-03 sowie als Fang- und Dachfanggerüst nach DIN 4420-1:2004-03 verwendet werden.

Die oberste horizontale Ebene (Gerüstlage) darf nicht höher als 24 m, zuzüglich Spindelauszugslänge, über Geländeoberfläche liegen. Das Gerüstsystem ist in der Regelausführung für den Arbeitsbetrieb in einer Gerüstlage nach der Regelung von DIN EN 12811-1:2004-03, Abschnitt 6.2.9.2 vor "offener" Fassade mit einem Öffnungsanteil von 60 % und vor geschlossener Fassade bemessen. Bei der Ermittlung der Windlast ist ein Standzeitfaktor von $\chi = 0{,}7$, der eine maximale Standzeit von 2 Jahren voraussetzt, berücksichtigt worden. Die Bekleidung des Gerüsts mit Netzen oder Planen ist in der Regelausführung nicht nachgewiesen.

Ohne weitere Nachweise darf die Regelausführung nur verwendet werden, wenn in den Gerüstfeldern jeweils nur Lasten wirken, die nicht größer sind als die maßgebenden Verkehrslasten nach DIN EN 12811-1:2004-03, Tabelle 3.

Für die Regelausführung des Gerüstsystems "ALBLITZ MODUL" ist folgende Bezeichnung nach DIN EN 12810-1:2004-03 zu verwenden:

Gerüst EN 12810 – 3D – SW06/307 – H2 – A – LA

C.2 Fanggerüst

Das Gerüstsystem ist in der Regelausführung als Fanggerüst mit einer Absturzhöhe bis zu 2,0 m nach DIN 4420-1:2004-03 nachgewiesen. Durchstiege dürfen nicht in Konsolen eingebaut werden.

C.3 Bauteile

Die vorgesehenen Bauteile sind Tabelle C.1 zu entnehmen. Außerdem dürfen für die horizontale Aussteifung der Überbrückungsträger auch Stahlrohre ∅ 48,3 • 3,2 mm und Kupplungen sowie für den Anschluss der Gerüsthalter und Dreiecksanker an die Ständer Normalkupplungen nach DIN EN 12811-1:2004-03 verwendet werden.

C.4 Aussteifung

Zur horizontalen Aussteifung des Gerüsts sind in vertikalen Abständen von 2 m durchgehend

Rohrriegel 0,73 m im "kleinen Loch" der Anschlussscheibe bzw. Lochscheibe anzuschließen und jeweils

- eine Alu-Rahmentafel RE oder
- zwei Stahlböden RE oder
- zwei Stahlböden AF RE

oder

U - Riegel 0,73 m im "kleinen Loch" der Anschlussscheibe bzw. Lochscheibe anzuschließen und jeweils

- eine Alu-Rahmentafel mit Sperrholz oder
- ein Alu -Belag mit Sperrholz oder
- zwei Stahlbelagtafeln oder
- zwei Stahlböden AF oder
- zwei U-Stahlböden T4 oder
- zwei U-Stahlböden oder
- zwei U-Robustböden 0,32 m oder
- ein U-Robustboden 0,61 m

oder

einzubauen.

Bei einem Leitergang sind anstelle der Tafeln und Böden Durchstiege nach Abschnitt C.7 zu verwenden.

Die Tafeln, Böden und Durchstiege sind durch Belagsicherungen gegen unbeabsichtigtes Ausheben zu sichern.

Deutsches Institut für Bautechnik

Zur Aussteifung der äußeren vertikalen Ebene sind Rohrriegel als Geländerholme (1 m über Belagfläche) durchgehend in jedem Gerüstfeld zu verwenden.

Unmittelbar oberhalb der Gerüstspindeln sind Vertikal-Anfangsstücke einzubauen, die durch Längsriegel in der inneren und äußeren Ebene parallel zur Fassade sowie durch Querriegel rechtwinklig zur Fassade zu verbinden sind.

C.5 Verankerung

Die Verankerungen sind mit Gerüsthaltern nach Anlage B, Seite 81 auszuführen.

Die Gerüsthalter sind als Ankerpaar im Winkel von 90° (Dreiecksanker) oder als "kurze" Gerüsthalter nur am inneren Vertikalrahmenstiel mit Normalkupplungen zu befestigen. Die Knotenpunkte, die mittels Dreiecksanker verankert sind, sind durch O-Riegel (Längsriegel) in der inneren Ebene parallel zur Fassade mit dem benachbarten Ständerzug zu verbinden. Bei Verwendung der Schutzwand sind in der obersten Ebene zwei Dreiecksanker je fünf Gerüstfelder, einschließlich des verbindenden O-Riegel in der inneren Ebene, einzubauen.

Die Dreiecksanker und Gerüsthalter sind in unmittelbarer Nähe der von den Ständerrohren und Querriegeln gebildeten Knotenpunkte anzubringen.

Die in den Bauwerksfronten zur Aufnahme der Ankerkräfte anzuordnenden Befestigungsmittel müssen mindestens für die in Anlage C angegebenen charakteristischen Werte der Einwirkungen (γ_F = 1,0) ausgelegt sein.

Jeder Ständerzug ist in vertikalen Abständen von 8 m zu verankern; die Verankerungen benachbarter Vertikalrahmenzüge sind dabei um den halben Abstand vertikal versetzt anzuordnen. Die Ständerzüge am Rand eines Gerüsts sowie die Ständerzüge des Leitergangs sind in vertikalen Abständen von 4 m zu verankern. In der obersten und der zweiten Gerüstlage ist jeder Ständerzug zu verankern.

C.6 Überbrückung

Die Überbrückungsträger dürfen zur Überbrückung von Toreinfahrten o.ä. bei Wegfall der unter der Überbrückung befindlichen Gerüstlagen eingesetzt werden.

Die Überbrückungsträger sind im Auflagerbereich und in der Mitte zu verankern und zusätzlich durch einen Horizontalverband aus Rohren und Kupplungen auszusteifen (vgl. Anlage C, Seiten 7 und 8).

C.7 Leitergang

Für einen inneren Leitergang sind entweder bei Verwendung von Rohrriegeln Alu-Durchstiegsrahmentafeln (RE) oder bei Verwendung von U - Riegeln Alu-Rahmentafeln mit Innendurchstieg, Alu - Durchstiegsbelagtafeln mit Leiter oder U-Robust-Durchstiege mit Leiter einzusetzen.

C.8 Verbreiterungskonsole

Auf der Innenseite des Gerüsts dürfen in allen Gerüstlagen Konsolen eingesetzt werden.

Tabelle C.1: Bauteile der Regelausführung

Bezeichnung	Anlage B, Seite
Vertikalanfangstück	10
Vertikalstiel mit RV 200	11
Rohrriegel	13
U-Querriegel 0,73m	15
Alu-Rahmentafel RE 1,57m; 2,07m	17
Alu-Rahmentafel RE 2,57m; 3,07m	18
Alu- Durchstiegrahmentafel RE 2,57m	20
Alu- Durchstiegrahmentafel RE 3,07m	21
Stahlboden AF RE 0,32m	23
Stahlboden RE	24
Modul Bordbrett	28
Konsole 0,39m RE	29

Deutsches Institut für Bautechnik

Tabelle C.1: (Fortsetzung)

Bezeichnung	Anlage B, Seite
Modul Konsole 0,39m	30
Modul Schutznetz	31
Keilkopfkupplung drehbar	32
Modul Belagsicherung	33
Modul Spaltabdeckung RE	34
Modul Gitterträger 6,14m	35
Modul Gitterträger 4,14m / 5,14m	36
Modul Gitterträger mit RV 6,14m	37
Modul Gitterträger mit RV 4,14m / 5,14m	38
Modul- Rohrverbinder U	39
U-Querriegel GT 0,73m / 1,09m V	40
Rohr-Querriegel GT 0,73m / 1,09m V	41
Modul- Rohrverbinder	42
Keilkopfkupplung starr	52
Modul Sicherheitstür	53
Alu-Rahmentafel mit Sperrholz 1,57m; 2,07m	62
Alu-Rahmentafel mit Sperrholz 2,57m; 3,07m	63
Alu- Rahmentafel mit Innendurchstieg 2,57m	65
Alu- Rahmentafel mit Innendurchstieg 3,07m	66
Modul Spaltabdeckung	72
Modul Alu-Bordbrett	73
Modul Doppelstirngeländer	80
Gerüsthalter	81
Fußspindel	83
Stahlboden AF 0,32m	84
Stahbelagtafel	85
Alu- Belag mit Sperrholz 2,57m; 3,07m	89
Alu- Belag mit Sperrholz 1,57m; 2,07m	90
Alu- Durchstiegsbelagtafel 3,07m mit Leiter	92
Alu- Durchstiegsbelagtafel 2,57m mit Leiter	93
Alu- Belag mit Sperrholz 3,07m	96
Alu- Belag mit Sperrholz 1,57m, 2,07m, 2,57m	97
Alu- Durchstiegsbelagtafel 3,07m mit Leiter	99
Alu- Durchstiegsbelagtafel 2,57m mit Leiter	100
Bordbrett, Stirnbordbrett	102
Alu-Bordbrett; Alu-Stirnbordbrett	103
Spaltabdeckung	105
Anfangsstück	124
AR Stiel mit Rohrverbinder	125
O-Riegel 0,73-3,07m	126
U-Riegel 0,73m	127
Diagonale	128

Deutsches Institut für Bautechnik

Tabelle C.1: (Fortsetzung)

Bezeichnung	Anlage B, Seite
U-Boden-Sicherung	129
AR U-Holz-Bordbrett-Ausführung I; AR U-Holz-Bordbrett Ausführung II	130
U-Stahlbordbrett	131
U-Konsole	132
O-Gitterträger	133
Rohrverbinder für Gitterträger	134
Seitenschutzgitter	135
Horizontaldiagonale	136
Pfosten mit Keilköpfen	137
Fußspindel 60	151
Fallstecker rot	152
U- Gitterträger - Riegel 0,73	154
Alu- Montagegeländer 1,57/2,07m ; 2,57/3,07m	156
Montagepfosten T5	157
U-Stahlboden T4 0,73-3,07m x 0,32 m, punktgeschweißt mit Steglöchern	158
U-Stahlboden T4 0,73-3,07m x 0,32 m, handgeschweißt mit Steglöchern	159
U-Stahlboden 0,73-3,07m x 0,32 m, punktgeschweißt	160
U-Stahlboden 0,73-3,07m x 0,32 m, handgeschweißt	161
U-Robustboden 0,73-2,57m x 0,61 m	162
U-Robustboden 3,07m x 0,61 m	163
U-Robustboden 0,73-2,57m x 0,32 m	164
U-Robust-Durchstieg 2,57-3,07m x 0,61 m mit Leiter	165

Deutsches Institut für Bautechnik

Regelausführung mit Innenkonsole
Gerüst vor offener und geschlossener Fassade

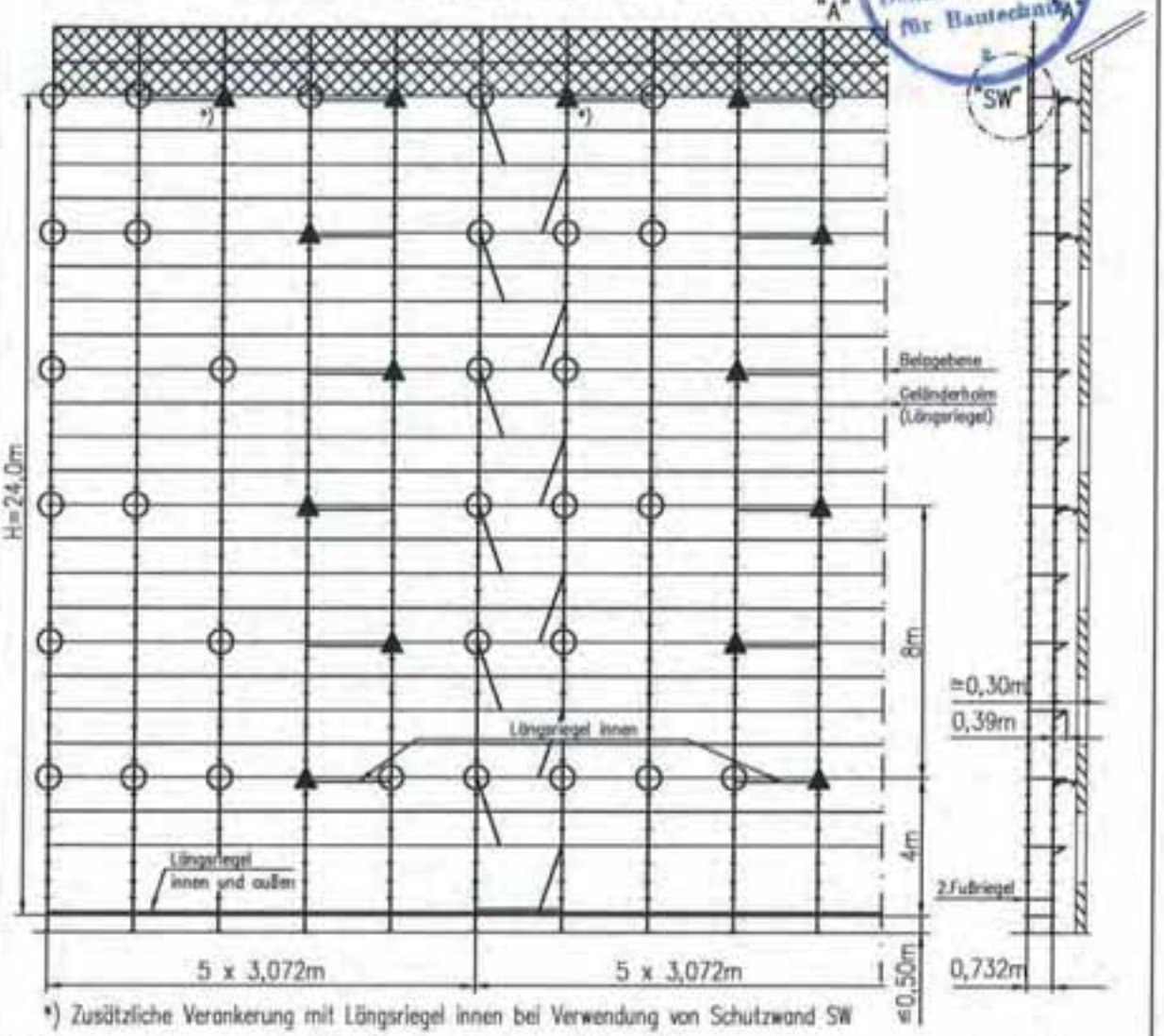

*) Zusätzliche Verankerung mit Längsriegel innen bei Verwendung von Schutzwand SW

Detail ▲ Dreiecksanker

Detail ⊕ Gerüsthalter

Detail SW

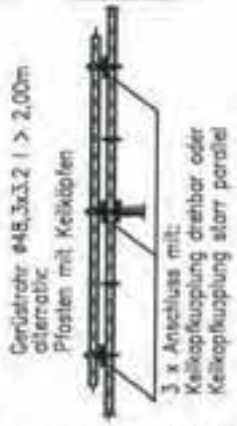

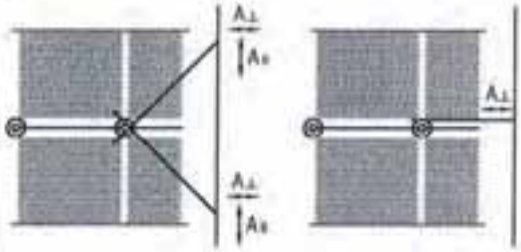

Fa Fi

Gerüsthöhe [m]		8	16	24
		Auflagerkräfte [kN]		
außen Fa		6,5	9,2	12,0
innen Fi		10,6	13,9	17,2
		Ankerkräfte [kN]		
Dreiecksanker	A⊥	3,0	3,0	
	A∥	3,0	3,0	
Gerüsthalter	A⊥	3,6	3,6	

Bemerkung: Seitenschutzbauteile (Geländerholm, Knieholm, jeweils Längsriegel) sind nur soweit statisch notwendig dargestellt.

ALFIX GmbH
63828 Edelbach
09603 Großschirma

ALBLITZ MODUL

Gerüst EN 12810
3D-SW06/307-H2-A-LA

Anlage C Seite 5 zur allgemeinen bauaufsichtlichen Zulassung Z-8.22-913 von 7. Mai 2012 Deutsches Institut für Bautechnik

M710-C104_ABM

11.2010

Regelausführung ohne Innenkonsole
Gerüst vor offener und geschlossener Fassade

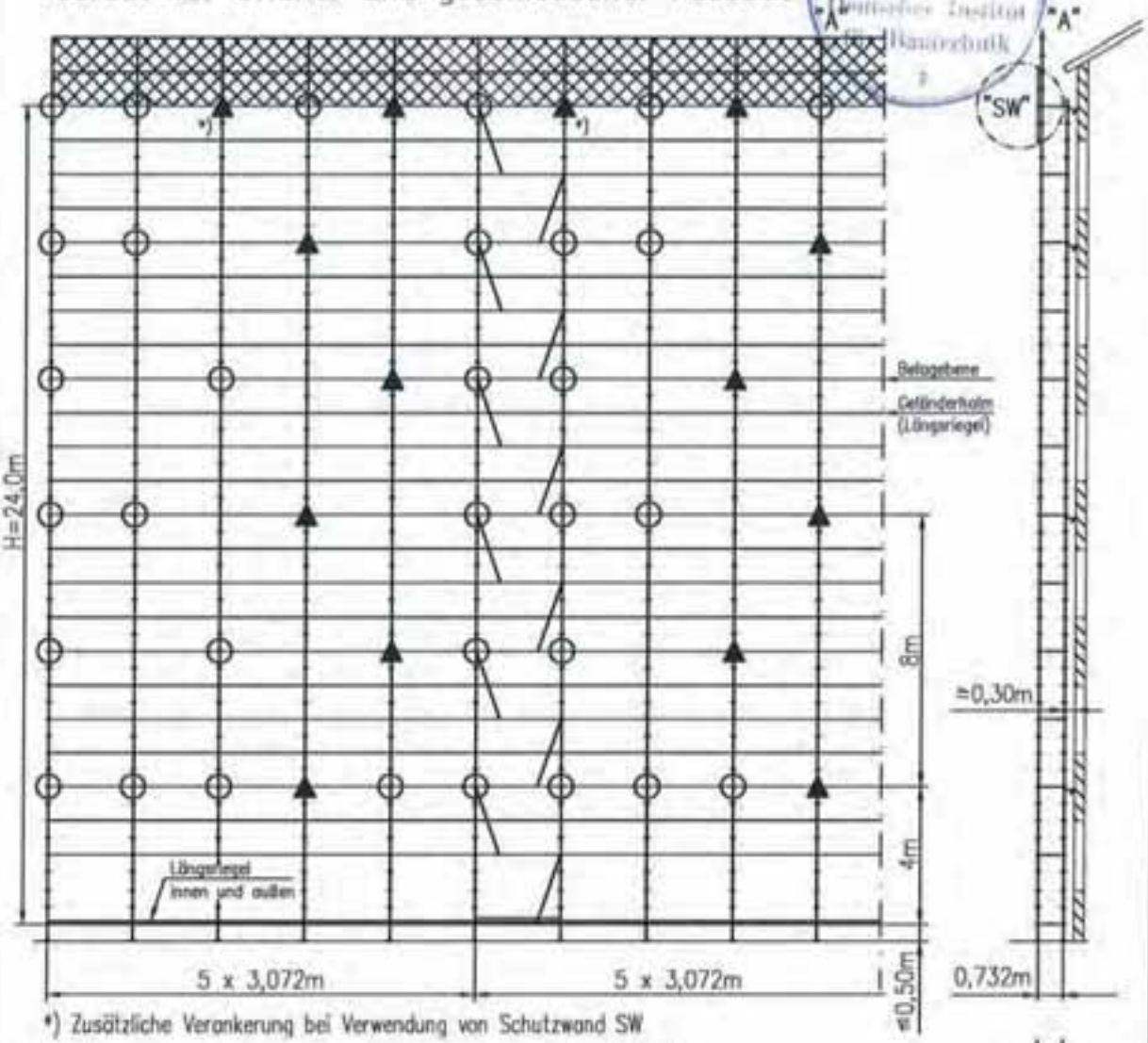

*) Zusätzliche Verankerung bei Verwendung von Schutzwand SW

Fa Fi

Detail Dreiecksanker

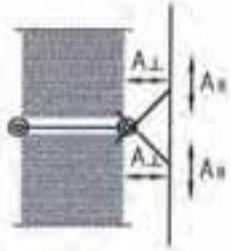

Detail Gerüsthalter

Detail SW

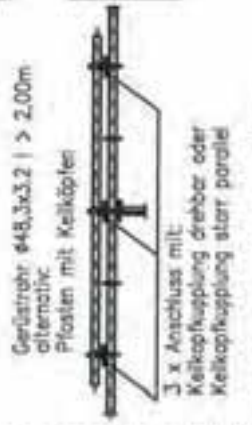

Gerüsthöhe [m]		8	16	24
		Auflagerkräfte [kN]		
außen Fa		6,5	9,2	12,0
innen Fi		4,8	6,3	7,9
		Ankerkräfte [kN]		
Dreiecksanker	$A_\perp$	2,4	2,4	
	$A_\parallel$	2,4	2,4	
Gerüsthalter	$A_\perp$	3,6	3,6	

Bemerkung: Seitenschutzbauteile (Geländerholm, Knieholm, jeweils Längsriegel) sind nur soweit statisch notwendig dargestellt.

LFIX GmbH
63828 Edelbach
09603 Großschirma

ALBLITZ MODUL

Gerüst EN 12810
3D-SW06/307-H2-A-LA

Anlage C Seite 6 zur allgemeinen bauaufsichtlichen Zulassung Z-8.22-913 von 7. Mai 2012 Deutsches Institut für Bautechnik

M710-C105_ABM

11.2010

Regelausführung mit Innenkonsole: Überbrückung 2 x 3,072m
Gerüst vor offener und geschlossener Fassade

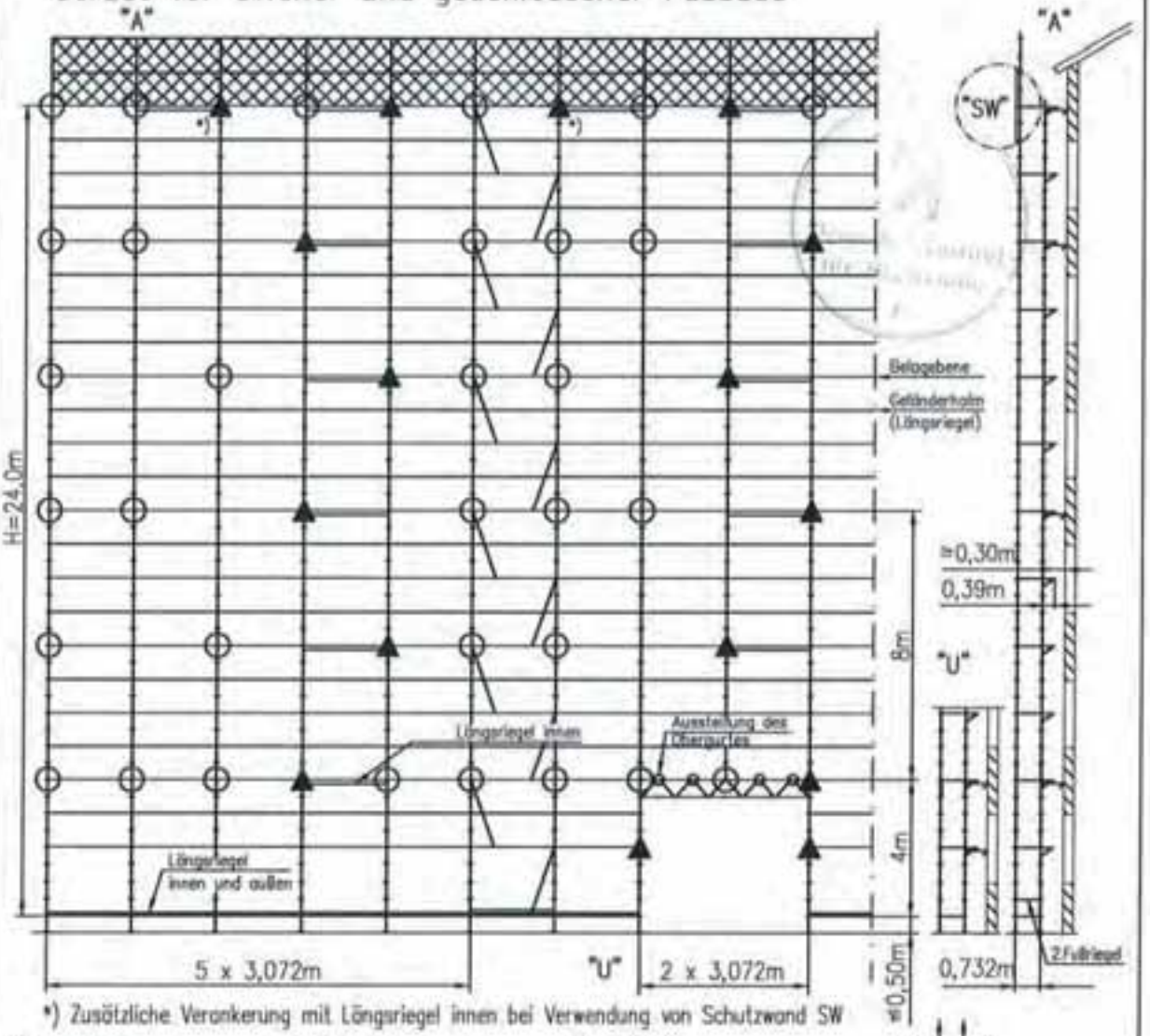

*) Zusätzliche Verankerung mit Längsriegel innen bei Verwendung von Schutzwand SW

Detail Dreiecksanker

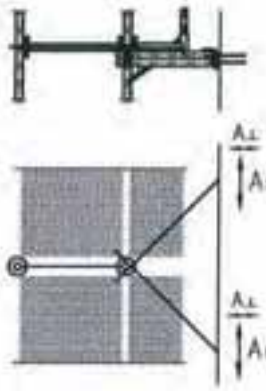

Detail Gerüsthalter

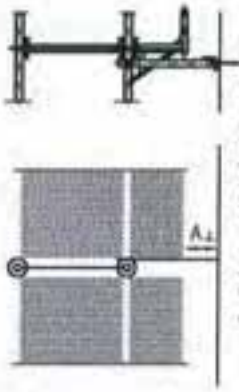

Detail SW

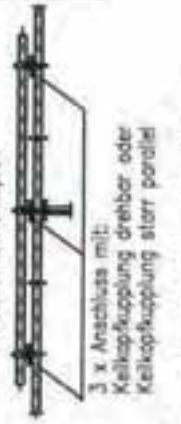

Gerüsthöhe [m]		8	16	24
		Auflagerkräfte [kN]		
außen Fa		6,5	9,2	12,0
innen Fi		10,6	13,9	17,2
Fiu=1,5 x Fi		Fau=1,5 x Fa		
		Ankerkräfte [kN]		
Dreiecksanker	A⊥	3,0	3,0	
	A∥	3,0	3,0	
Gerüsthalter	A⊥	3,6	3,6	

Bemerkung: Seitenschutzbauteile (Geländerholm, Knieholm, jeweils Längsriegel) sind nur soweit statisch notwendig dargestellt.

ALFIX GmbH
63828 Edelbach
09603 Großschirma

ALBLITZ MODUL

Gerüst EN 12810
3D-SW06/307-H2-A-LA

Anlage C Seite 7 zur allgemeinen bauaufsichtlichen Zulassung Z-8.22-913 vom 7. Mai 2012 Deutsches Institut für Bautechnik

M710-C106_ABM

11.2010

Regelausführung ohne Innenkonsole: Überbrückung 2 x3,072m
Gerüst vor offener und geschlossener Fassade

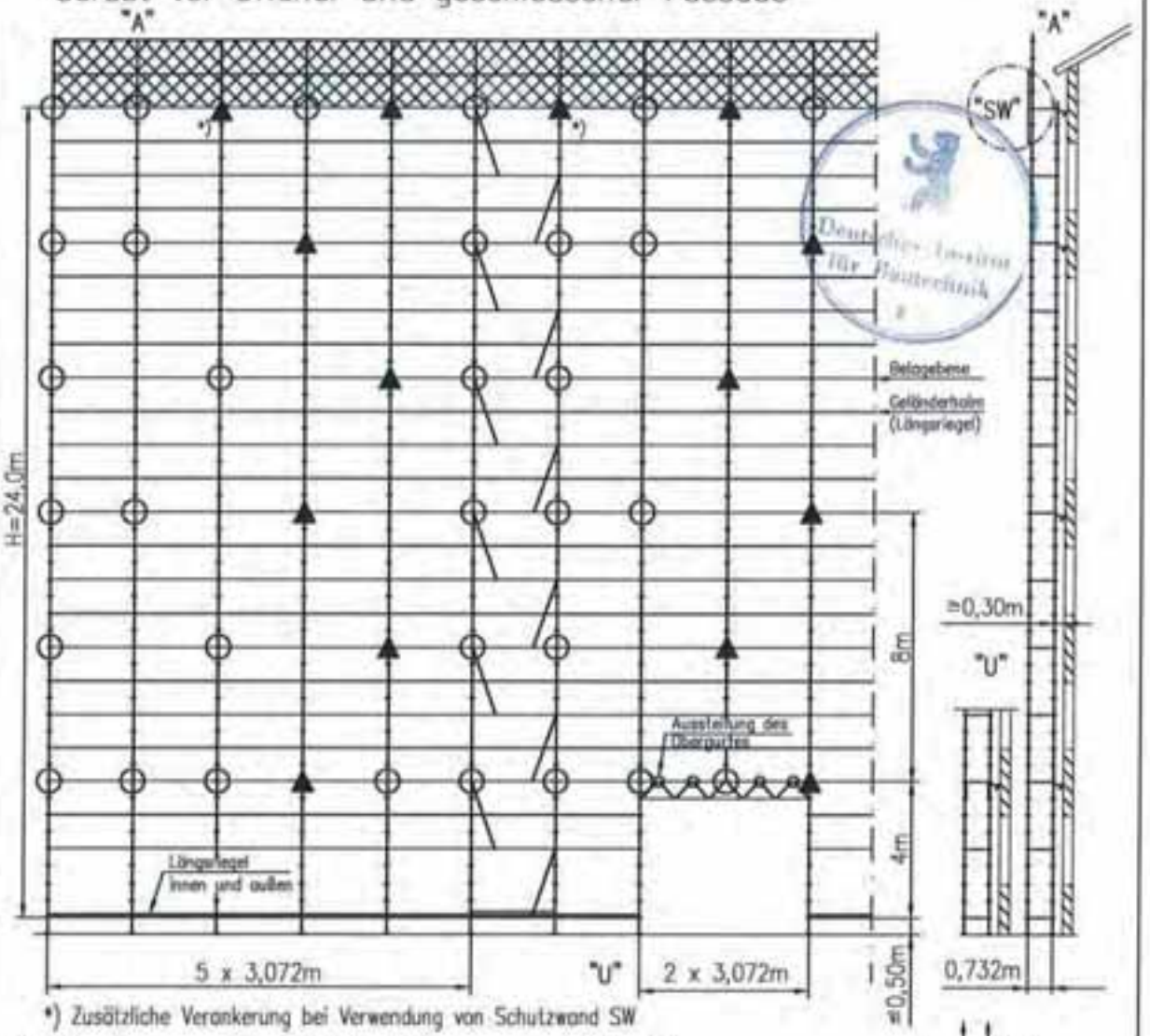

*) Zusätzliche Verankerung bei Verwendung von Schutzwand SW

Detail ▲ Dreiecksanker

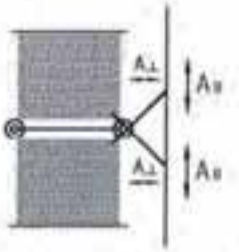

Detail ⊕ Gerüsthalter

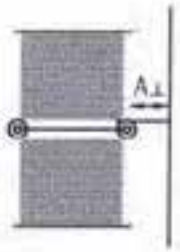

Detail SW

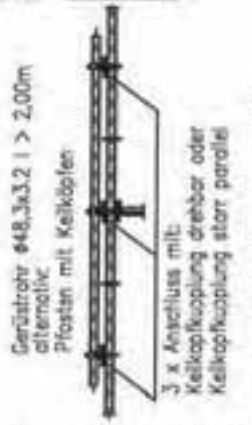

Fau Fiu

Fa Fi

Gerüsthöhe [m]	8	16	24
	Auflagerkräfte [kN]		
außen Fa	6,5	9,2	12,0
innen Fi	4,8	6,3	7,9
Fiu=1,5 x Fi	Fau=1,5 x Fa		
	Ankerkräfte [kN]		
Dreiecksanker	A⊥	2,4	2,4
	A∥	2,4	2,4
Gerüsthalter	A⊥	3,6	3,6

Bemerkung: Seitenschutzbauteile (Geländerholm, Knieholm, jeweils Längsriegel) sind nur soweit statisch notwendig dargestellt.

LFIX GmbH
63828 Edelbach
09603 Großschirma

ALBLITZ MODUL

Gerüst EN 12810
3D-SW06/307-H2-A-LA

Anlage C Seite 8 zur
allgemeinen bauaufsichtlichen
Zulassung Z-8.22-913
von 7. Mai 2012
Deutsches Institut für Bautechnik

M710-C107_ABM

11.2010

www.alfix-systems.com

ALFIX GmbH
Langhennersdorfer Straße 15
D-09603 Großschirma

Telefon: +49 (0) 37328 / 800-100
Telefax: +49 (0) 37328 / 800-199
Email: info@alfix-systems.com

VERKAUF VON
— Arbeits- und Schutzgerüsten
— Fahrgerüsten
— Wetterschutzdächern
— Kamingerüsten
— Zubehör

VERMIETUNG VON
— Arbeits- und Schutzgerüsten
— Fahrgerüsten
— Wetterschutzdächern