ALFIX
IMMER GUT GERÜSTET

UNIFIX FASSADENGERÜST

Katalog und Preisliste*

Universelles Rahmengerüstsystem.
Ob in Stahl oder Aluminium, Qualität im Detail

INHALTSVERZEICHNIS

GERÜSTSYSTEM UNIFIX FASSADE

UNIFIX Fassadengerüst S. 03

UNIFIX FASSADENGERÜST

Stellrahmen S. 04
Gerüstbeläge / Durchstiege S. 10
Treppenaufstiege S. 16
Seitenschutz / TRBS Geländer S. 20
Seitenschutz / Voreilende Geländer S. 22
Seitenschutz / Rückengeländer S. 24
Seitenschutz / Bordbretter S. 28
Ausbauteile S. 30
Verankerung S. 36
Konsolen S. 38
Gitterträger S. 42
Kupplungen S. 44
Fassadengerüst Zubehörteile S. 46
Gerüstbeispiele S. 50

TECHNISCHE DETAILS

Querschnittswerte der Gewindefußplatten S. 52
Lastklassen der Gerüstbeläge S. 52
Auszüge aus Norm DIN EN 12811 S. 53

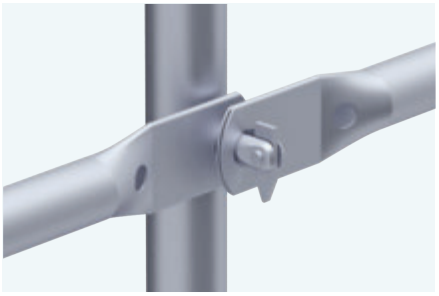

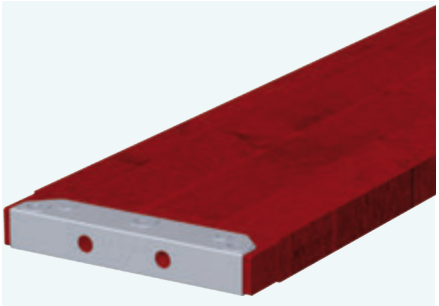

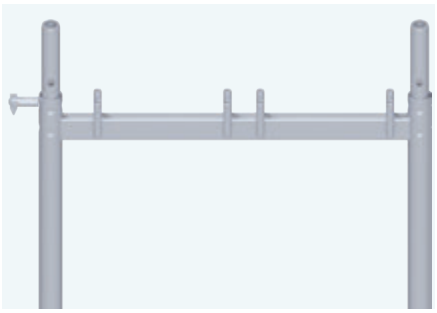

Ganz gleich ob in Stahl oder Aluminium, das Gerüstsystem UNIFIX Fassade ist in jedem Detail auf Qualität und Zuverlässigkeit geprüft. Einfache Handhabung sowie kurze Auf- und Abbauzeiten gewährleisten einen reibungslosen und wirtschaftlichen Einsatz.
Unser kompetentes Vertriebsteam ist Ihnen gern bei der Planung mit Rat und Tat behilflich und beantwortet all Ihre Fragen, auch zur Kompatibilität mit Fremdfabrikaten. Lassen Sie sich von einem unserer Fachberater informieren!

Die Angaben in diesem Katalog sind nur zur Information und stellen kein vertragliches Angebot dar. Für etwaige Druckfehler in Artikelnummern, Artikelbeschreibungen und Preisen wird keine Haftung übernommen. Änderungen bleiben vorbehalten. Alle Rechte sind beim Herausgeber. Nachdruck – auch auszugsweise – nur mit schriftlicher Genehmigung des Herausgebers.

Sämtliche Preise verstehen sich zuzüglich der zur Zeit geltenden Mehrwertsteuer. Mit der Herausgabe dieses Kataloges verliert die letzte Ausgabe ihre Gültigkeit.

Katalog und Preisliste UNIFIX Fassadengerüst

Stand Oktober 2023 | Preise gültig ab Oktober 2022

UNIFIX FASSADENGERÜST

Das UNIFIX Fassadengerüst ist ein Gerüstsystem aus vorgefertigten Bauteilen. Lieferbare Feldlängen sind 0,74 m – 1,10 m – 1,50 m – 2,00 m – 2,50 m – 3,00 m und 4,00 m. Die Standard-Gerüstbreite beträgt 0,74 m und 1,10m.

Das Gerüst darf als Arbeitsgerüst in den Lastklassen 1 bis 3 nach DIN EN 12810 und 12811 (flächenbezogenes Nutzgewicht 200 kg/m² in Lastklasse 3) sowie als Fang- und Dachfanggerüst (Absturzhöhe maximal 2,00 m) verwendet werden. Der Nachweis der Regelausführung erfolgte für eine Aufbauhöhe von 24,00 m zuzüglich Spindelauszugslänge.

Wenn das Gerüstsystem für Gerüste verwendet wird, die von der Regelausführung abweichen, müssen die Abweichungen nach den Technischen Baubestimmungen und den Festlegungen der jeweiligen bauaufsichtlichen Zulassung beurteilbar sein und im Einzelfall berechnet werden.

Übersicht Standardbauteile

Das Gerüstsystem UNIFIX Fassade besteht aus einer überschaubaren Anzahl an Einzelteilen. Der Grundaufbau des Fassadengerüstes erfolgt mit wenigen Standardbauteilen, welche in verschiedenen Rastermaßen verfügbar sind. Detaillierte Angaben zu den Technischen Details finden Sie auf ab Seite 52.

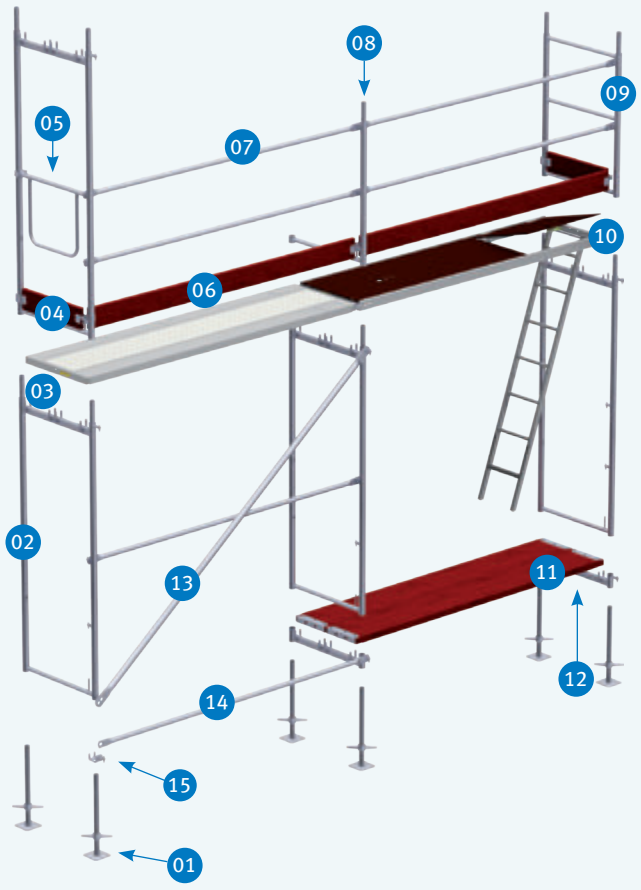

01	Gewindefußplatte	10	Durchstieg aus Aluminium mit Leiter (SDP)
02	Stellrahmen	11	Holzboden
03	LW Boden aus Aluminium	12	Belagtraverse
04	Stirnbordbrett	13	Diagonale
05	Stirngeländer doppelt	14	Rückengeländer verwendet als Horizontalstrebe
06	Bordbrett aus Holz	15	Untere Diagonalbefestigung
07	Rückengeländer		
08	Geländerstütze		
09	Stirngeländerrahmen		

Zulassung & Aufbau- und Verwendungsanleitung:

UNIFIX 70 (Z-8.1-847)

UNIFIX 100 (Z-8.1-954)

AUV SYSTEM UNIFIX

STELLRAHMEN

1a

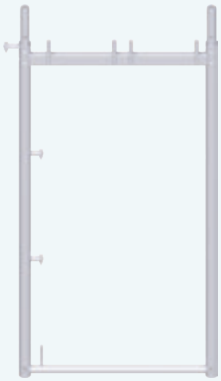

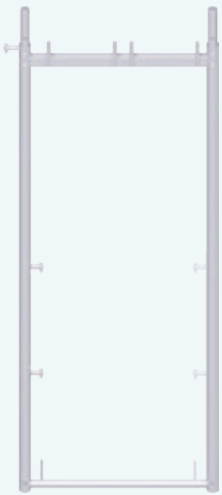

1a 1b

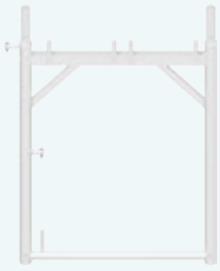

1c

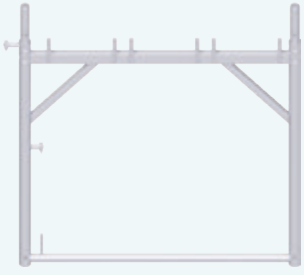

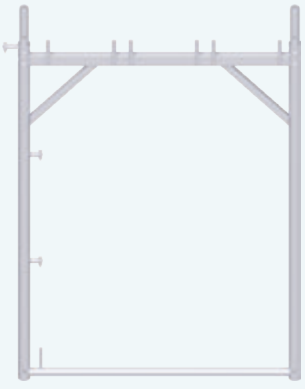

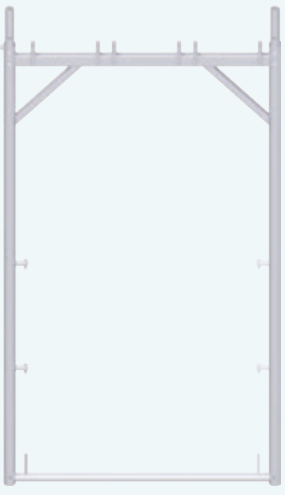

1d

1d 1e

ABB.	BEZEICHNUNG	MAßE L/H×B [m]	GEWICHT ca. [kg]	ARTIKELNR.	PREIS [€]
01	**Stellrahmen** ⊕				
	— Grundbauteil zur Errichtung des Fassadengerüstes — durch eingepresste Rohrverbinder übereinander steckbar — unterer Querriegel dient zur Belagsicherung der darunter liegenden Etage				
1a	Stahl; 0,74 m; mit einseitigen Kippstiften Stahlrohr ø 48,3 × 2,7 mm; feuerverzinkt; mit 8 Zapfen zur Belageinhängung	0,50 × 0,74	8,7	20 10 050L	**90,70**
		1,00 × 0,74	11,9	20 10 100L	**97,70**
		1,50 × 0,74	15,1	20 10 150L	**106,15**
		2,00 × 0,74	18,2	20 10 200L	**107,55**
1b	Stahl; 0,74 m; mit beidseitigen Kippstiften und beidseitigen Bordbrettzapfen Stahlrohr ø 48,3 × 2,7 mm; feuerverzinkt; mit 8 Zapfen zur Belageinhängung	2,00 × 0,74	18,4	20 10 202L	**111,80**
	— stirnseitig sind ALFIX MODUL METRIC Querbordbretter 0,74 m (Artikel 4851074) zu verwenden				
1c	Aluminium; 0,74 m; mit einseitigen Kippstiften Aluminiumrohr ø 48,3 × 4,0 mm; mit 8 Zapfen zur Belageinhängung	0,50 × 0,74	4,3	20 00 050	**120,15**
		1,00 × 0,74	5,8	20 00 100	**132,10**
		1,50 × 0,74	7,5	20 00 150	**139,85**
		2,00 × 0,74	8,9	20 00 200	**158,15**
1d	Stahl; 1,10 m; mit einseitigen Kippstiften Stahlrohr ø 48,3 × 3,2 mm; feuerverzinkt	0,50 × 1,10	14,5	20 11 050	**107,55**
		1,00 × 1,10	18,3	20 11 100	**117,40**
		1,50 × 1,10	22,1	20 11 150	**127,20**
		2,00 × 1,10	24,9	20 11 200	**141,95**
1e	Stahl; 1,10 m; mit beidseitigen Kippstiften und beidseitigen Bordbrettzapfen Stahlrohr ø 48,3 × 3,2 mm; feuerverzinkt	2,00 × 1,10	25,0	20 11 201	**148,95**
	— stirnseitig sind ALFIX MODUL METRIC Querbordbretter 1,10 m (Artikel 4851110) zu verwenden				

ANWENDUNGSBEISPIEL
1a STELLRAHMEN

a Diagonalbefestigung

b Kippstift für Geländereinhängung

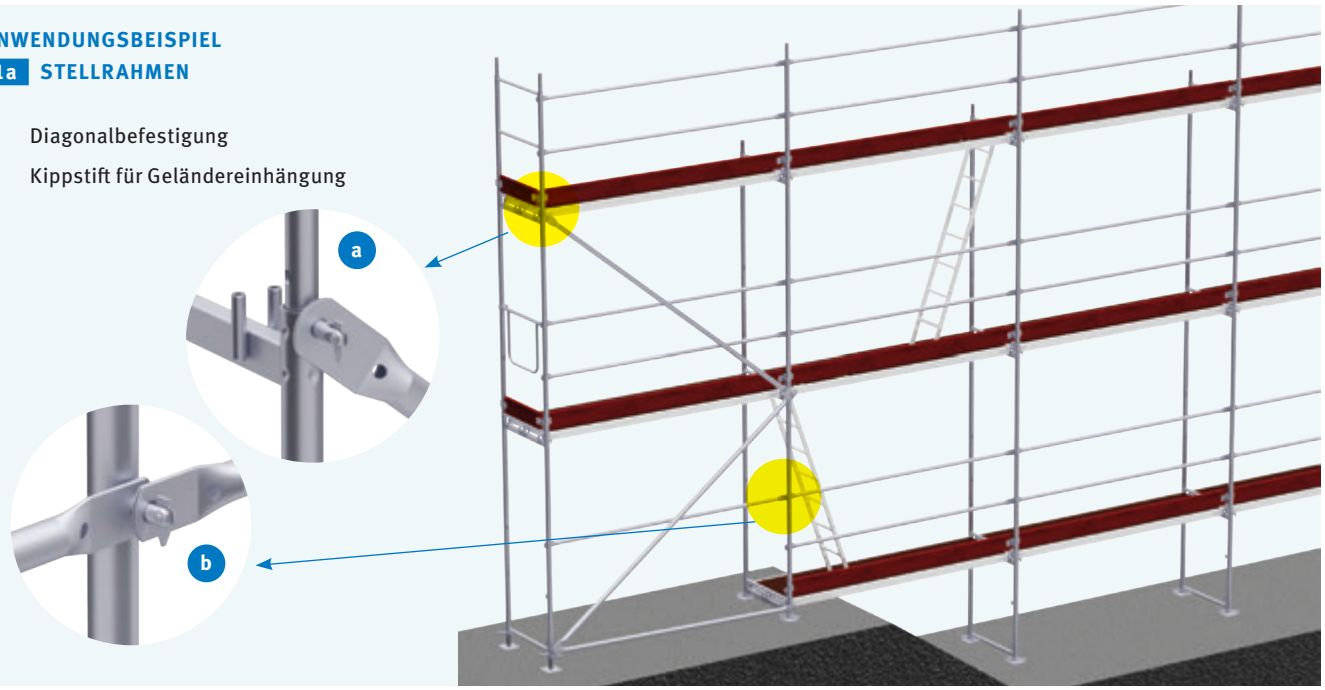

STELLRAHMEN

1a

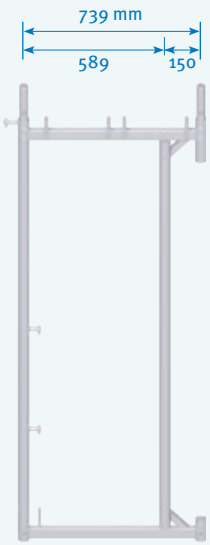

1b

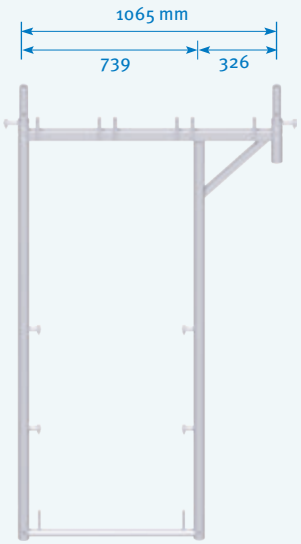

02

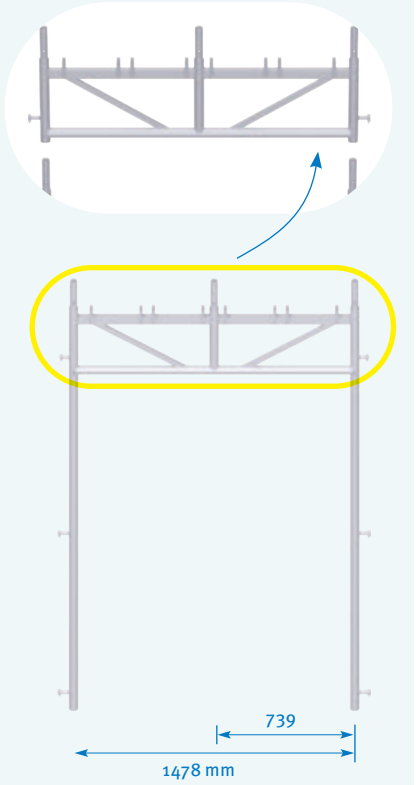

3a

ANWENDUNGSBEISPIEL
02 DACHFANGRAHMEN

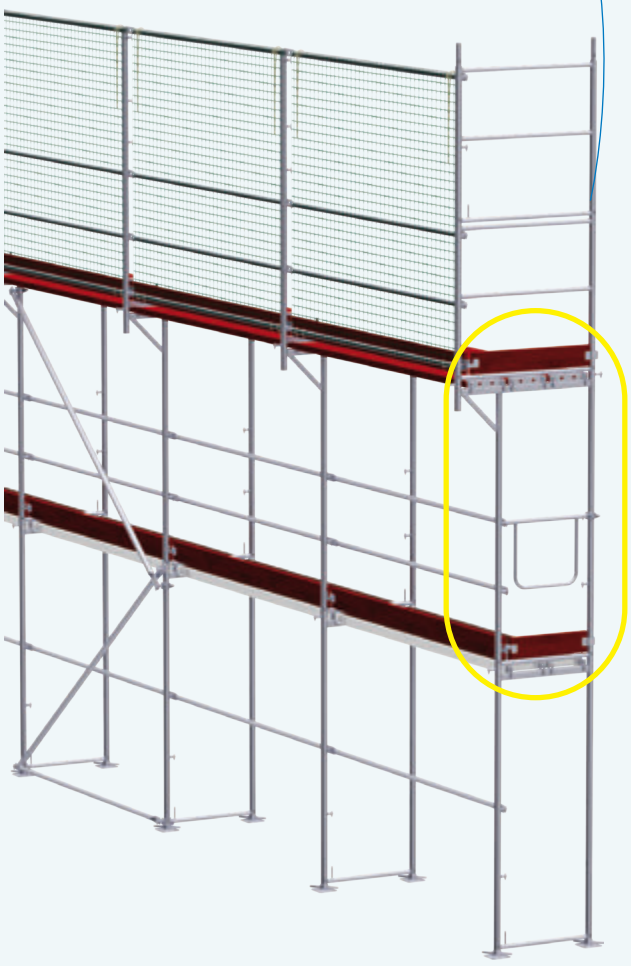

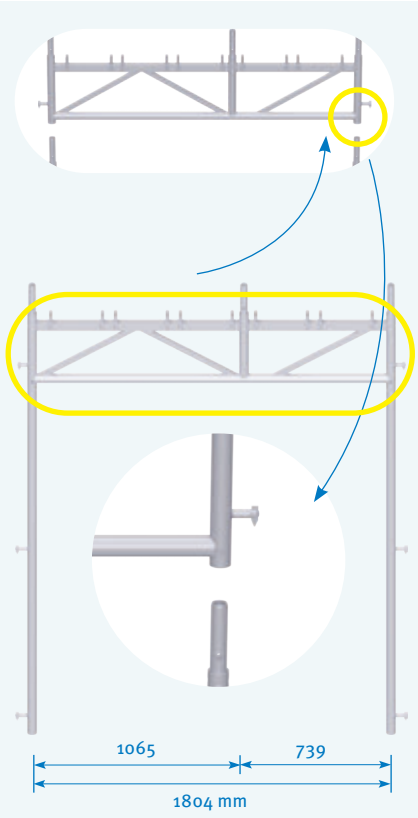

3b

ABB.	BEZEICHNUNG		MAßE L/H×B [m]	GEWICHT ca. [kg]	ARTIKELNR.	PREIS [€]
01	**Auslegerrahmen aus Stahl** ⊕ Stahlrohr ø 48,3 × 2,7 mm; feuerverzinkt – ermöglicht das problemlose Einrüsten bei Fassadenvorsprüngen bzw. bei Arbeiten oberhalb vorstehender Traufen	1a	2,00 × 0,41	21,4	20 19 040L	**141,95**
		1b	2,00 × 0,59	20,4	20 19 015L	**141,95**
02	**Dachfangrahmen** ⊕ Stahlrohr ø 48,3 × 2,7 mm; feuerverzinkt – ermöglicht auch den Weiterbau in Systembreite 1,10 m – durch die beidseitig angebrachten Kippstifte und Bordbrettzapfen verwendbar für die Konsolverbreiterung nach innen oder außen		2,00 × 0,74 auf 1,10	22,7	20 19 003L	**151,10**
03	**Durchgangsrahmen** ⊕ Stahlrohr ø 48,3 × 3,2 mm; feuerverzinkt, 3-teilig – 1,80 m bzw. 1,50 m breiter Durchgang für Fußgänger; sicherer Passantenverkehr unter dem Gerüst – Die beidseitig angebrachten Kippstifte ermöglichen den Einbau des Seitenschutzes an der Innen- und Außenseite. – Durchgangsrahmen 1,80 m verwendbar für den Weiterbau mit Gerüstbreite 0,74 m bzw. 1,10 m – Detaillierte Angaben zur Verwendung des Durchgangsrahmens finden Sie in der AuV UNIFIX Fassadengerüst – platzsparender Transport	3a	2,20 × 1,50	34,0	20 19 150	**284,70**
		3b	2,20 × 1,80	37,0	20 19 180	**316,30**

ANWENDUNGSBEISPIEL 3a DURCHGANGSRAHMEN

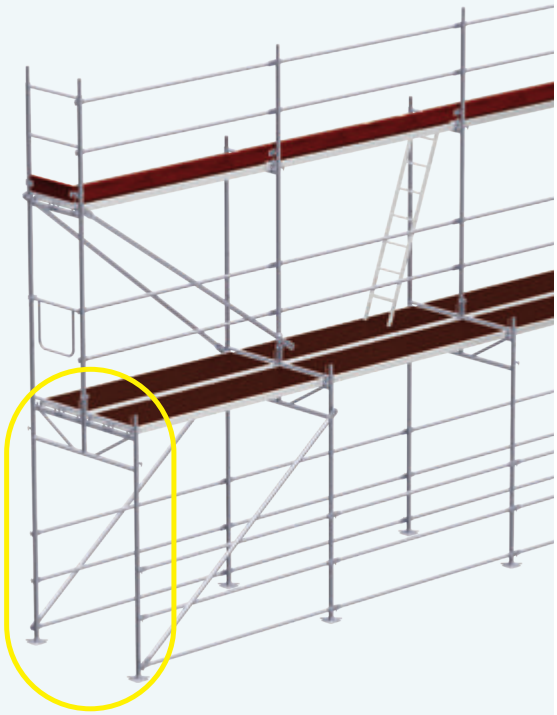

ANWENDUNGSBEISPIEL 1a AUSLEGERRAHMEN

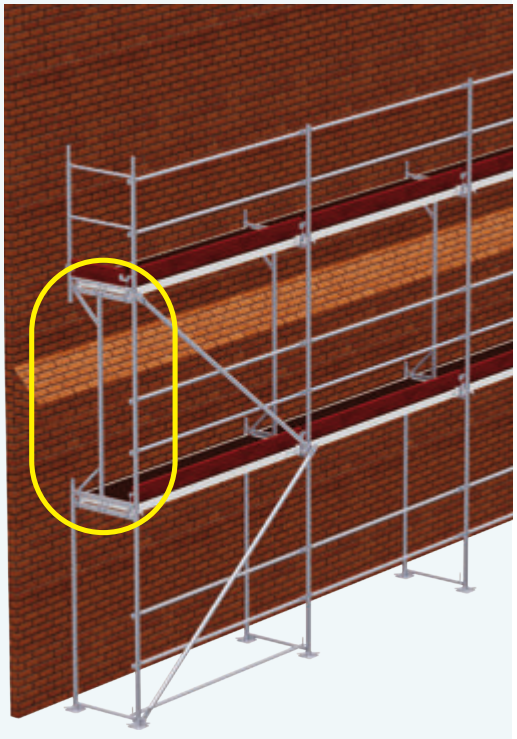

STELLRAHMEN

01

ANWENDUNGSBEISPIEL
01 ÜBERGANGSRAHMEN
AUS STAHL; 0,41 m

02

ANWENDUNGSBEISPIEL
02 STELLRAHMEN AUS STAHL; 0,41 m

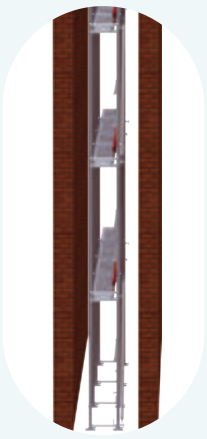

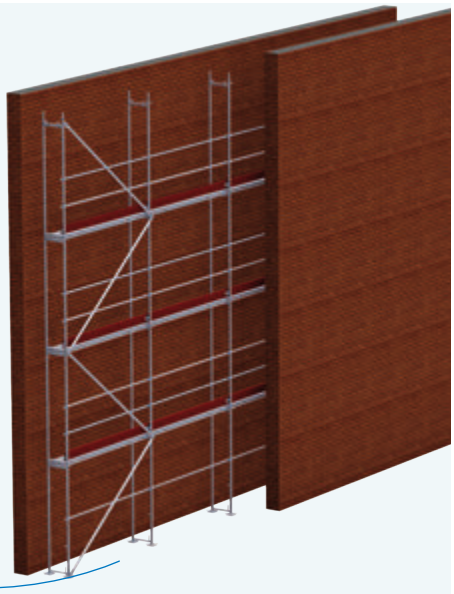

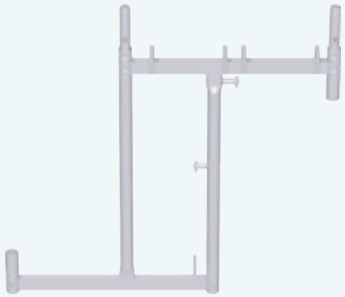

03

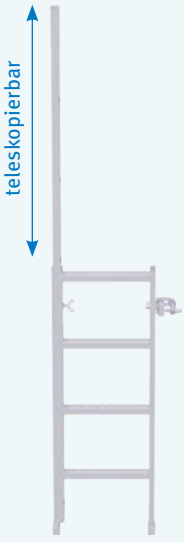

04

ANWENDUNGSBEISPIEL
03 DS KONSOLRAHMEN UND
04 DS ETAGENLEITER

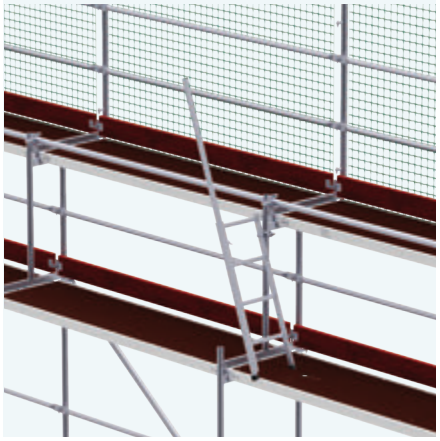

ABB.	BEZEICHNUNG	MAßE L/H×B [m]	GEWICHT ca. [kg]	ARTIKELNR.	PREIS [€]
01	**Übergangsrahmen aus Stahl; 0,41 m** ⊕ Stahlrohr ø 48,3 mm; feuerverzinkt	2,00 × 0,41 auf 0,74 m	19,0	20 19 005L	**140,40**
02	**Stellrahmen aus Stahl; 0,41 m** ⊕ Stahlrohr ø 48,3 × 3,2 mm; feuerverzinkt — für die Anwendung in schmalen Nischen	2,00 × 0,41	16,8	20 19 402L	**107,40**
03	**DS Konsolrahmen** ⊕ Stahlrohr ø 48,3 × 3,2 mm; feuerverzinkt — vielseitiges Sonderteil — Die optimale Höhe für jedes Gewerk. Dachdecker, Spengler und Verputzer können gleichzeitig arbeiten. — Durch Verwendung des DS Konsolrahmens kann auf die oftmals nötigen Ausgleichsrahmen verzichtet werden, da er mit seiner Bauhöhe von 0,99 m diese Funktion übernimmt. — Durch die Benutzung des Gerüstes von verschiedenen Gewerken müssen unterschiedliche Anforderungen und Voraussetzungen geschaffen werden. Die optimale Standhöhe sowie der erforderliche Seitenschutz für das jeweilige Gewerk sind dabei Grundvoraussetzung. Mit dem UNIFIX DS Konsolrahmen ist das gleichzeitige Arbeiten in Idealhöhe sowohl an der Fassade als auch an der Traufe möglich!	0,99 × 0,74	15,0	20 32 799	**142,70**
04	**DS Etagenleiter** ⊕ Stahl; feuerverzinkt — mit bis auf 2 m teleskopierbarem Geländerholm zum sicheren Erreichen der obersten Etage — Befestigung mittels integrierter Halbkupplung am DS Konsolrahmen	1,00	9,0	11 42 010	**101,70**

ANWENDUNGSBEISPIEL
ohne **03** **DS Konsolrahmen**

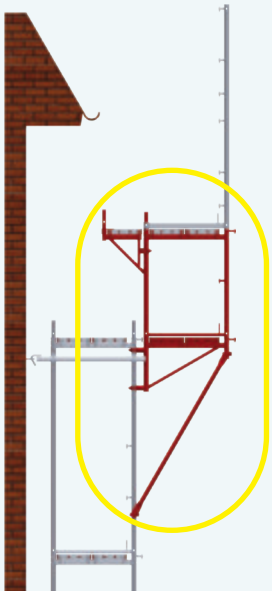

ANWENDUNGSBEISPIEL
mit **03** **DS Konsolrahmen**

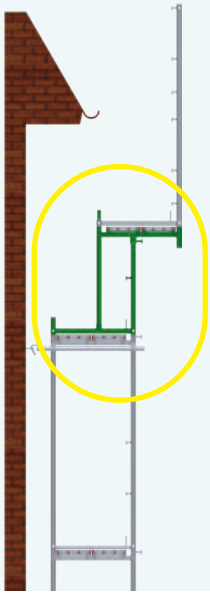

Bei der Nutzung des Gerüstes durch verschiedene Gewerke kann bei Verwendung des UNIFIX DS Konsolrahmens auf die umständliche, aber bisher notwendige Konstruktion aus einer Vielzahl von Einzelbauteilen verzichtet werden.
Im linken Anwendungsbeispiel sind diese konkret:
— Querdiagonale 1,77 m
— Konsole 0,74 m
— Stellrahmen 1,00 × 0,74 m
— Konsole 0,32 m
— bis zu 3 Beläge und
— Zwischenbelag
— Belagsicherung
— Spaltabdeckung
Neben den daraus resultierenden niedrigeren Anschaffungskosten ermöglicht Ihnen der DS Konsolrahmen eine enorme Zeitersparnis beim Auf- und Abbau sowie einen erheblich geringeren Materialeinsatz verbunden mit einem einfacheren Transport.

GERÜSTBELÄGE / DURCHSTIEGE

01

02

03

04

05

06

ABB.	BEZEICHNUNG	LAST-KLASSE*	MAßE L/H×B [m]	GEWICHT ca. [kg]	ARTIKELNR.	PREIS [€]
01	**Stahlboden; 0,32 m** feuerverzinkt; gelocht — hohe Belastbarkeit — rutschsichere Oberfläche	6	0,74 × 0,32	5,3	22 21 074	**73,15**
		6	1,10 × 0,32	7,6	22 21 110	**75,30**
		6	1,50 × 0,32	11,1	22 21 150	**85,80**
		6	2,00 × 0,32	13,4	22 21 200	**95,60**
		5	2,50 × 0,32	16,8	22 21 250	**104,70**
		4	3,00 × 0,32	20,1	22 21 300	**119,55**
02	**Holzboden; 0,32 m** blockverleimt; 48 mm stark — imprägniert; mindestens 3-fach verleimt — Enden mit Systemkopfstück aus Stahl	6	0,50 × 0,32	4,5	22 31 050	**52,70**
		6	0,74 × 0,32	5,5	22 31 070	**41,45**
		6	1,00 × 0,32	8,2	22 31 100	**47,45**
		6	1,10 × 0,32	8,5	22 31 110	**46,35**
		6	1,50 × 0,32	11,0	22 31 150	**54,05**
		5	2,00 × 0,32	14,3	22 31 200	**63,35**
		4	2,50 × 0,32	18,3	22 31 250	**81,45**
		3	3,00 × 0,32	22,6	22 31 300	**97,85**
03	**Vollaluminium Belag; 0,32 m** Profilhöhe: 48 mm — komplett aus Aluminium — besteht aus Hohlkammerprofilen mit rutschsicheren Längsrillen — Stapelwulst zeigt nach unten, dadurch gut stapelbar, keine Ablagerung von Wasser bzw. Eis möglich	6	1,10 × 0,32	4,7	22 11 110	**116,55**
		6	1,50 × 0,32	6,1	22 11 150	**134,95**
		6	2,00 × 0,32	8,0	22 11 200	**158,15**
		5	2,50 × 0,32	9,9	22 11 250	**189,70**
		4	3,00 × 0,32	11,9	22 11 300	**216,35**
		3	4,00 × 0,32	15,7	22 11 400	**396,90**
04	**Rahmentafel; 0,64 m** Aluminium; Belag Siebdruckplatte — sehr leicht — Standardbreite 64 cm — Einhängung und Belag austauschbar	3	1,50 × 0,64	11,4	22 02 150	**173,80**
		3	2,00 × 0,64	14,5	22 02 200	**193,95**
		3	2,50 × 0,64	17,9	22 02 250	**250,85**
		3	3,00 × 0,64	20,9	22 02 300	**270,55**
		3	4,00 × 0,32	18,7	22 01 400	**284,05**
05	**Zwischenbelag aus Stahl** feuerverzinkt — dient als Ausgleichsbelag für Belagflächen unterschiedlicher Belagbreiten — vorwiegend bei flächenorientierten Raumgerüsten benötigt	6	0,74 × 0,14	4,6	22 25 074	**74,70**
		6	1,10 × 0,14	6,4	22 25 110	**83,85**
		6	1,50 × 0,14	8,8	22 25 150	**101,65**
		6	2,00 × 0,14	11,6	22 25 200	**121,95**
		5	2,50 × 0,14	14,3	22 25 250	**142,90**
		4	3,00 × 0,14	17,1	22 25 300	**172,85**
		3	4,00 × 0,14	19,1	22 25 400	**215,60**
06	**LW Boden; 0,64 m** — sehr leichter Aluminiumbelag; Profilhöhe ca. 50 mm — Kombination aus Hohlkammerprofilen / Aluminium Warzenblech — rutschsichere Lauffläche; gut stapelbar — mit Kunststoff-Griffmulde im Kopfstück	4	1,50 × 0,64	11,8	22 13 150	**165,90**
		4	2,00 × 0,64	15,5	22 13 200	**232,60**
		4	2,50 × 0,64	18,7	22 13 250	**277,35**
		3	3,00 × 0,64	22,6	22 13 300	**319,05**

* Eine Übersicht der Lastklassen finden Sie unter der Rubrik „Technische Details“ auf S. 52.

Lieferzeit auf Anfrage

GERÜSTBELÄGE / DURCHSTIEGE

01

02

03

ANWENDUNGSBEISPIEL

02 SPALTABDECKUNG FÜR DURCHSTIEGE

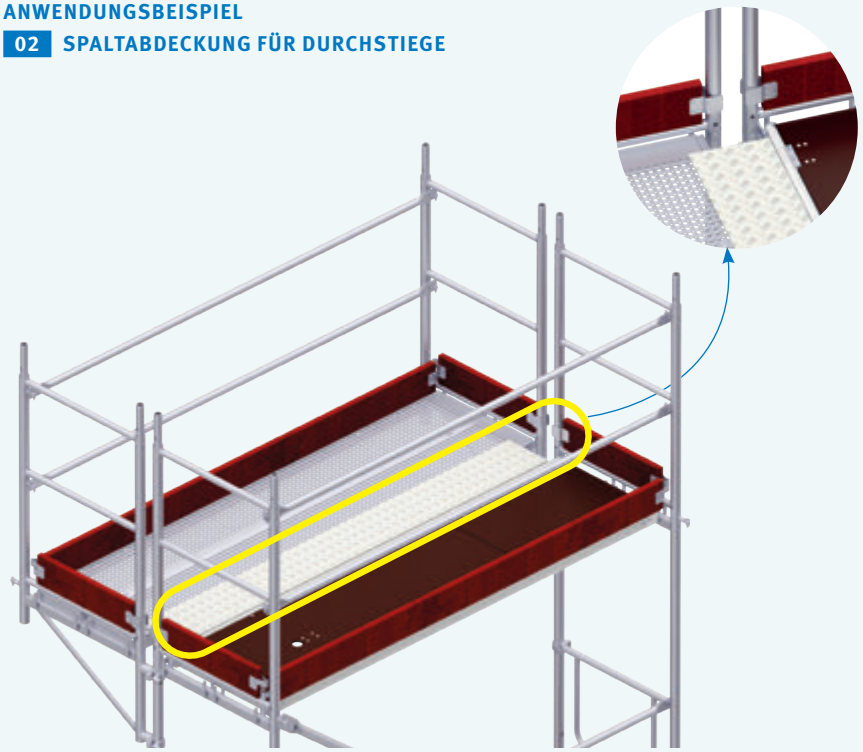

04

ANWENDUNGSBEISPIEL

06 **STAHLBOHLE** mit Sicherungsstift und Federstecker

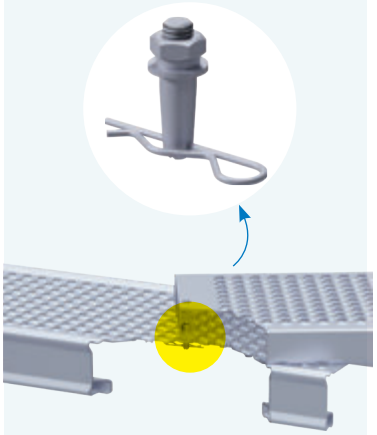

ABB.	BEZEICHNUNG	LAST-KLASSE*	MAßE L/H×B [m]	GEWICHT ca. [kg]	ARTIKELNR.	PREIS [€]
01	**Spaltabdeckung** Holz; 50 mm stark — wird zwischen die Beläge eingelegt — zum Schließen konstruktiv bedingter Spalten bei Konsolebenen	3	2,00 × 0,14	8,3	22 33 200	**68,90**
		3	2,50 × 0,14	10,7	22 33 250	**73,45**
		3	3,00 × 0,14	12,7	22 33 300	**79,05**
02	**Spaltabdeckung für Durchstiege WBQ; 0,25 m** Aluminium — wird zwischen Belag und Durchstieg eingelegt — zum Schließen konstruktiv bedingter Spalten — kann bei vorgesetzten Treppenaufgängen verwendet werden		1,50 × 0,25	4,2	22 28 150	**79,60**
			2,00 × 0,25	5,6	22 28 200	**94,10**
			2,50 × 0,25	7,0	22 28 250	**106,85**
			3,00 × 0,25	8,4	22 28 300	**130,05**
03	**Stahlbohle** ⊕ feuerverzinkt — mit Sicherungsstift und Federstecker — zum Überlegen bzw. Schließen von Eckbereichen und anderen baulich bedingten Öffnungen — Auflage ausschließlich auf Stahlböden; — Überdeckungslänge (25 cm) beachten!	4	1,00 × 0,30	5,5	12 24 100	**77,85**
		4	1,50 × 0,30	8,0	12 24 150	**92,65**
		3	2,00 × 0,30	10,5	12 24 200	**105,85**
		3	2,50 × 0,30	12,8	12 24 250	**120,15**
04	**Federstecker** ⊕ Stahl; verzinkt — Ersatzteil für 06			0,03	73 04 006	**1,65**

* Eine Übersicht der Lastklassen finden Sie unter der Rubrik „Technische Details“ auf S. 52.

DER ONLINE KATALOG
https://www.alfix-systems.com/de/shop

GERÜSTBELÄGE / DURCHSTIEGE

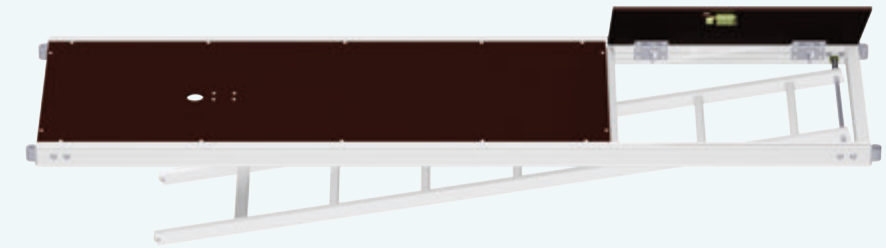

01

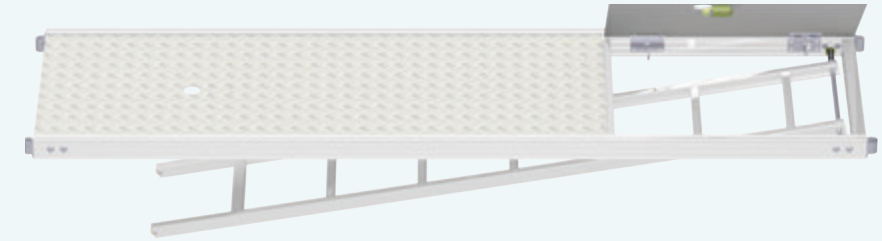

02

03

04

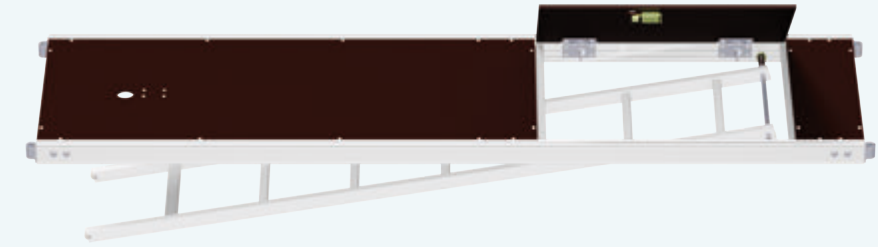

05

DURCHSTIEGE UND RAHMENTAFELN

Rahmentafeln besitzen im Kopfstück 1 Bohrung, Durchstiege jeweils 2 Bohrungen (Ø 16mm). Dies dient zur besseren Unterscheidung im gestapelten Zustand. Weiterhin kann diese Bohrung für den Vertikaltransport z.B. mittels Lasthaken genutzt werden.

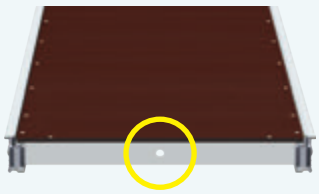

Rahmentafel

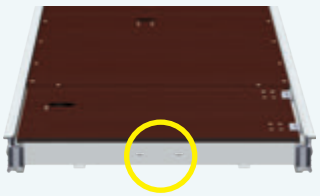

Durchstieg

ABB.	BEZEICHNUNG	LAST-KLASSE*	MAßE L/H×B [m]	GEWICHT ca. [kg]	ARTIKELNR.	PREIS [€]
01	**Durchstieg mit Leiter SDP; 0,64 m** Aluminium; Belag Siebdruckplatte (SDP) — praktische und zuverlässige Leiter- und Klappenverriegelung — mit wasserfester Siebdruck-Sperrholz Oberfläche	3	2,50 × 0,64	24,0	22 04 250	**390,30**
		3	3,00 × 0,64	27,0	22 04 300	**445,80**
02	**Durchstieg mit Leiter WBQ; 0,64 m** ⊕ Aluminium; Belag Warzenblech (WBQ) — besonders langlebig und wetterbeständig — Ausführung komplett in Aluminium für besondere Anforderungen, z.B. im Industriegerüstbau (Brennbarkeit)	3	2,50 × 0,64	28,0	22 07 250	**430,05**
		3	3,00 × 0,64	31,9	22 07 300	**475,85**
03	**Durchstieg ohne Leiter SDP; 0,64 m** Aluminium; Belag Siebdruckplatte (SDP) — mit Aussparungen in der Klappe für Etagenleiter (siehe S. 16/17) — mit wasserfester Siebdruck-Sperrholz Oberfläche	3	1,50 × 0,64	14,9	22 05 150	**267,35**
		3	2,00 × 0,64	17,0	22 05 200	**313,90**
		3	2,50 × 0,64	23,0	22 05 250	**360,40**
		3	3,00 × 0,64	26,0	22 05 300	**397,85**
04	**Durchstieg ohne Leiter WBQ; 0,64 m** Aluminium; Belag Warzenblech (WBQ) — mit Aussparungen in der Klappe für Etagenleiter (siehe S. 16/17) — besonders langlebig und wetterbeständig	3	1,50 × 0,64	16,0	22 08 150	**295,10**
		3	2,00 × 0,64	20,0	22 08 200	**333,70**
		3	2,50 × 0,64	24,0	22 08 250	**407,85**
		3	3,00 × 0,64	27,5	22 08 300	**461,30**
05	**Durchstieg mit Leiter SDP; 0,64 m** Aluminium; Belag Siebdruckplatte (SDP) — Deckel versetzt mit Auftrittstufe — mit wasserfester Siebdruck-Sperrholz Oberfläche	3	2,50 × 0,64	24,0	22 09 250	**424,65**
		3	3,00 × 0,64	30,0	22 09 300	**486,05**

* Eine Übersicht der Lastklassen finden Sie unter der Rubrik „Technische Details“ auf S. 52.

DETAILBILD

02 DURCHSTIEG MIT LEITER WBQ

Die Klappen- und die Leiterverriegelungen ermöglichen das einfache Entsichern sowohl von der oberen als auch von der unteren Gerüstlage und gewährleisten eine sichere Arretierung der Durchstiegsklappe und Etagenleiter. Das patentrechtlich geschützte Scherenscharnier gewährleistet die dauerhaft zuverlässige Funktion der Durchstiegsklappe. Für mehr Sicherheit bei einem eventuellen Verrutschen der Leiter beim Transport oder der Montage ist die Leitereinhängung zusätzlich mit einer beidseitig angebrachten Distanzhülse als Fingerquetschschutz versehen.

TREPPENAUFSTIEGE

1a

1b

2a

2b

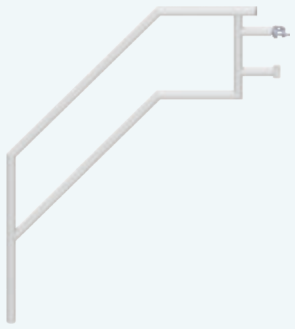

03

TREPPENTURM AUS ALFIX MODUL METRIC-BAUTEILEN

Bitte beachten Sie auch unser umfangreiches Treppen- und Treppenzubehör-Programm im ALFIX MODUL METRIC Katalog und ALFIX MODUL MULTI Treppenturmprospekt!

ABB.	BEZEICHNUNG		MAßE L/H×B [m]	GEWICHT ca. [kg]	ARTIKELNR.	PREIS [€]
01	**Etagenleiter** für Etagenhöhe 2,00 m — ergänzend für Durchstiege ohne Leiter — zur Überbrückung einzelner Gerüstlagen geeignet	1a Stahl feuerverzinkt	2,00 × 0,40	8,1	11 42 000	**85,55**
		1b Aluminium	2,00 × 0,40	3,7	11 32 001	**85,60**
02	**Anfangstreppe aus Aluminium** ⊕ — am Podest mit Systemeinhängung — unten mit Rohrhülsen zur Aufnahme von Gewindefußplatten — Breite: 0,64 m	2a	0,94 × 0,50	12,7	22 98 050	**278,45**
		2b	1,40 × 1,00	17,7	22 98 100	**358,30**
03	**Treppengeländer aus Aluminium** ⊕ — für 02 Anfangstreppe aus Aluminium — mit Halbkupplung		1,40 × 1,00	5,8	12 98 101	**153,55**

ANWENDUNGSBEISPIEL

02 ANFANGSTREPPE AUS ALUMINIUM
03 TREPPENGELÄNDER AUS ALUMINIUM FÜR ANFANGSTREPPE

ANWENDUNGSBEISPIEL

02 ANFANGSTREPPE AUS ALUMINIUM
03 TREPPENGELÄNDER AUS ALUMINIUM FÜR ANFANGSTREPPE

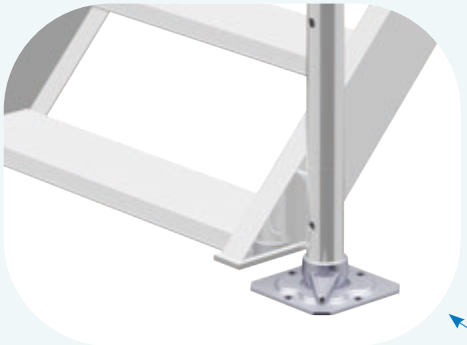

TREPPENAUFSTIEGE

1a

1b

1c

DETAILBILD

01 TREPPE AUS ALUMINIUM

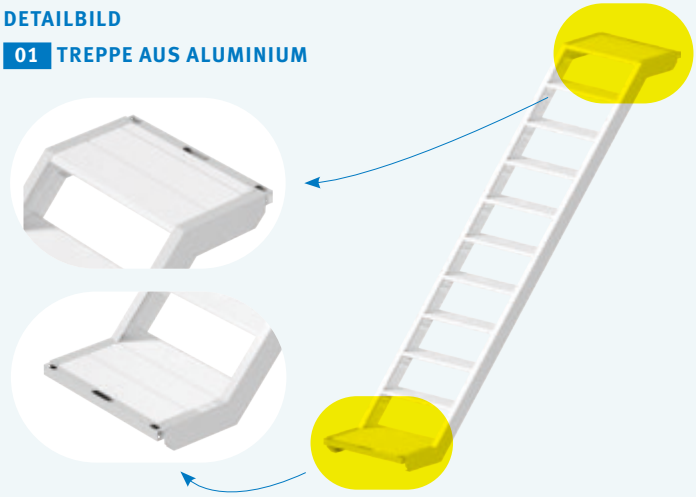

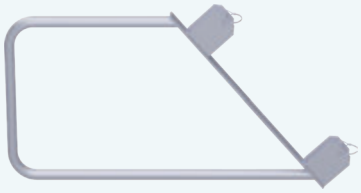

04

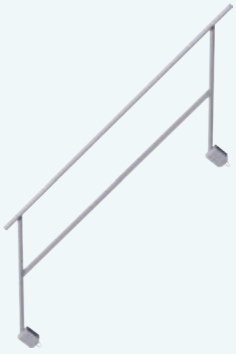

02

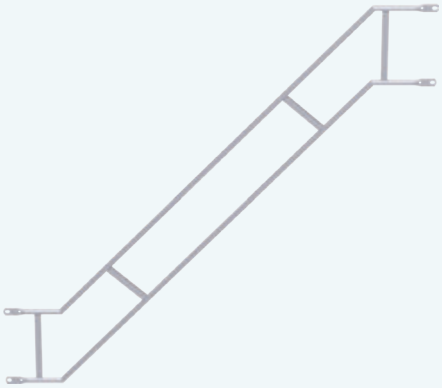

03

5a

5b

06

ABB.	BEZEICHNUNG		MAßE L/H×B [m]	GEWICHT ca. [kg]	ARTIKELNR.	PREIS [€]
01	**Treppe aus Aluminium** ⊕ max. Belastung 2 kN oder 200 kg/m² (Lastklasse 3) — mit Systemeinhängung; 10 Steigungen à 20 cm — für die Verwendung im Podesttreppenturm — Breite 0,64 m	1a	2,00 × 1,50	23,5	22 98 200	**469,55**
		1b	2,50 × 2,00	27,6	22 98 250	**590,05**
		1c	3,00 × 2,00	31,0	22 98 300	**653,25**
02	**Innengeländer aus Stahl für Alu-Treppe 2,00 m** Stahlrohr ø 33,7 mm; feuerverzinkt — zur Verwendung mit Treppe aus Aluminium — für Anwendung bei wechselseitigem Treppenlauf — inklusive Rohrklappstecker 12 × 70 mm mit Rastverschluß		2,00	13,3	11 31 000	**148,95**
03	**Treppengeländer doppelt aus Stahl** ⊕ Stahlrohr ø 38,0 mm — zur Verwendung mit Treppe aus Aluminium — mit Systemeinhängung		2,00 × 1,50	12,3	22 98 201	**103,65**
			2,50 × 2,00	14,9	22 98 251	**161,65**
			3,00 × 2,00	16,4	22 98 301	**175,70**
04	**Wangenabsturzsicherung** ⊕ Stahlrohr ø 33,7 mm; feuerverzinkt — inklusive Rohrklappstecker 12 × 70 mm mit Rastverschluss — zur seitlichen Absturzsicherung des Umlauffeldes beim Einsatz von Alu-Treppen		1,00 × 0,50	8,8	11 31 001	**79,15**
05	**Belagtraverse** ⊕ Stahl; feuerverzinkt — dient als Anfangselement für Treppenaufgänge sowie zur Schaffung einer unteren Belagfläche für Etagenleitern	5a	0,74	4,1	24 03 070	**55,60**
		5b	1,10	8,4	24 03 110	**65,85**
06	**UNIFIX Treppen-Geländerpfosten** ⊕ Stahl; feuerverzinkt — Verwendung bei vorgebautem Treppenaufstieg zur Absturzsicherung in der oberen Gerüstlage		1,10	6,8	21 31 110	**51,45**

ANWENDUNGSBEISPIEL

01 TREPPE AUS ALUMINIUM
02 INNENGELÄNDE AUS STAHL
03 TREPPENGELÄNDER AUS STAHL
04 WANGENABSTURZISCHERUNG
05 BELAGTRAVERSE
06 UNIFIX TREPPEN-GELÄNDERPFOSTEN

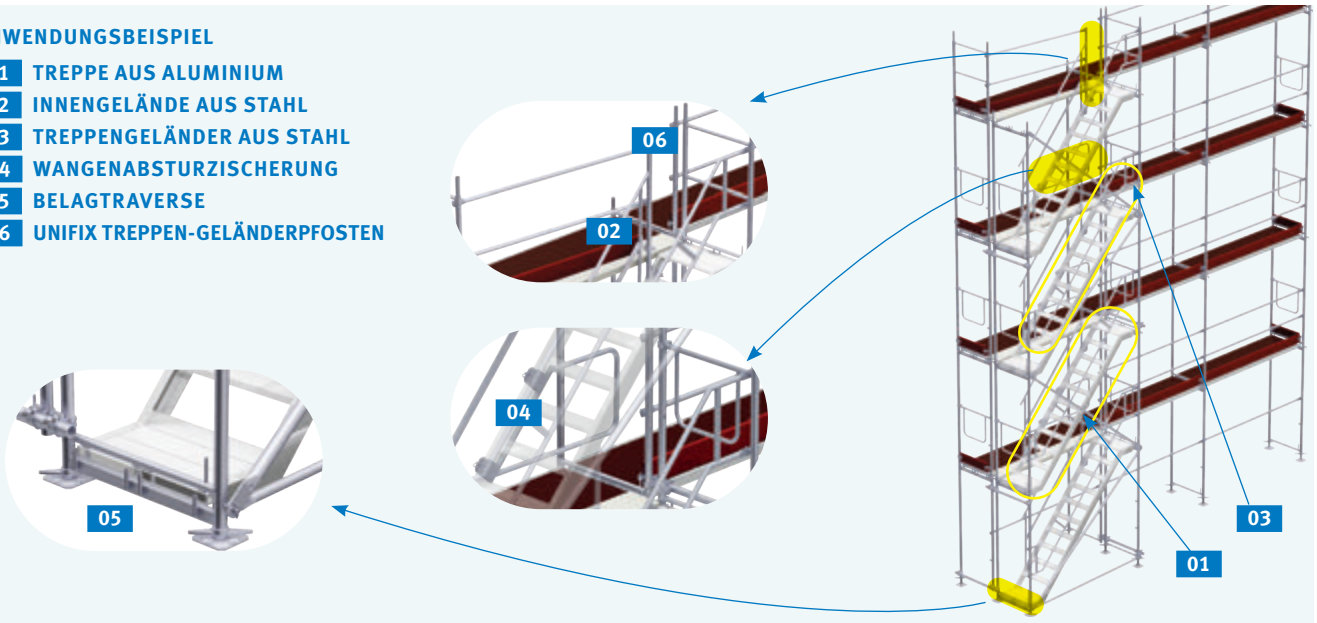

SEITENSCHUTZ/TRBS GELÄNDER

1a

1b

1c

Ausgezeichnet mit dem **EuroTest-Preis 2022** durch die BG BAU für herausragende Leistungen im Arbeits- und Gesundheitsschutz

ANWENDUNGSBEISPIEL 1c TRBS GELÄNDER, KLAPPBAR

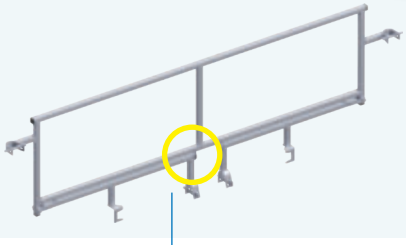

ENTRIEGELUNG 1c GELÄNDER, KLAPPBAR

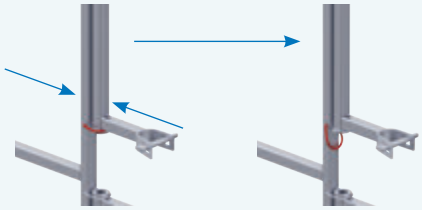

ANWENDUNGSBEISPIEL 1c TRBS GELÄNDER, KLAPPBAR

Demontage aus bestehendem Gerüst

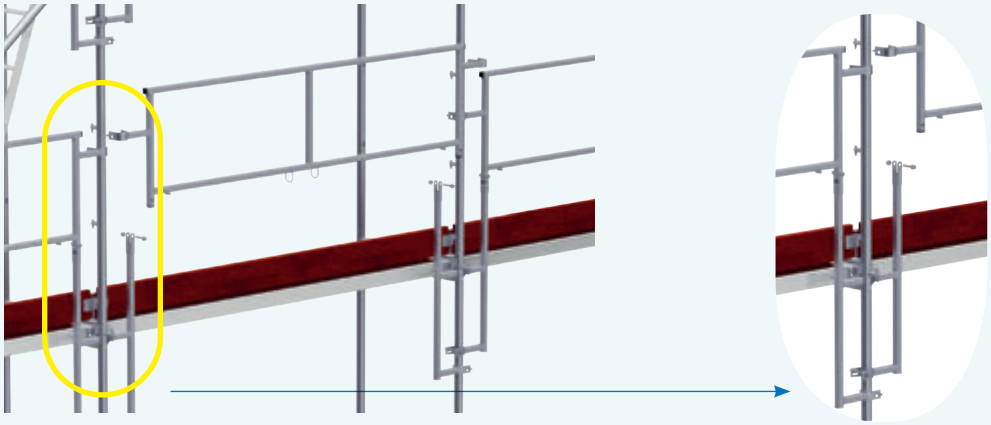

ABB.	BEZEICHNUNG	MAßE L/H×B [m]	GEWICHT ca. [kg]	ARTIKELNR.	PREIS [€]
01	**TRBS Geländer** ⊕ — TRBS 2121-1 konformer voreilender Seitenschutz — systemintegrierter Seitenschutz: vollwertiger Ersatz für den zweiteiligen Seitenschutz — richtungsunabhängige Montage — Montage aller Geländer durch eine Person möglich — anwendbar auch bei Innen- und Außenecken, sowie Treppentürmen und als Innengeländer — problemloses Anbringen von Verankerungen und Konsolen — falls nötig, nachträglich demontierbar				Direkt zur Förderung durch die BG Bau:
1a	Stirngeländer Stahl; feuerverzinkt	0,74	7,3	24 47 070	**102,35**
		1,10	8,2	24 47 100	**105,85**
1b	Starr Stahl; feuerverzinkt	0,74	8,7	24 47 074	**91,65**
		1,10	9,6	24 47 110	**95,35**
		1,50	10,8	24 47 150	**99,85**
		2,00	12,2	24 47 200	**119,65**
1c	Klappbar Stahl; feuerverzinkt	2,50	14,7	24 47 250	**130,35**
		3,00	16,1	24 47 300	**134,00**

ANWENDUNGSBEISPIEL
1b TRBS GELÄNDER, STIRNGELÄNDER

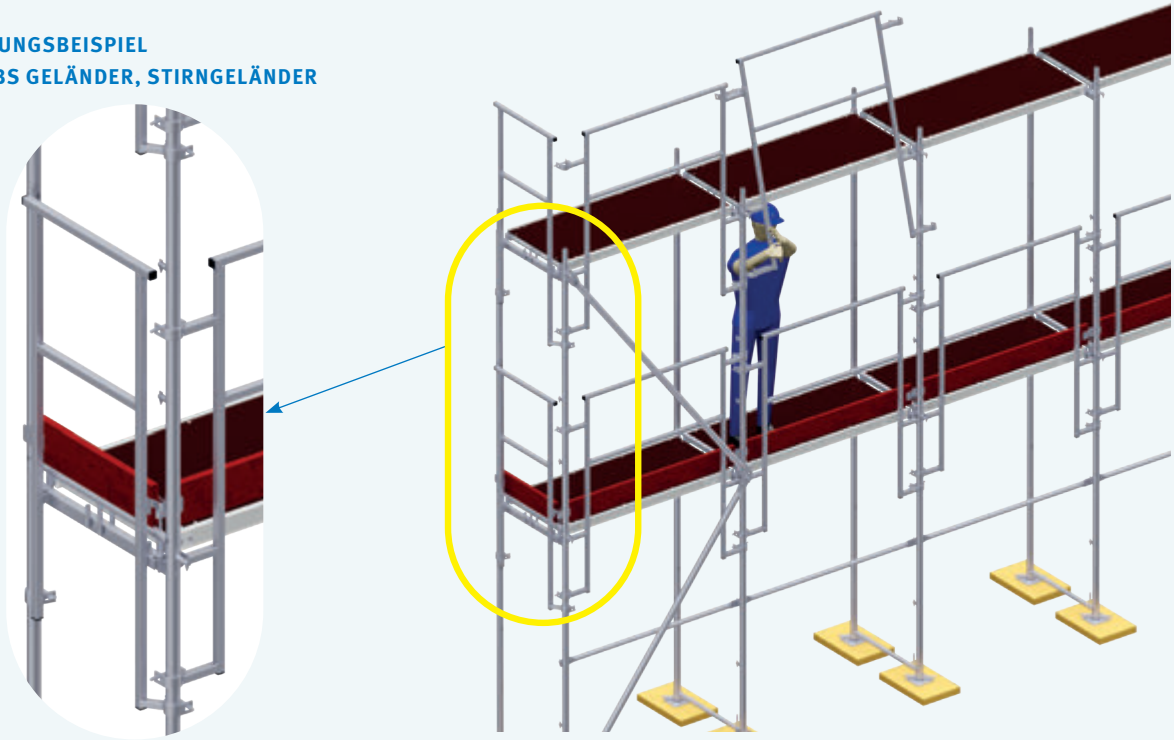

SEITENSCHUTZ/VOREILENDE GELÄNDER

1a

1b

ANWENDUNGSBEISPIEL

1a VOREILENDE GELÄNDERSTÜTZE mit praktischer Fußentriegelung

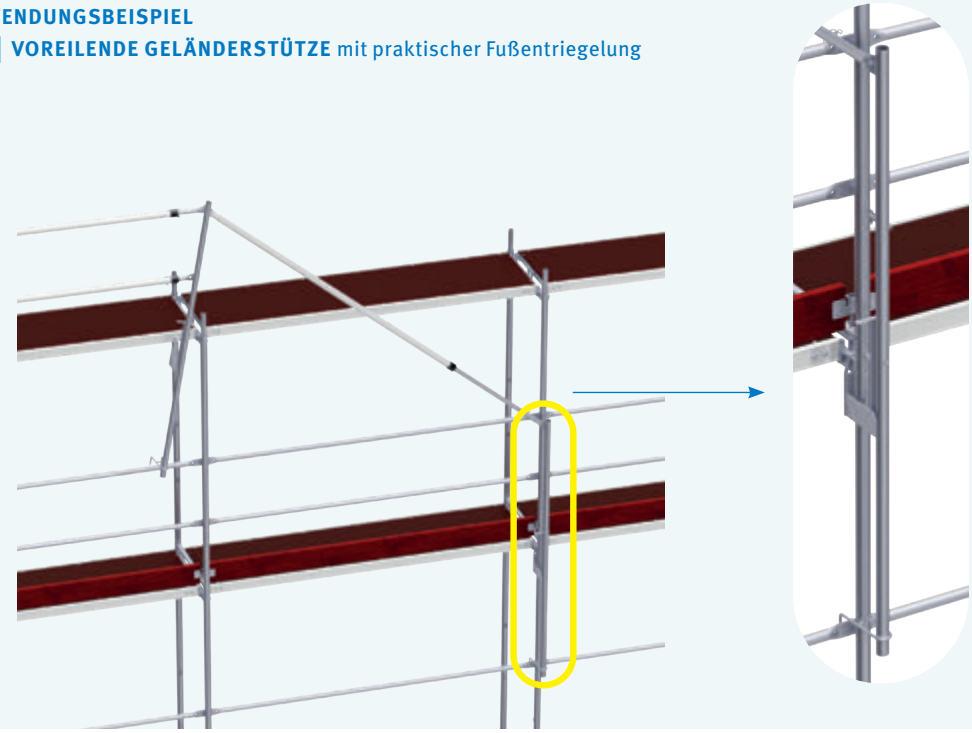

1c

ANWENDUNGSBEISPIEL

1c VOREILENDER STIRNGELÄNDERRAHMEN

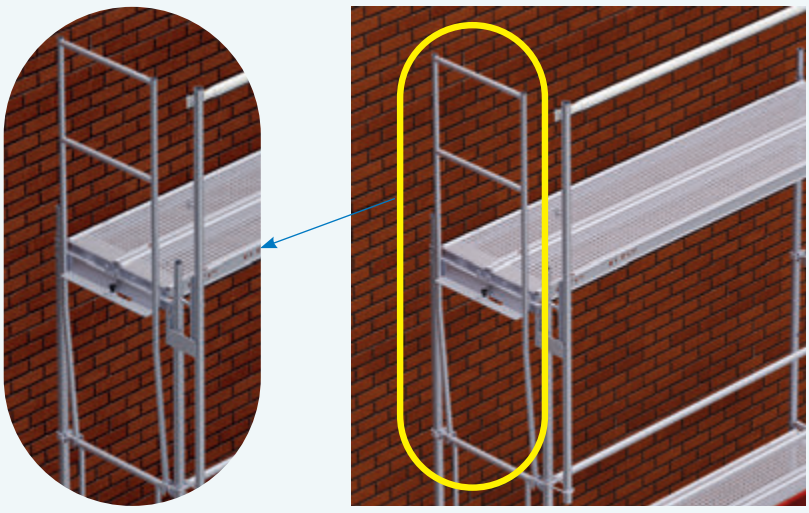

ABB.	BEZEICHNUNG	MAßE L/H×B [m]	GEWICHT ca. [kg]	ARTIKELNR.	PREIS [€]
01	**Voreilender Seitenschutz** — bestehend aus Geländerstütze, Stirngeländer & Teleskopgeländer — Sicherheitseinrichtung für die Gerüstmontage/-demontage — verwendbar für alle kompatiblen Gerüstsysteme — zur sachgemäßen Verwendung siehe AuV bzw. Vorschriften der BG Bau				
	1a Voreilende Geländerstütze Stahl; feuerverzinkt — mit 2 Kippstiften zur Errichtung eines vorläufigen 2tlg. Seitenschutzes	2,00	6,8	24 43 100	**71,65**
	1b Voreilendes Teleskopgeländer Stahl; feuerverzinkt / Aluminium	2,00 – 2,57	4,8	14 43 220	**74,40**
	— inklusive Rohrklappstecker mit Rastverschluss, als Transportsicherung	2,50 – 3,07	6,0	14 43 200	**76,35**
	1c Voreilender Stirngeländerrahmen Stahl; feuerverzinkt — mit Aushubsicherung	0,74	9,3	24 43 301	**138,35**
02	**Helm mit Kinnberiemung**				
	2a weiß (ohne Abb.)			37 50 018	**83,00**
	2b gelb			37 50 024	**83,00**
03	**Persönliche Schutzausrüstung gegen Absturz (PSA)** EN 354 / 355 / 361 / 363; Verbindungsmittel scharfkantengeeignet — spezielle Karabinerhaken für die Verwendung im Gerüstbereich — Lieferung im praktischen Gerätebeutel aus PVC — Gurt Revolution R2 Scaff; 2,50 m; Verbindungsmittel Manyard Edge — mit integrierter Pivot Link™ Verbindung auf Taillenhöhe zur sicheren Anbindung von Zubehör, wie z.B. 04 Werkzeugtaschen			37 67 009	**398,65**
04	**Werkzeugtasche für Gerüstratschen** — mit integrierter Pivot Link™ Verbindung zum sicheren Anschluss an den Auffanggurt			37 50 017	**34,65**

2b

03

04

SEITENSCHUTZ/RÜCKENGELÄNDER

01

02

3a

3b

4a

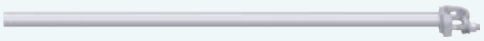

4b

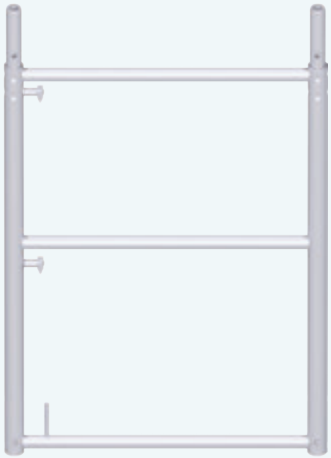

5a

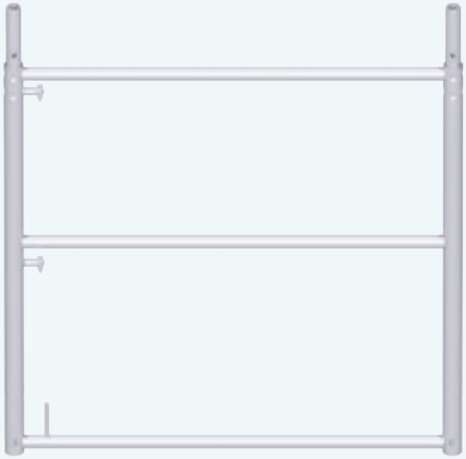

5b

5c

ABB.	BEZEICHNUNG		MAßE L/H×B [m]	GEWICHT ca. [kg]	ARTIKELNR.	PREIS [€]
01	**Rückengeländer** Stahlrohr ø 38 mm; feuerverzinkt – zur Errichtung des Seitenschutzes – zur Befestigung an Kippstiften – für alle Feldlängen verfügbar – Rückengeländer auch als Horizontalstrebe verwendbar (siehe S. 31)		0,74	1,3	20 60 070	**18,35**
			1,10	1,8	20 60 110	**19,10**
			1,50	2,5	20 60 150	**20,45**
			2,00	3,4	20 60 200	**21,20**
			2,50	4,1	20 60 250	**22,60**
			3,00	6,1	20 60 300	**24,70**
			4,00	6,7	20 60 400	**50,65**
02	**Teleskop-Rückengeländer** Stahl; feuerverzinkt – durch teleskopierbares Rohr stufenlos verstellbar – inklusive Rohrklappstecker mit Rastverschluß zur Transportsicherung		1,50 – 2,50	5,9	20 99 000	**80,20**
03	**Stirngeländer doppelt** Stahlrohr ø 33,7 / 26,9 mm; feuerverzinkt – zur Verwendung als stirnseitiger Seitenschutz	3a SW 22	0,74	3,5	20 62 070	**41,15**
		3b SW 22	1,10	4,1	20 62 110	**46,70**
04	**Stirngeländer einfach** Stahlrohr ø 33,7 mm; feuerverzinkt – zur Verwendung als stirnseitiger Seitenschutz	4a SW 22	0,74	1,8	20 66 070	**26,10**
		4b SW 22	1,10	2,4	20 66 110	**27,45**
05	**Stirngeländerrahmen** ⊕ Stahlrohr ø 48,3 mm, feuerverzinkt – bildet den stirnseitigen Seitenschutz und Belagsicherung auf der obersten Lage	5a Stahl	1,00 × 0,74	12,1	20 67 070L	**84,20**
		5b Stahl	1,00 × 1,10	15,7	20 67 110L	**97,70**
		5c Aluminium	1,00 × 0,74	5,8	20 67 074	**119,80**

ANWENDUNGSBEISPIEL
5a STIRNGELÄNDERRAHMEN und **DISTANZKUPPLUNG** (siehe S. 44/45)

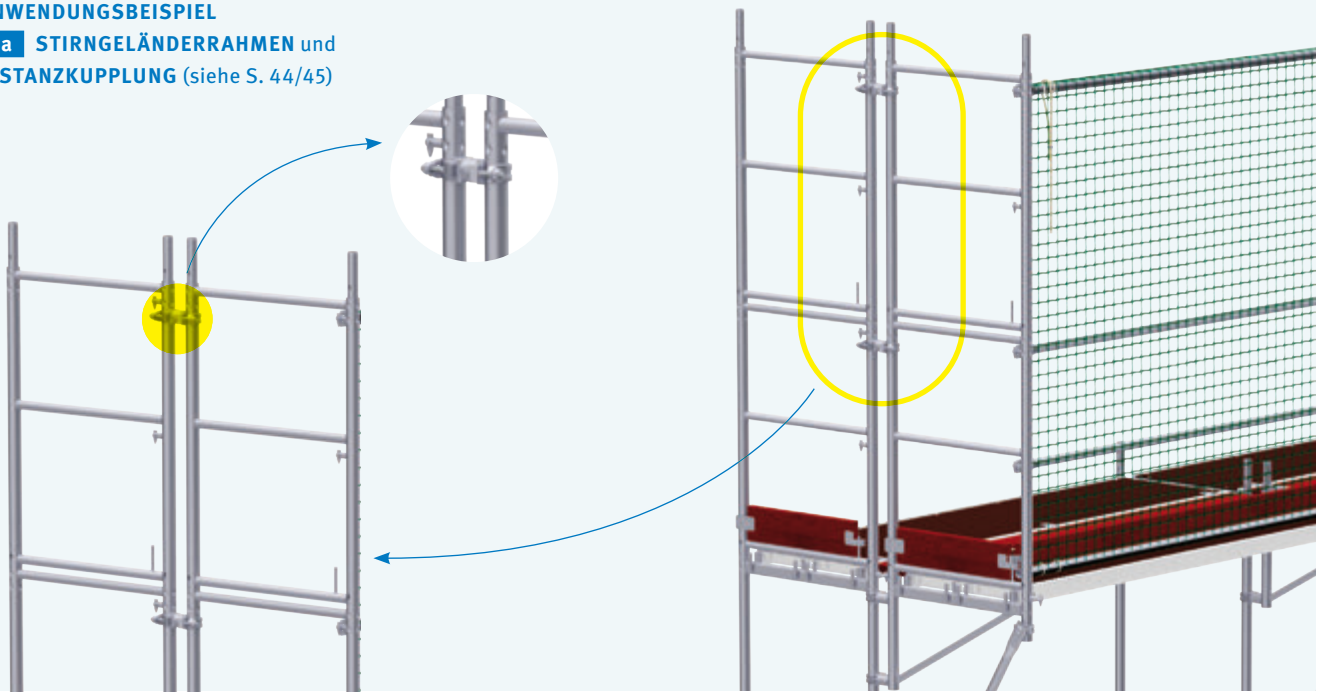

SEITENSCHUTZ/RÜCKENGELÄNDER

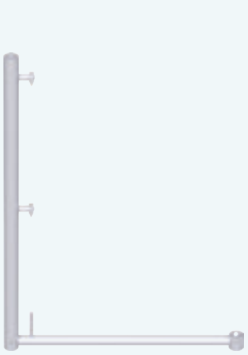

1a ohne Rohrverbinder

1c mit Rohrverbinder

02

03

ANWENDUNGSBEISPIEL

Die **Rohrverbinder in den Geländerstützen** ermöglichen das Zusammenstecken zweier Stützen und somit einfache und platzsparende Lagerung und Transport.

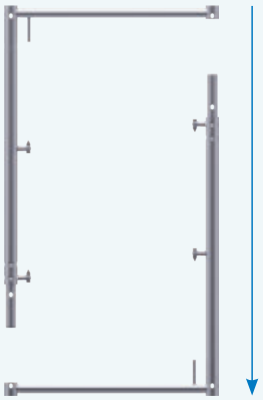

ANWENDUNGSBEISPIEL

03 INNENGELÄNDERSTÜTZE

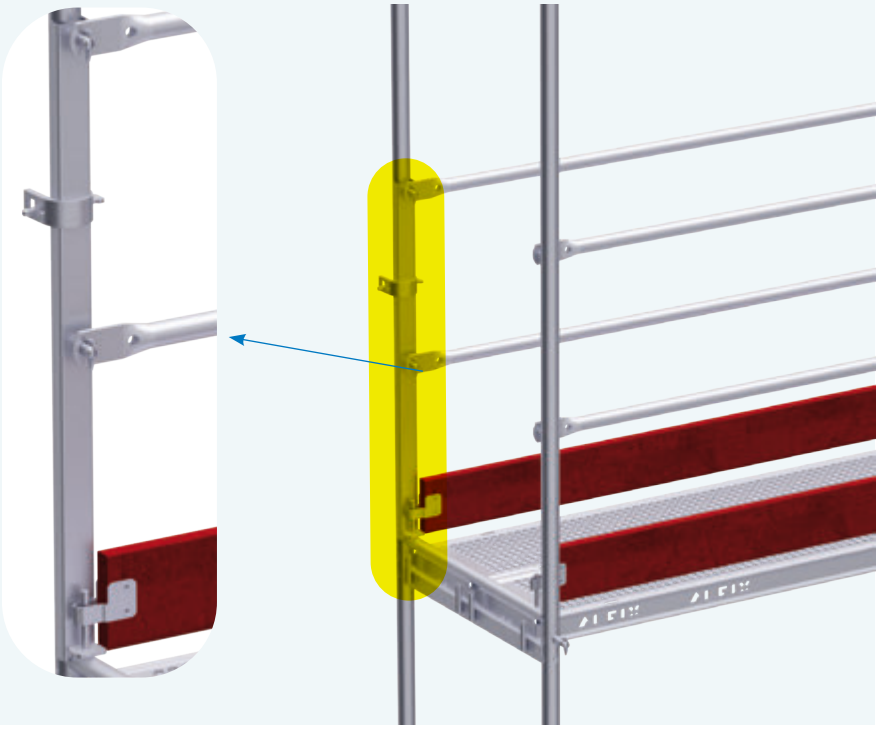

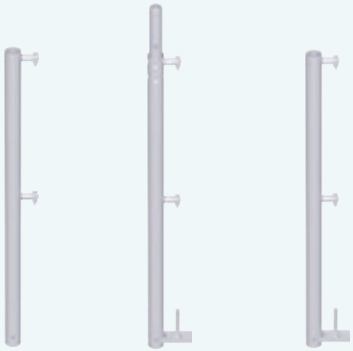

4a **4b** **4c**

5a **5b**

ABB.	BEZEICHNUNG		MAßE L/H×B [m]	GEWICHT ca. [kg]	ARTIKELNR.	PREIS [€]
01	**Geländerstütze** ⊕ Stahlrohr ø 48,3 / 33,7 mm; feuerverzinkt — dient gleichzeitig als obere Belagsicherung	1a ohne RV	1,00 × 0,74	5,3	20 64 070L	**49,30**
		1b ohne RV (ohne Abb.)	1,00 × 1,10	6,8	20 65 111	**51,35**
		1c mit RV	1,00 × 0,74	6,2	20 64 071L	**54,90**
02	**Geländerstützenaufsatz** Stahlrohr ø 48,3 mm; feuerverzinkt; mit Rohrverbinder — zum Erweitern und Aufstecken auf Geländerstützen ohne Rohrverbinder		1,00	4,2	20 64 101L	**37,40**
03	**Innengeländerstütze** ⊕ Stahl; feuerverzinkt — mit 2 Kippstiften und Bordbrettzapfen — zur schnellen Errichtung eines innenliegenden 3 tlg. Seitenschutzes		1,00	3,3	20 65 713	**50,65**
04	**Geländerstütze einfach** ⊕ Stahlrohr ø 48,3 mm; feuerverzinkt	4a ohne RV; ohne Belagsicherung	1,00	3,4	20 65 100L	**33,10**
		4b mit RV, mit kurzer Belagsicherung	1,00	4,5	20 65 101L	**47,15**
		4c ohne RV, mit kurzer Belagsicherung	1,00	3,6	20 65 102L	**40,80**
05	**Obere Belagsicherung** Stahlrohr ø 33,7 mm; feuerverzinkt — eine Seite mit Rohrhülse ø 48,3 mm — Aushubsicherung erfolgt mittels Fallsteckern — zweite Seite mit Rohrhülse ø 57,0 mm zur Aufnahme der 4a Geländerstütze einfach	5a mit Bordbretthalter	0,74	1,8	20 48 070	**27,45**
		5b mit Bordbretthalter	1,10	3,0	20 48 110	**33,80**

ANWENDUNGSBEISPIEL
1a GELÄNDERSTÜTZE

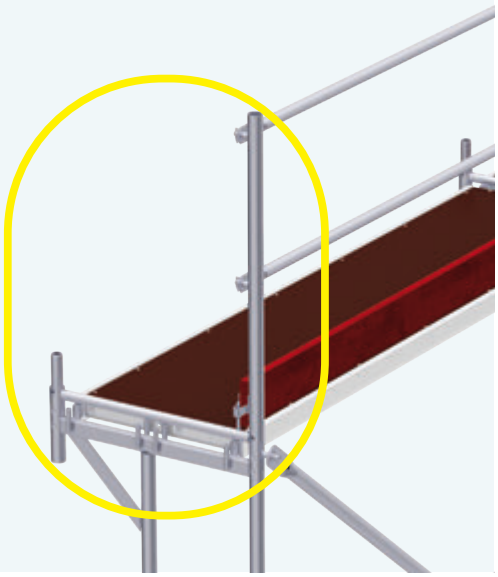

ANWENDUNGSBEISPIEL
4c GELÄNDERSTÜTZE EINFACH

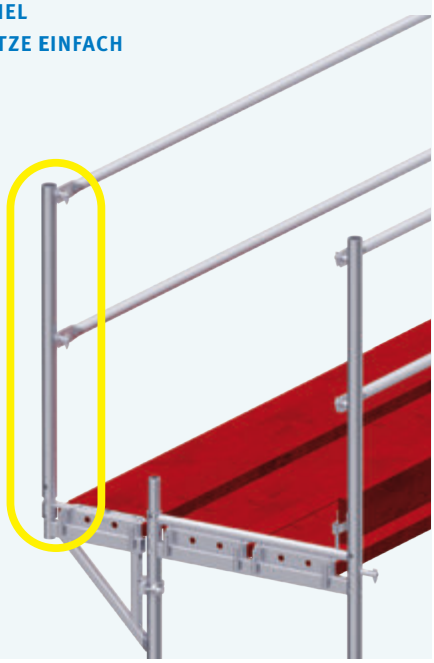

SEITENSCHUTZ/BORDBRETTER

01

02 0,74 m

ANWENDUNGSBEISPIEL
03 BORDBRETTKUPPLUNG

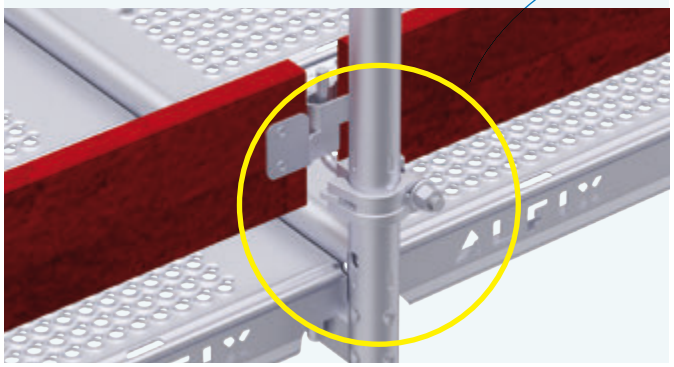

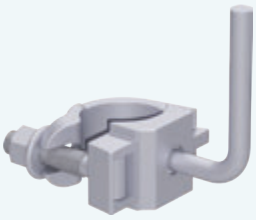

03

05

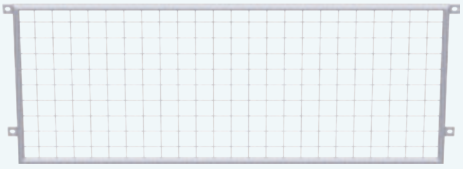

04

ANWENDUNGSBEISPIEL
04 SEITENSCHUTZGITTER
05 NETZSCHUTZWAND
6a SCHUTZGITTERSTÜTZE

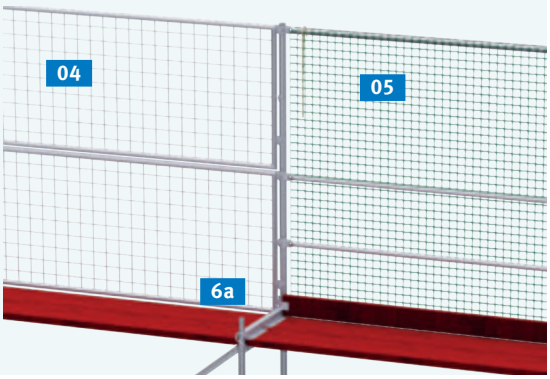

6a

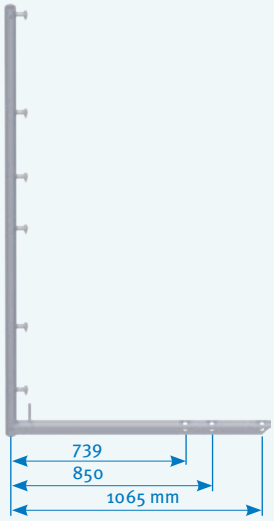

6b

ABB.	BEZEICHNUNG		MAßE L/H×B [m]	GEWICHT ca. [kg]	ARTIKELNR.	PREIS [€]
01	**Bordbrett aus Holz** — aus imprägniertem Holz — Einhängung in Bordbrettzapfen oder Bordbrettkupplung — mit Beschlägen eingefasst; Höhe 15 cm		0,74	1,8	22 50 074	**17,30**
			1,10	2,4	22 50 110	**18,65**
			1,50	4,0	22 50 150	**19,25**
			2,00	5,0	22 50 200	**21,80**
			2,50	6,5	22 50 250	**23,25**
			3,00	7,5	22 50 300	**27,00**
			4,00	10,0	22 50 400	**72,25**
02	**Stirnbordbrett aus Holz** — aus imprägniertem Holz — Einhängung in Bordbrettzapfen oder Bordbrettkupplung — mit Beschlägen eingefasst; Höhe 15 cm		0,74	1,5	22 51 074	**22,05**
			1,10 (ohne Abb.)	2,3	22 51 110	**23,05**
03	**Bordbrettkupplung** Stahl; verzinkt ⊕	SW 22		0,6	13 13 022	**20,20**
04	**Seitenschutzgitter** ⊕ Stahlrohr ø 38 mm; feuerverzinkt — mit Einhängung für Kippstifte — zur Verwendung im Dachfanggerüst — beim Einsatz an der Schutzgitterstütze werden jeweils zwei Seitenschutzgitter übereinander montiert		1,50 × 1,00	10,4	24 27 150	**168,65**
			2,00 × 1,00	12,4	24 27 200	**193,30**
			2,50 × 1,00	14,4	24 27 250	**210,10**
			3,00 × 1,00	16,4	24 27 300	**231,90**
05	**Netzschutzwand*** ⊕ einbaufertig, Netzmaschenweite 100 mm — inkl. Rückengeländer und Aluminiumrohr mit Rohrverbinder — Befestigung links und rechts mit integrierten Befestigungskordeln		2,00 × 2,00	13,0	24 22 200	**206,20**
			2,50 × 2,00	14,0	24 22 250	**224,85**
			3,00 × 2,00	15,0	24 22 300	**257,90**
06	**Schutzgitterstütze** ⊕ Stahlrohr ø 48,3 mm; feuerverzinkt — mit je 6 Kippstiften zum Einhängen von Schutzgittern, Netzschutzwänden oder Seitenschutznetzen — zur Verwendung im Dachfanggerüst	6a	2,00 × 0,74	14,2	24 27 207	**114,55**
		6b	2,00 × 0,74/ 0,85/ 1,10	15,8	24 27 201	**117,80**

* Systemunabhängige Netze als Alternative finden Sie im ALFIX Zubehörkatalog.

ANWENDUNGSBEISPIEL

6b SCHUTZGITTERSTÜTZE auf Stellrahmen 1,10 m

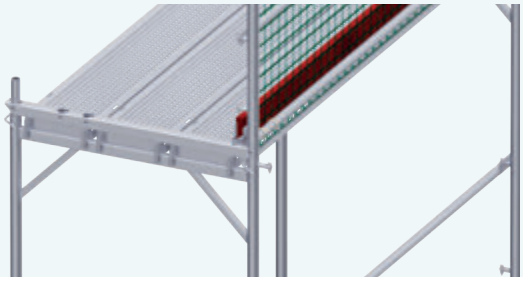

ANWENDUNGSBEISPIEL

6b SCHUTZGITTERSTÜTZE auf Stellrahmen 0,74 m mit Innenkonsole 0,32 m ohne Rohrverbinder

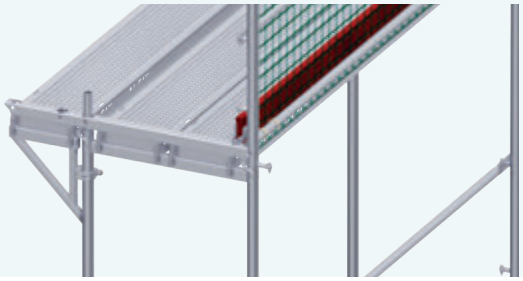

AUSBAUTEILE

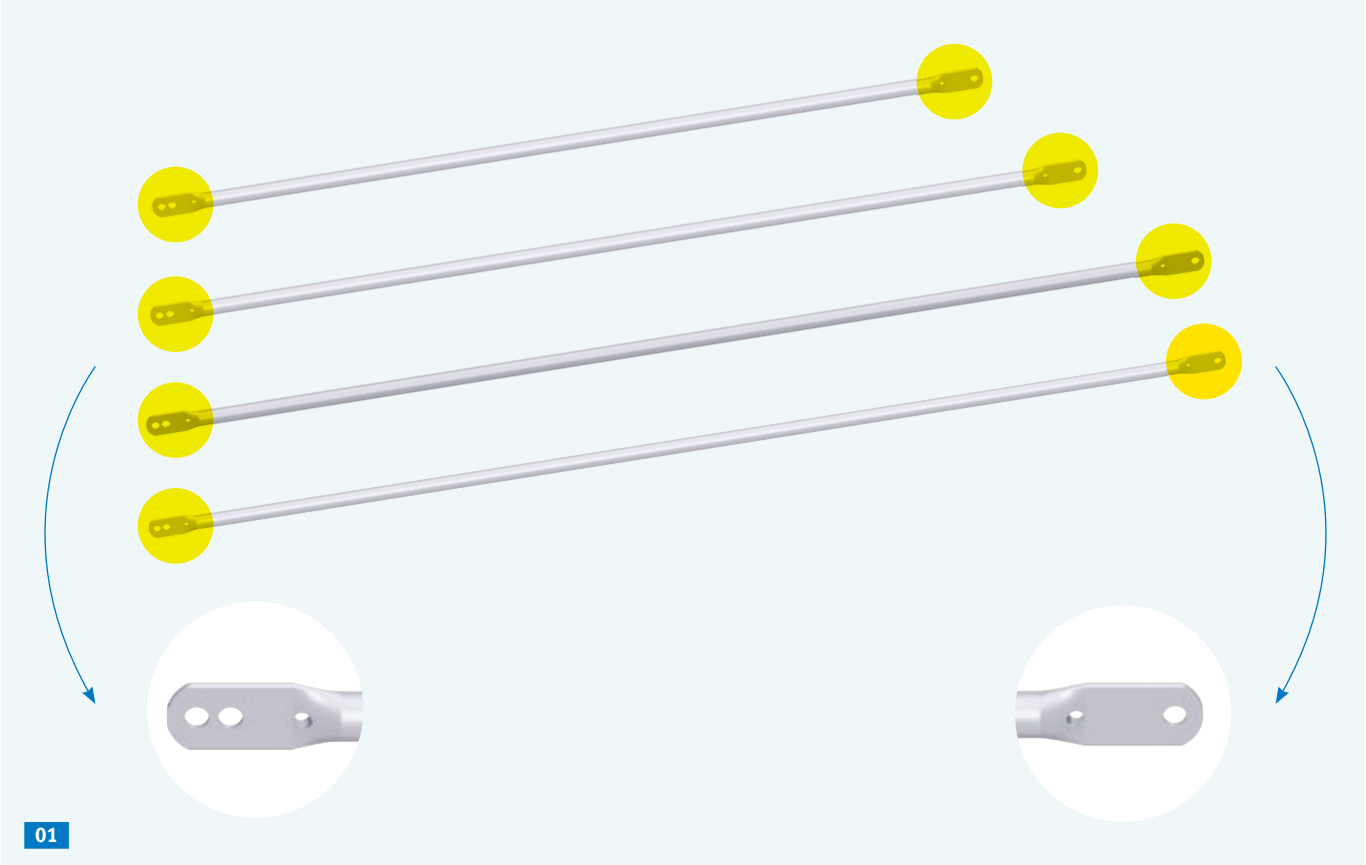

01

03

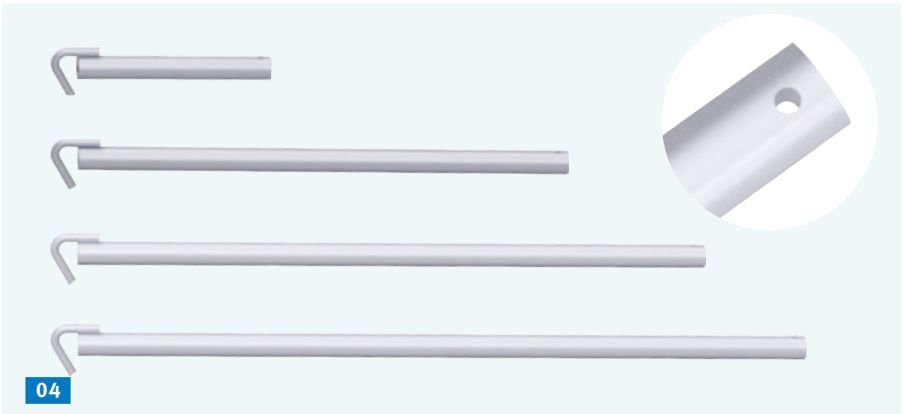

04

ANWENDUNGSBEISPIEL
Diagonalbefestigung
mittels Kippstiften

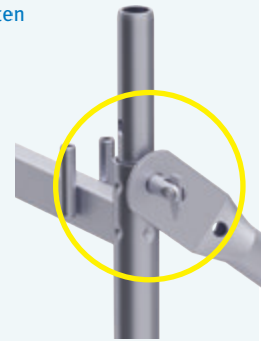

ANWENDUNGSBEISPIEL
02 UNTERE DIAGONALBEFESTIGUNG

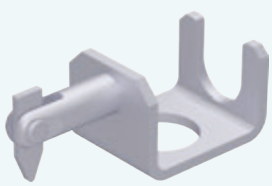

ABB.	BEZEICHNUNG		MAßE L/H×B [m]	GEWICHT ca. [kg]	ARTIKELNR.	PREIS [€]
01	**Diagonale** ⊕ Stahlrohr ø 48,3 × 3,2 mm; feuerverzinkt; Einhängung über Kippstifte der Stellrahmen – zur vertikalen Aussteifung des Gerüstes	für Feldhöhe 2,00 m	1,50	7,8	21 01 250	**33,80**
			2,00	8,9	21 01 283	**36,65**
			2,50	10,0	21 01 320	**39,40**
			3,00	11,2	21 01 361	**43,65**
			4,00	16,5	21 01 445	**56,30**
		für Feldhöhe 1,00 m	2,50	7,8	21 01 269	**35,55**
			3,00	8,8	21 01 316	**38,80**
02	**Untere Diagonalbefestigung** ⊕ Stahl; feuerverzinkt – dient als untere Einhängung für Diagonalen oder zur Aufnahme von Rückengeländern verwendet als Horizontalstrebe			0,7	21 28 000	**8,80**
03	**Schnellanker** Stahlrohr ø 48,3 mm; feuerverzinkt – mit Haken und Führungsblech als Verdrehsicherung zur Einhängung unterhalb der Belagtraverse – Wandabstand unterschiedlich einstellbar – Befestigung mit 1 Normalkupplung unterhalb der Belagtraverse		0,70	3,0	23 62 070	**24,70**
04	**Abstandrohr** Stahlrohr ø 48,3 mm; feuerverzinkt – Einbau mit 2 Normalkupplungen an beiden Ständerrohren ab Länge 1,00 m – mit Bohrung zur Arretierung durch Rohrklappstecker bei Einsatz der WDVS-Ankerhülse, ab Länge 1,00m		0,40	1,5	13 61 040	**13,95**
			1,00	3,3	13 61 100	**23,50**
			1,30	4,2	13 61 130	**28,30**
			1,50	4,8	13 61 150	**32,30**

ANWENDUNGSBEISPIEL

01 **DIAGONALE** und Rückengeländer (siehe S. 24/25) an zwei
02 **UNTEREN DIAGONALBEFESTIGUNGEN**, verwendet als Horizontalstrebe

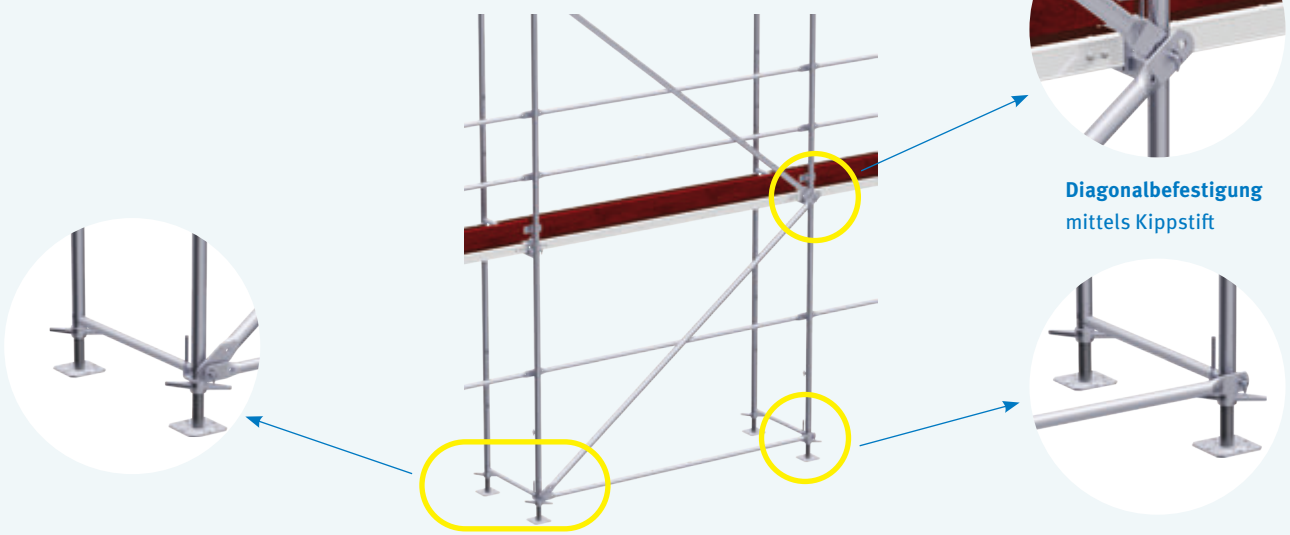

Diagonalbefestigung
mittels Kippstift

AUSBAUTEILE

01 0,40 m 0,60 m 0,80 m

02

03

ANWENDUNGSBEISPIEL

05 FAHRBALKEN universal verschiebbar

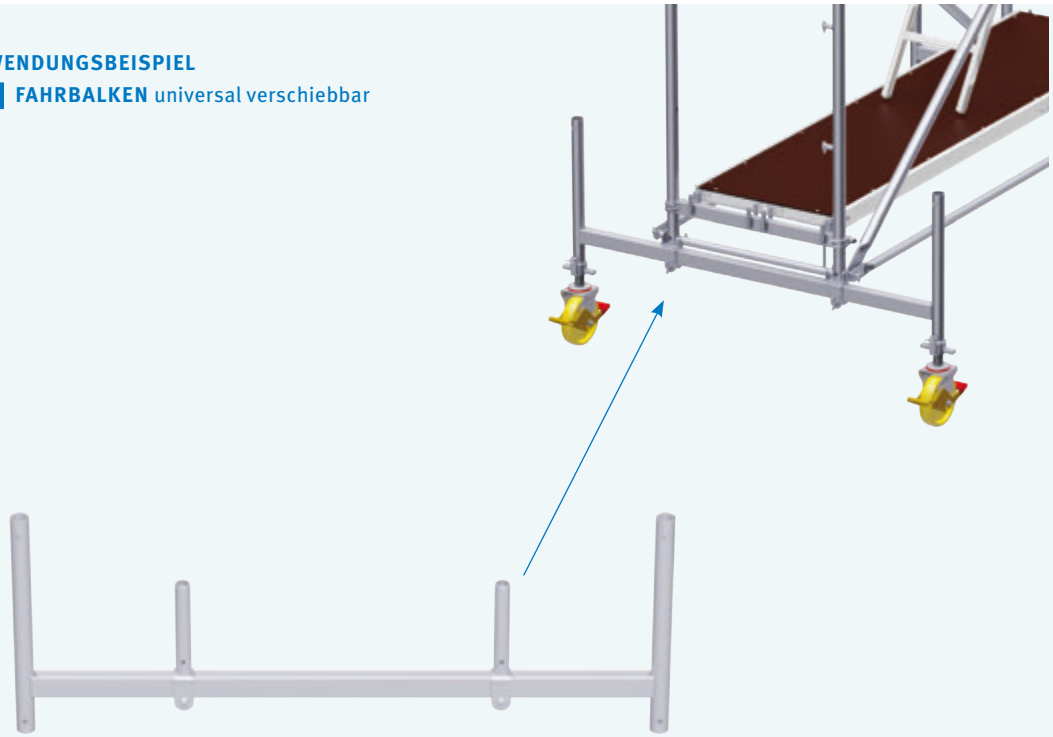

5a

04

06

07

ABB.	BEZEICHNUNG	SPINDEL-WEG [max.]	MAßE L/H×B [m]	GEWICHT ca. [kg]	ARTIKELNR.	PREIS [€]
01	**Gewindefußplatte** Stahl; feuerverzinkt – Grundplatte 15 × 15 cm; Gewinderohr 38 mm	0,25	0,40	3,0	11 51 040	**20,35**
		0,45	0,60	3,6	11 51 060	**22,45**
		0,60	0,80	4,4	11 51 080	**32,30**
02	**Gewindefußplatte schwenkbar** Stahl; feuerverzinkt – Grundplatte 15 × 15 cm; Gewinderohr 38 mm	0,45	0,60	4,5	11 52 060	**49,95**
03	**Untersetzrohr** ⊕ Stahl; feuerverzinkt – zum Ausgleich beispielsweise bei Treppenabgang – Sicherung mittels Fallstecker – durch vorhandenes Lochraster von 120 mm vielfach höhenverstellbar		1,80	6,4	13 60 180	**48,40**
04	**Fallstecker** Stahl; feuerverzinkt – zur zusätzlichen Sicherung von Gerüstbauteilen			0,13	14 50 000	**1,65**
05	**Fahrbalken universal** ⊕ Stahl; feuerverzinkt – mit jeweils 2 verschiebbaren Rohrverbindern	5a	1,60	10,7	30 07 510	**91,95**
		5b (ohne Abb.)	2,00	14,6	30 07 610	**126,85**
006	**UNIFIX Fahrbalken** Stahl; feuerverzinkt – zur Erstellung fahrbarer Gerüste – mit unterschiedlich angeordneten Rohrverbindern für den mittigen sowie seitlichen Gerüstaufbau		2,00	18,6	24 10 200	**171,35**
07	**Lenkrolle** Stahl; verzinkt mit Kunststoffrad ø 200 mm – mit Doppelstoppbremse – zentrische Lasteinleitung – mit Gewinderohr ø 38 mm zur stufenlosen Höhenverstellung – maximale Belastung 10 kN	0,35	0,50	6,5	14 12 007	**169,80**

ANWENDUNGSBEISPIEL
03 UNTERSETZROHR

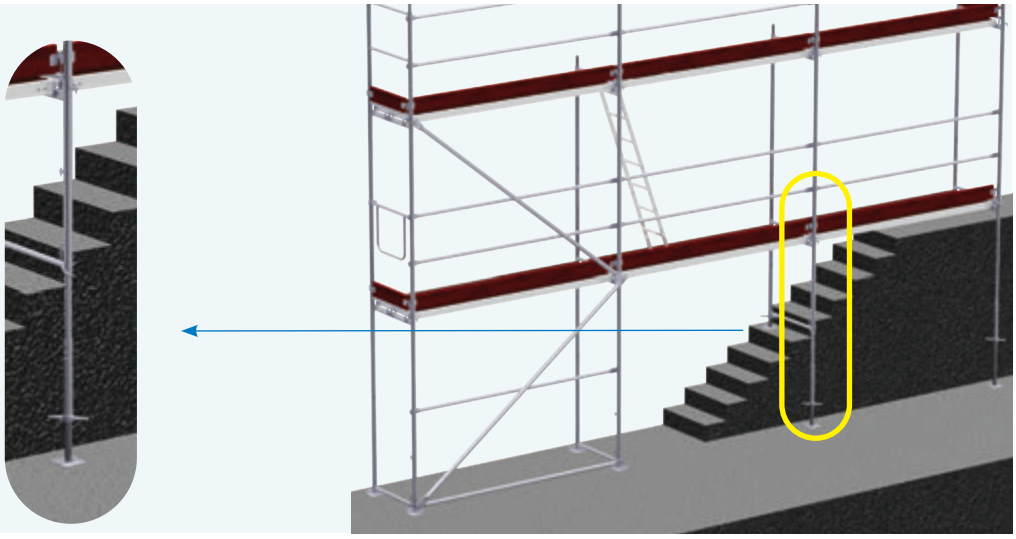

AUSBAUTEILE

ANWENDUNGSBEISPIEL
1a TRAVERSE MIT KUPPLUNGEN

ANWENDUNGSBEISPIEL
3a PODESTTRAVERSE

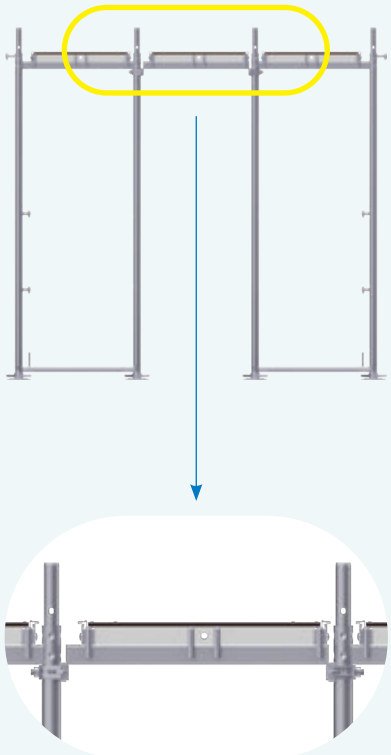

1a

1b

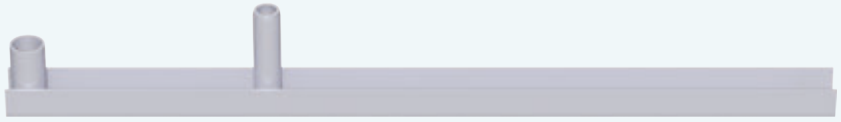

02

3a

3b

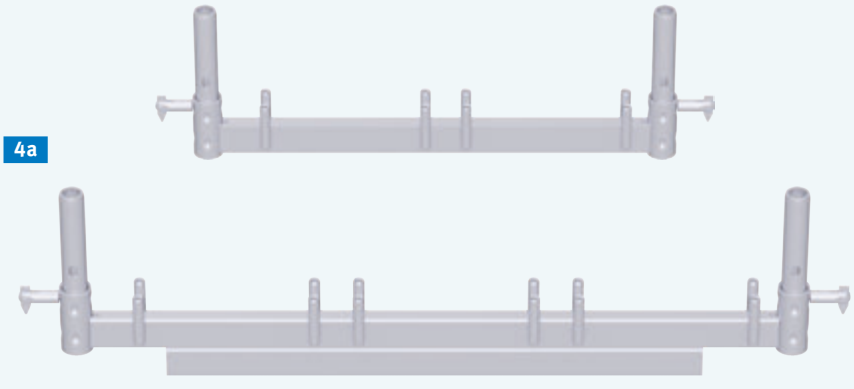

4a

4b

ABB.	BEZEICHNUNG		MAßE L/H×B [m]	GEWICHT ca. [kg]	ARTIKELNR.	PREIS [€]
01	**Traverse mit Kupplungen** ⊕ Stahl; feuerverzinkt – mit Zapfen zur Einhängung von Systembelägen und 2 Halbkupplungen – zur Errichtung einer Auflagefläche für Zwischenstandhöhen im Stellrahmen	1a SW 22	0,74	4,0	24 00 070	**52,10**
		1b SW 22	1,10	8,4	24 00 110	**73,85**
02	**Übergangstraverse** ⊕ Stahl; feuerverzinkt – bildet den Übergang von Gerüstbreite 1,10 m auf 0,74 m, zum Beispiel bei Fassadenvorsprüngen – wird auf Stellrahmen 1,10 m aufgesteckt		1,10	6,0	24 04 111	**52,10**
03	**Podesttraverse** ⊕ Stahl; feuerverzinkt – mit Zapfen zur Einhängung von Systembelägen und 2 Halbkupplungen – zur Errichtung ebener Flächen zwischen Stellrahmen	3a SW 22	0,74	4,3	24 01 070	**64,70**
		3b SW 22	1,10	5,0	24 01 110	**82,55**
04	**Hängetraverse** ⊕ Stahl; feuerverzinkt – mit Zapfen zur Einhängung von Systembelägen und 2 Kippstiften zur Diagonalbefestigung – zur Ausbildung des unteren Podestes bei Hängegerüsten sowie zur Ausbildung von Auskragungen – Statische Nachweise im Einzelfall erforderlich!	4a	0,74	6,5	24 02 070	**72,65**
		4b	1,10	10,9	24 02 110	**91,70**

ANWENDUNGSBEISPIEL
02 ÜBERGANGSTRAVERSE

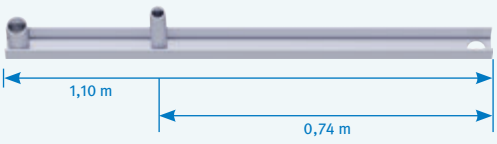

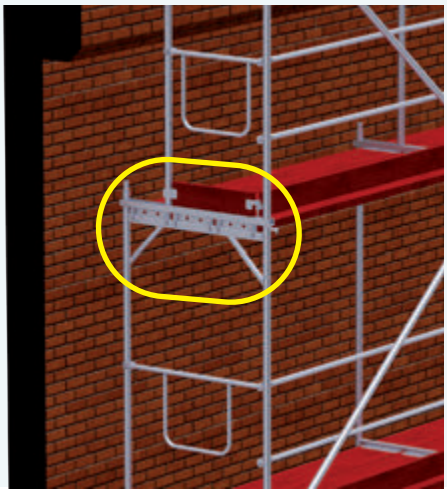

ANWENDUNGSBEISPIEL
4a HÄNGETRAVERSE

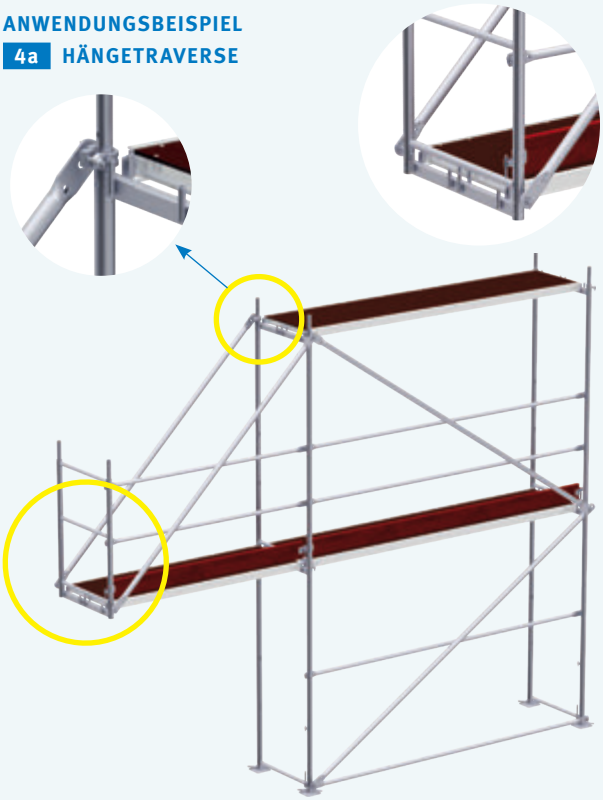

VERANKERUNG

1a

2a

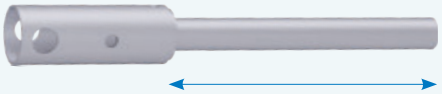

1b

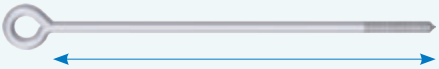

2b

1c

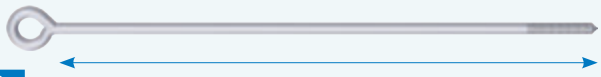

2c

03

04

05

06

07

ANWENDUNGSBEISPIEL
1a ANKERHÜLSE mit
05 ROHRKLAPPSTECKER

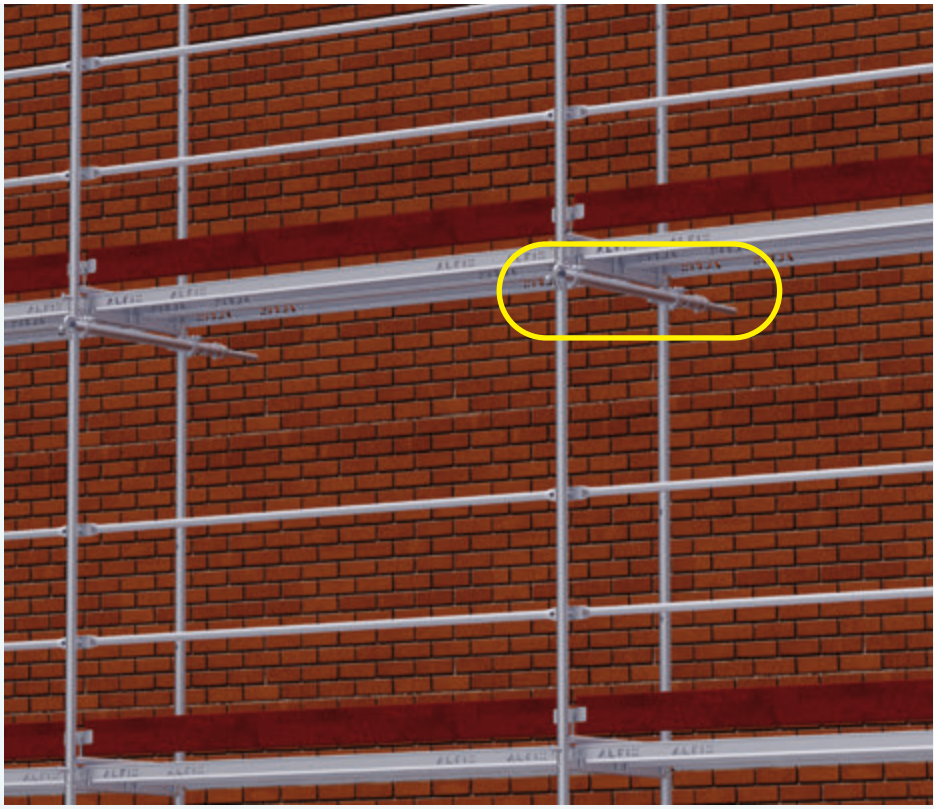

ABB.	BEZEICHNUNG		LÄNGE [m]	GEWICHT ca. [kg]	ARTIKELNR.	PREIS [€]
01	**Ankerhülse** ⊕ Stahlrohr ø 57 / 32 mm; feuerverzinkt — für die Verankerung von Fassadengerüsten an Gebäuden, an welches WDVS montiert werden soll / bereits montiert ist — Verankerung i. d. R. nur an jedem 4. – 5. Ankerpunkt erforderlich — bei der Demontage vollständig und rückstandslos entfernbar und wiederverwendbar — bei Anwendung des Hülsenrohres wird nach der Demontage der Ankerhülse die verbleibende Öffnung mit dem WDVS-Dämmstopfen NEOPOR®32 und dem Lamellenstopfen verschlossen — bei Dämmstärken bis 160 mm und der Verwendung der Reduzier-Normalkupplung ist keine zusätzliche Belagverbreiterung nötig	**1a** 300 WDVS Dicke bis 220 mm		1,8	13 60 300	**49,10**
		1b 350 WDVS Dicke bis 270 mm		2,0	13 60 350	**54,10**
		1c 475 WDVS Dicke bis 395 mm		2,8	13 60 475	**60,40**
02	**Ringschraube** Stahl; verzinkt ø 12 mm — Ringweite 25 mm — Holzgewinde — für Dübel ø 14 mm	**2a** 300		0,3	37 02 300	**3,05**
		2b 350		0,4	37 02 350	**3,35**
		2c 500		0,6	37 02 500	**6,55**
03	**Hülsenrohr** Kunststoff; schwarz		25	3,6	13 60 025	**169,30**
04	**WDVS-Dämmstopfen NEOPOR® 32** ø 32 mm; 220 mm				13 60 002	**0,95**
05	**Rohrklappstecker** ⊕ Stahl; verzinkt; 12 × 70 mm mit Rastverschluss			0,1	13 60 000	**3,30**
06	**Lamellenstopfen** Kunststoff; natur; ø 32 mm				13 60 001	**1,65**
07	**Reduzier-Normalkupplung** Stahl; verzinkt; 60 / 48 mm; SW 19			1,5	13 11 419	**23,55**

Detaillierte Angaben zur Verwendung von Ankerhülsen finden Sie in unserer zugehörigen AuV.
Anwendungsvideos und weitere Informationen unter www.alfix-systems.com.

KONSOLEN

1a

1b

1c

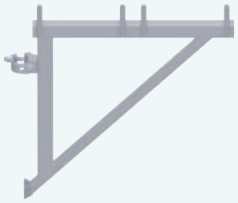

1d

1e

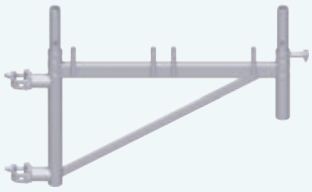

1f

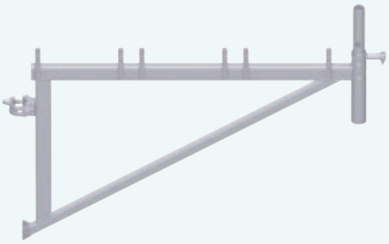

1g

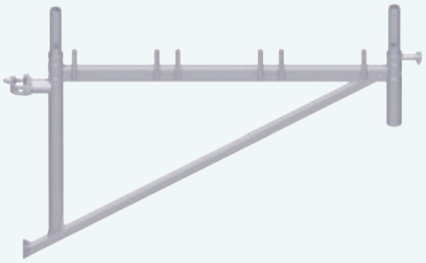

1h

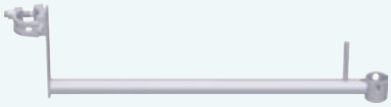

02

3a

3b

4b

5a

5b

ANWENDUNGSBEISPIEL
1e KONSOLE und Querdiagonale 1,77 m (siehe S. 40/41)

ANWENDUNGSBEISPIEL
02 BELAGSICHERUNG FÜR KONSOLE 0,64 m

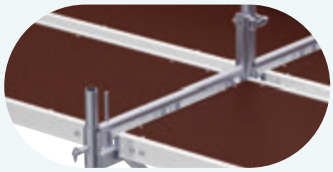

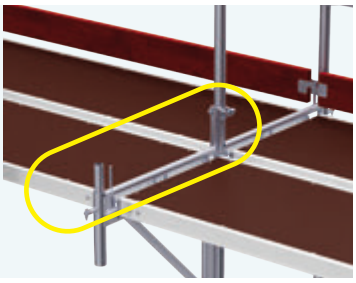

ANWENDUNGSBEISPIEL
4a VERLÄNGERUNGSKONSOLE,
5a MASSIVHOLZBODEN und Querdiagonale (siehe S. 40/41) zur Verlängerung des Gerüstfeldes

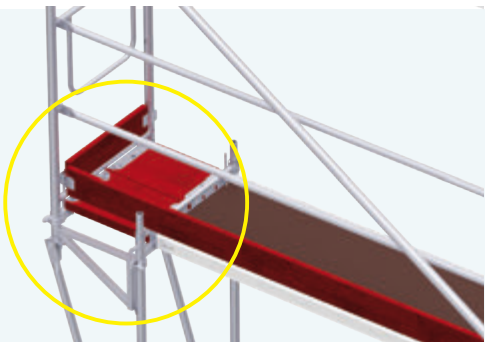

ABB.	BEZEICHNUNG		MAßE L/H×B [m]	GEWICHT ca. [kg]	ARTIKELNR.	PREIS [€]
01	**Konsole*** ⊕ Stahl; feuerverzinkt — dienen der Verbreiterung bzw. dem Ausbau des Gerüstes nach innen und nach außen — mit Zapfen zur Einhängung von Systembelägen — zur Verringerung des Wandabstandes zum Beispiel bei Wärmedämmungsarbeiten — in Verbindung mit dem Zwischenbelag aus Stahl (siehe S. 10/11) — zur Verbreiterung der Gerüstlage aufgrund baulicher Gegebenheiten — Konsole 0,32 m inklusive Belagsicherung — mit oder ohne Rohrverbinder (RV)	1a ohne RV	0,15	2,4	20 31 016	**39,30**
		1b ohne RV	0,32	3,8	20 31 033	**47,15**
		1c mit RV	0,32	5,3	20 31 032	**61,20**
		1d ohne RV	0,64	6,9	20 31 066	**86,10**
		1e mit RV	0,64	8,0	20 31 065	**85,80**
		1f mit 2 RV	0,74	10,0	20 31 074	**104,05**
		1g mit RV	0,96	12,6	20 31 096	**111,80**
		1h mit 2 RV	1,10	14,5	20 31 110	**127,90**
02	**Belagsicherung für Konsole mit RV** ⊕ Stahl; feuerverzinkt — zur Verwendung an Konsolen mit RV		0,64	2,5	20 48 064	**54,85**
03	**Belagsicherung für Konsole ohne RV** ⊕ Stahl; feuerverzinkt — zur Verwendung an Konsolen ohne RV — eine Seite mit Hespenkupplung zur Befestigung an Rohren ø 48,3		0,32	1,5	20 48 033	**35,90**
			0,64	2,1	20 48 066	**40,65**
04	**Verlängerungskonsole** ⊕ Stahl; feuerverzinkt — zum Verlängern bzw. Verkürzen des Gerüstfeldes im Rastermaß um jeweils 0,50 bzw. 1,00 m — zur Aufnahme der Massivholzböden 0,50 m bzw. 1,00 m ist die Verwendung der Belagtraverse (siehe S. 18/19) erforderlich.	3a mit RV	0,50	5,0	20 49 050	**72,40**
		3b mit RV	1,00	8,0	20 49 100	**110,70**
05	**Holzboden** ⊕ für Verlängerungskonsole Preise und Details siehe S.10/11	4a	0,50 × 0,32	4,5	22 31 050	**52,70**
		4b	1,00 × 0,32	8,2	22 31 100	**47,45**

* Genaue Angaben zum Verwendungszweck der einzelnen Konsolen (0,32 bis 0,74 m) entnehmen Sie bitte der UNIFIX Aufbau- und Verwendungsanleitung

ANWENDUNGSBEISPIEL

3a VERLÄNGERUNGSKONSOLE IN VERBINDUNG MIT BELAGTRAVERSE 0,74 m (SIEHE S. 18/19) ZUR VERKÜRZUNG DES GERÜSTFELDES

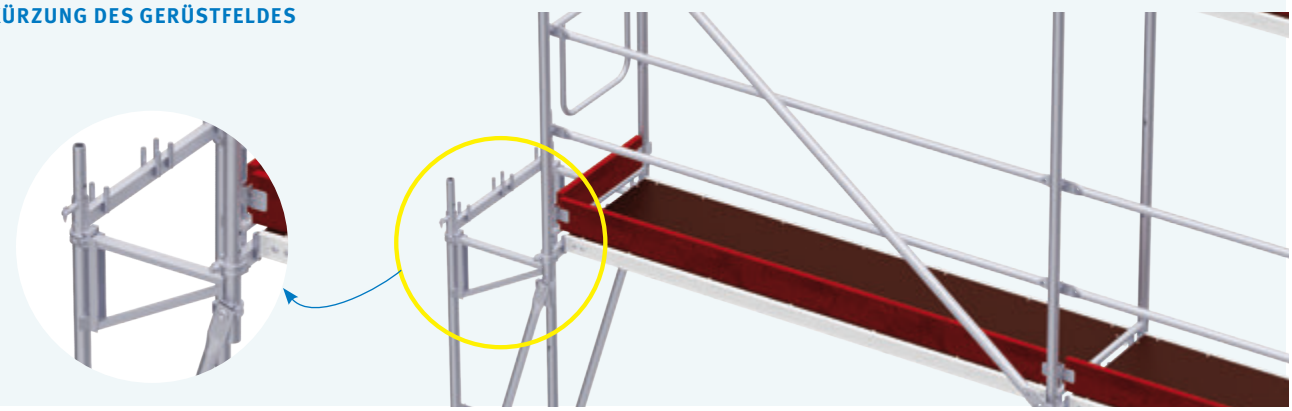

KONSOLEN

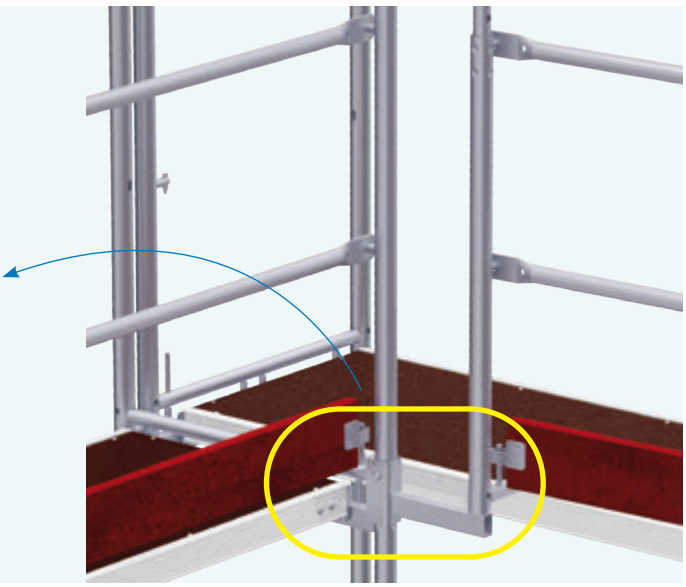

01

ANWENDUNGSBEISPIEL
2a QUERDIAGONALE
1,77 m mit
Verlängerungskonsole
0,50 m (siehe S. 38/39)

ANWENDUNGSBEISPIEL
2b QUERDIAGONALE 1,95 m

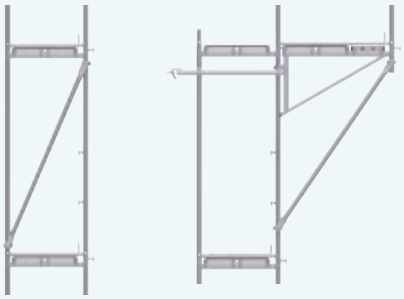

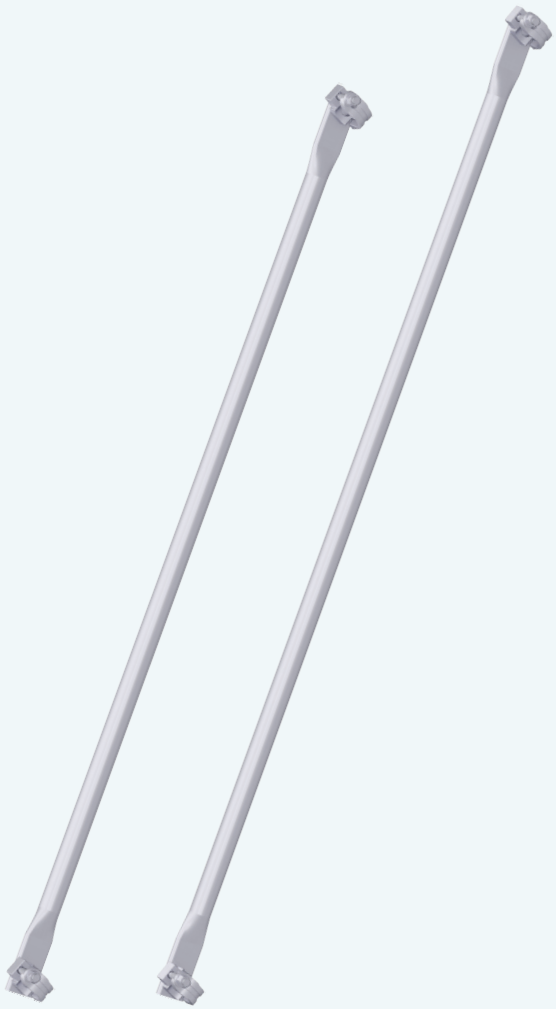

2a 2b

ABB.	BEZEICHNUNG		MAßE L/H×B [m]	GEWICHT ca. [kg]	ARTIKELNR.	PREIS [€]
01	**Inneneckkonsole** ⊕ Stahl; feuerverzinkt – mit Rohrklappstecker spezial – ermöglicht einen barrierefreien Umlauf an einem inneneckorientierten Fassadengerüst – ermöglicht den Einsatz von Systembauteilen beim Seitenschutz anstelle von Rohrkupplungskonstruktionen		0,25	1,9	20 49 025	**41,15**
02	**Querdiagonale** ⊕ Stahlrohr ø 42,4 mm; feuerverzinkt – zur Abstützung der Konsole bei der Verwendung als Dachfanggerüst oder – bei statischer Notwendigkeit, z.B. für die Aussteifung der Stellrahmen in Querrichtung	2a für Konsole 0,64/ 0,74 m	1,77	4,8	11 28 719	**54,60**
		2b für Konsole 0,96 / 1,10 m	1,95	5,2	11 28 119	**57,35**

ANWENDUNGSBEISPIEL
01 INNENECKKONSOLE

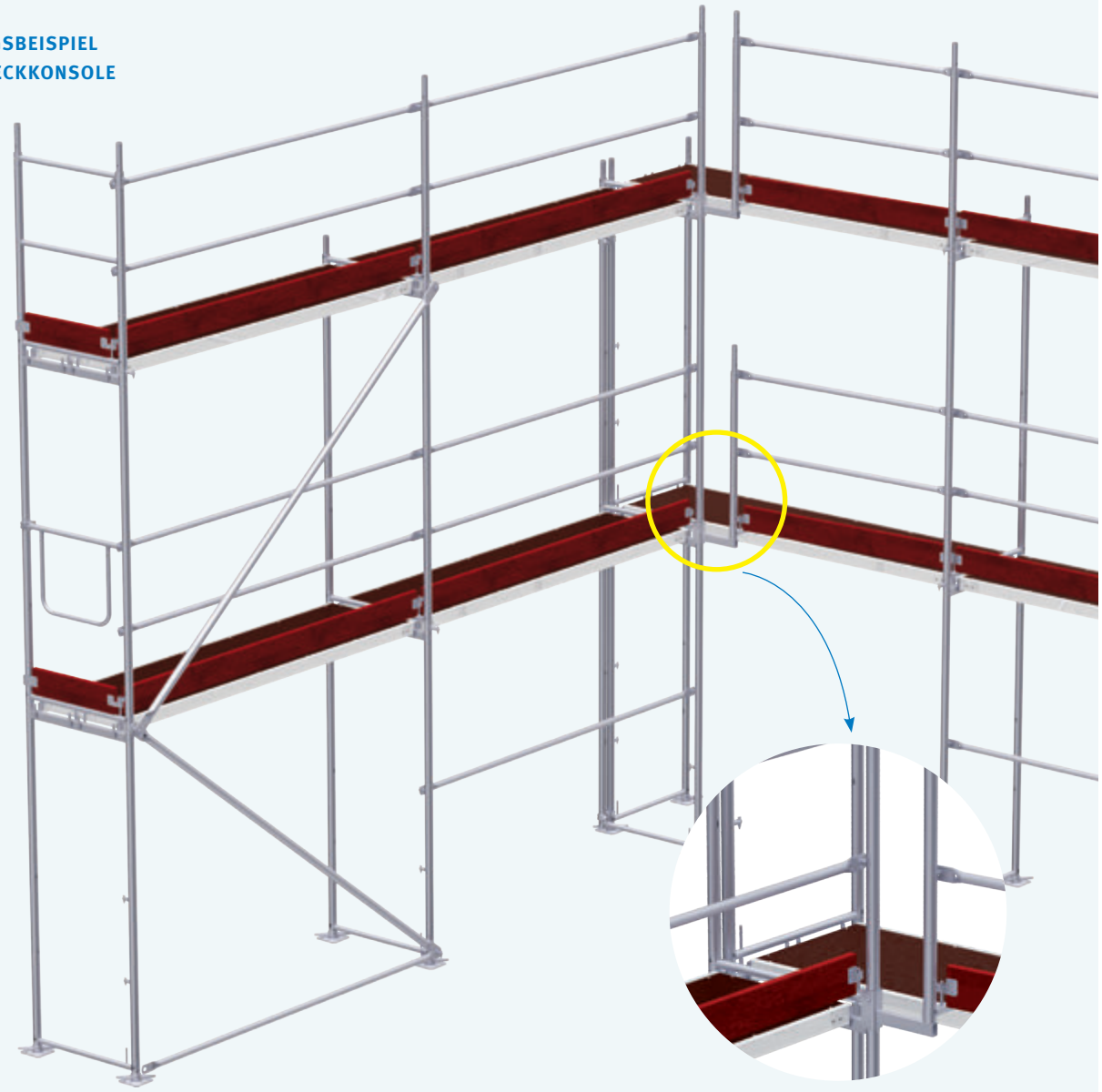

GITTERTRÄGER

01

2a

03

05

04

ANWENDUNGSBEISPIEL
04 AUFHÄNGUNG für **02** GITTERTRÄGER

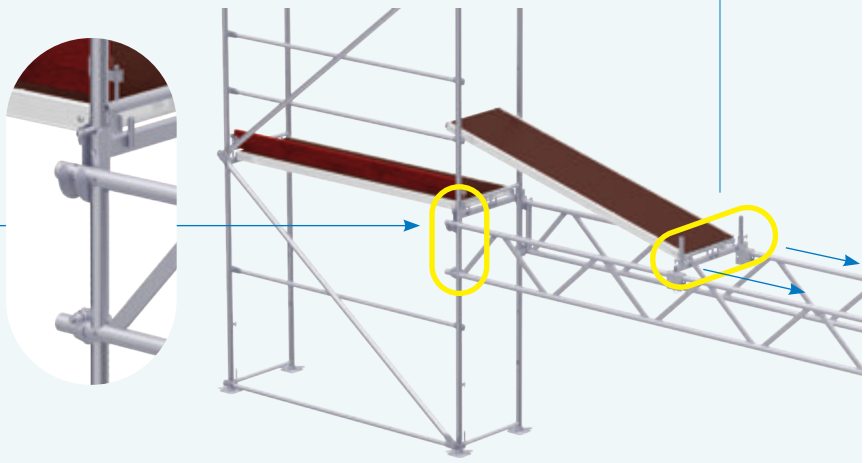

06

07

08

ANWENDUNGSBEISPIEL
02 GITTERTRÄGER

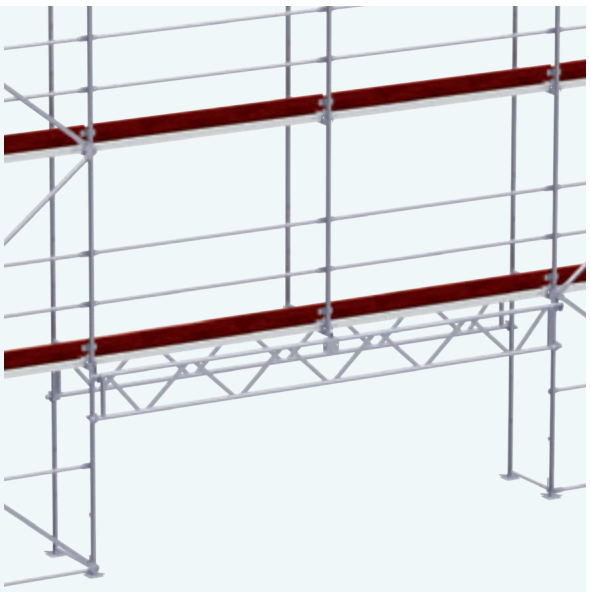

ANWENDUNGSBEISPIEL
07 WANDBEFESTIGUNG für
02 GITTERTRÄGER

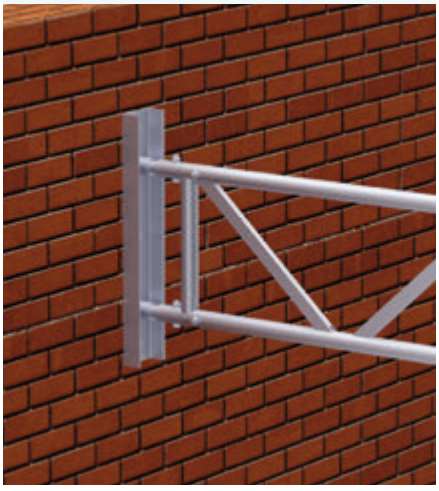

ABB.	BEZEICHNUNG		MAßE L/H×B [m]	GEWICHT ca. [kg]	ARTIKELNR.	PREIS [€]
01	**Überbrückungsträger aus Stahl** Stahlrohr ø 48,3 mm; feuerverzinkt — mit 4 angeschweißten Halbkupplungen sowie aufgeschweißtem Rohrverbinder zur Aufnahme der Stellrahmen zum Weiterbau im Gerüstraster		5,00 × 0,45	48,2	23 77 500	**407,45**
			6,00 × 0,45	56,8	23 77 600	**456,60**
			7,50 × 0,45	76,5	23 77 750	**590,05**
02	**Gitterträger** ⊕ — Einbau im Fassadengerüst zur Überbrückung bei baulicher Notwendigkeit (Durchfahrten etc.) — Die Belastbarkeit ist abhängig vom Material und der Überbrückungslänge! / Belastungstabelle siehe Zulassung bzw. AuV	2a Stahl Stahlrohr ø 48,3 mm; feuerverzinkt	3,10 × 0,45	30,9	23 75 310	**203,80**
			4,10 × 0,45	40,1	23 75 410	**252,20**
			5,10 × 0,45	49,4	23 75 510	**305,60**
			6,10 × 0,45	58,6	23 75 610	**344,20**
			7,60 × 0,45	73,0	23 75 760	**509,30**
		2b Aluminium Aluminiumrohr ø 48,3 mm (ohne Abb.)	3,10 × 0,45	12,5	23 70 310	**221,35**
			4,10 × 0,45	16,3	23 70 410	**279,60**
			5,10 × 0,45	19,9	23 70 510	**340,70**
			6,10 × 0,45	23,6	23 70 610	**400,40**
			8,10 × 0,45	30,9	23 70 800	**523,35**
03	**Gitterträgertraverse** ⊕ Stahl; feuerverzinkt — inkl. 2 Rohrklappstecker — zum Weiterbau auf Gitterträgern — für die Anwendung bei Überbrückungen im Fassadengerüst — zur Verwendung bei Gitterträgern als Alternative zu eingeschraubten Halbrahmen		0,74	8,4	23 91 073	**147,60**
			1,10	13,1	23 91 109	**192,20**
04	**Aufhängung für Gitterträger** ⊕ Stahl; feuerverzinkt — zur Befestigung von Gitterträgern an den Stellrahmen bei Standard-Überbrückungen			1,0	23 90 000	**46,05**
05	**Rohrverbinder für Gitterträger** Stahl; feuerverzinkt; mit 4 Schrauben M 14 × 60 mm		0,41	1,5	13 88 030	**28,45**
06	**Aufsatzstück für Gitterträger** Stahl; feuerverzinkt; mit Bohrung für Fallstecker		0,30	2,5	13 75 000	**38,20**
07	**Wandbefestigung für Gitterträger** ⊕ Stahl; feuerverzinkt; Ausführung mit U-Profil 120 mm — zur stirnseitigen Befestigung von Gitterträgern am Gebäude, vorwiegend bei Sonderlösungen — Befestigung je nach Ankergrund und Belastung /Nachweis im Einzelfall erforderlich		0,70	6,8	13 90 001	**101,80**
08	**Auflagerohr** Stahl; feuerverzinkt — wird auf Gitterträger aufgeschraubt — dient der Aufnahme von Systembelägen zur Bildung von Flächengerüsten	2-bohlig	0,65	4,6	23 93 065	**52,80**
		3-bohlig	1,00	5,7	23 93 100	**70,35**
		4-bohlig	1,30	7,9	23 93 130	**91,40**
		5-bohlig	1,60	9,4	23 93 160	**112,45**
		6-bohlig	1,95	10,9	23 93 195	**133,55**
		8-bohlig	2,55	12,5	23 93 255	**203,40**

KUPPLUNGEN

01

02

03

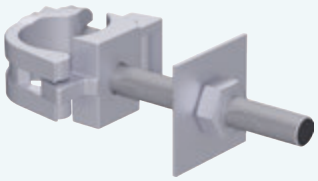
04

05

06

07

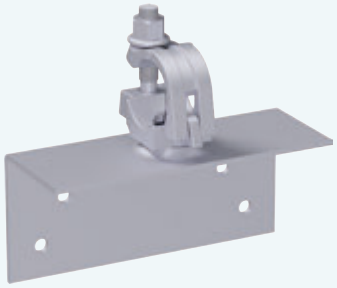
10

08

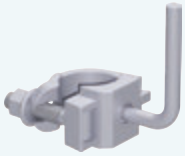
09

11

12

13

14

15a

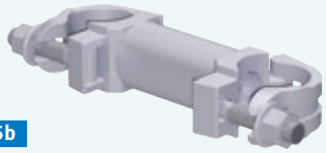
15b

16

ANWENDUNGSBEISPIEL
11 ABSTEIFKUPPLUNG FÜR V-ANKER, 09 BORDBRETTKUPPLUNG

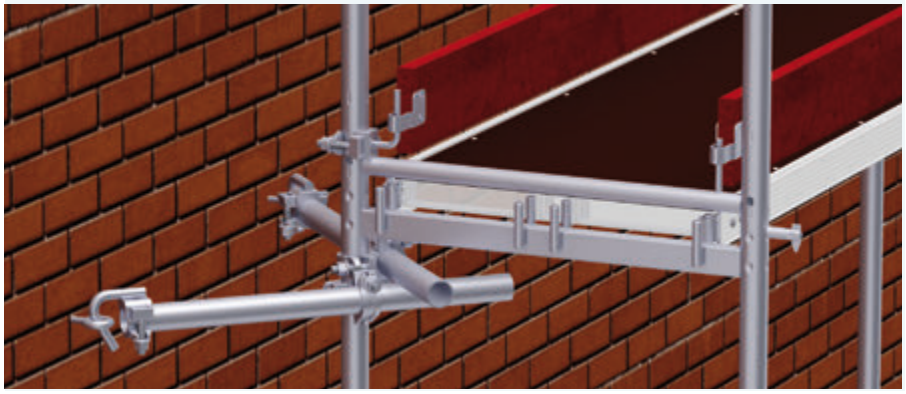

ANWENDUNGSBEISPIEL
05 KLAUENKUPPLUNG, immer paarweise einsetzen

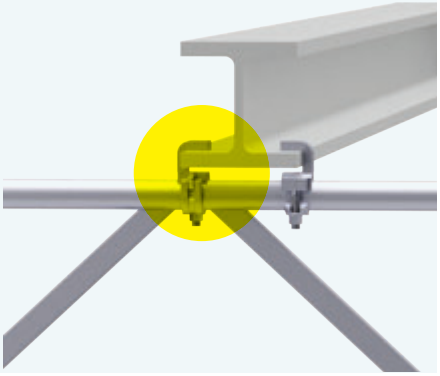

ABB.	BEZEICHNUNG			MAßE ø / ø [mm]	GEWICHT ca. [kg]	ARTIKELNR.	PREIS [€]
01	**Normalkupplung** mit Bundmuttern; für Rohre ø 48,3 mm		SW 22	48 / 48	1,0	13 01 022	**9,45**
02	**Drehkupplung** mit Bundmuttern; für Rohre ø 48,3 mm		SW 22	48 / 48	1,0	13 03 022	**11,70**
03	**Halbkupplung**		SW 22	48 / –	0,6	13 02 022	**9,70**
04	**Kombikupplung** Gewindebolzen M16 × 120 mm, inkl. Scheibe 60 × 60 und Mutter M16 DIN 934		SW 22	48 / –	0,5	13 04 022	**21,95**
05	**Klauenkupplung** ⊕ lichte Weite 35 mm		SW 22	48 / –	0,9	13 10 022	**20,70**
06	**Rohrverbinder universal, klemmbar; 0,24 m** aus 2 Halbschalen und Schraube – zur Verbindung auf Stoß beanspruchter Rohre – wird durch Schraube gespreizt				1,7	13 08 001	**15,65**
07	**Rohrverbinder** für Zugkupplung				1,0	13 08 000	**7,65**
08	**Zugkupplung** mit Bundmuttern; für Rohre ø 48,3 mm		SW 22	48 / 48	1,4	13 07 022	**19,70**
09	**Bordbrettkupplung** ⊕		SW 22	48 / –	0,6	13 13 022	**20,20**
10	**Kantholzkupplung**		SW 22	48 / –	1,8	33 81 022	**21,50**
11	**Absteifkupplung** ⊕		SW 22	48 / –	0,9	13 06 022	**19,35**
12	**UNIFIX Ankerkupplung**		SW 22	48 / –	0,9	13 06 222	**17,90**
13	**Kippstiftkupplung**		SW 22	48 / –	0,6	13 05 022	**10,20**
14	**Reduzier-Normalkupplung**		SW 22	48 / 34	1,0	13 11 022	**18,60**
15	**Distanzkupplung**	15a 113 mm	SW 22	48 / 48	1,5	13 20 022	**26,45**
		15b 160 mm	SW 22	48 / 48	1,6	13 20 122	**26,45**
16	**Klemmkupplung universal** ⊕ Stahl; feuerverzinkt; SW 19			0,20	1,1	13 17 019	**30,10**
17	**Sechskantschraube** Stahl; verzinkt; M 14 × 65 (ohne Abb.) – zur Verwendung als Sicherungsbolzen in Verbindung mit Sechskant-Hutmutter				0,1	14 53 000	**1,55**
18	**Sechskant-Hutmutter** Stahl; verzinkt; M14 (ohne Abb.)				0,04	73 02 003	**1,85**
19	**Hammerkopfschraube** M 14 × 78mm (ohne Abb.)					14 51 000	**0,95**
20	**Bundmutter** M 14 (ohne Abb.)		SW 22		0,04	14 52 000	**0,75**

UNIFIX Kupplungen für Rohre ø 48,3 mm – Die verwendeten Kupplungen entsprechen der DIN EN 74-1 und verfügen über die entsprechende Herstellerzulassung.

FASSADENGERÜST ZUBEHÖRTEILE

ANWENDUNGSBEISPIEL
01 **SCHUTZDACHAUSLEGER** und
02 **BELAGSICHERUNG FÜR SCHUTZDACHAUSLEGER**

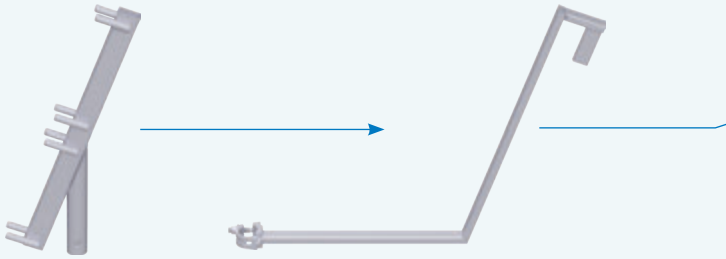

01 **02**

03

ANWENDUNGSBEISPIEL
06 **ERDNAGEL**

04

05

06

ANWENDUNGSBEISPIEL
Fallstecker zur sicheren Fixierung des Diagonalrohres in verschiedenen Auszugslängen

ANWENDUNGSBEISPIEL
03 **GERÜSTSTÜTZE TELESKOPIERBAR**

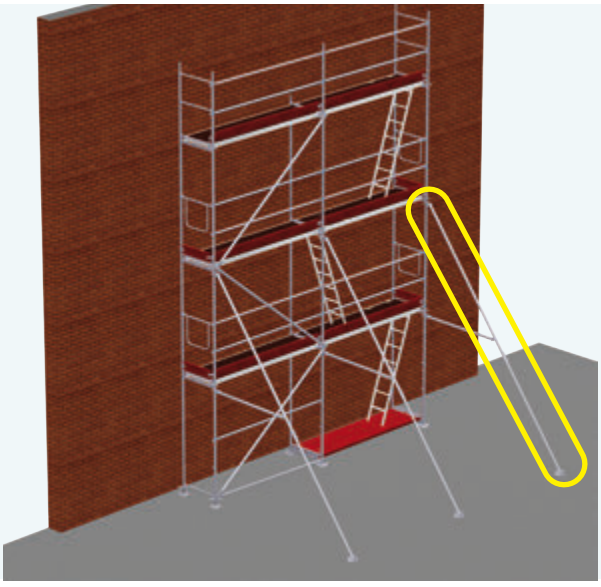

ABB.	BEZEICHNUNG	MAßE L/H×B [m]	GEWICHT ca. [kg]	ARTIKELNR.	PREIS [€]
01	**Schutzdachausleger** ⊕ Stahl; feuerverzinkt — Verwendung in Verbindung mit Konsole und Querdiagonale — in jeder Höhe verwendbar — Schutzwandausbildung durch den senkrechten Einbau von Systembelägen Bitte beachten Sie auch die AuV UNIFIX Fassadengerüst.	0,60 × 0,30	4,0	20 71 000	**42,90**
02	**Belagsicherung für Schutzdachausleger** Stahl; feuerverzinkt	0,66 × 0,89	3,1	20 71 002	**56,30**
03	**Gerüststütze teleskopierbar** ⊕ Stahl; feuerverzinkt — Transportlänge 3,20 m / Auszugslänge 3,00 – 5,00 m / Abstützung freistehender Gerüste bis 6,20 m Standhöhe — integrierte Aussteifung zur sicheren Verbindung mit dem Gerüst / Befestigung der Fußplatte mit jeweils zwei Erdnägeln — Rohrklappstecker zur einfachen Fixierung des Diagonalrohres in verschiedenen Auszugslängen		28,0	13 63 500	**240,05**
04	**Gerüstrohr aus Stahl** ø 48,3 × 3,25 mm; bis 6 m; feuerverzinkt	1,00	3,5	13 51 100	**15,60**
		2,00	7,0	13 51 200	**29,30**
		3,00	10,5	13 51 300	**43,90**
		4,00	14,0	13 51 400	**59,20**
		5,00	17,5	13 51 500	**71,30**
		6,00	21,0	13 51 600	**82,95**
05	**Gerüstrohr aus Aluminium** ø 48,3 × 4,05 mm; bis 6 m	1,00	1,5	13 40 100	**19,10**
		2,00	3,0	13 40 200	**38,15**
		3,00	4,5	13 40 300	**57,10**
		4,00	6,0	13 40 400	**76,40**
		5,00	7,5	13 40 500	**95,20**
		6,00	9,0	13 40 600	**110,20**
06	**Erdnagel** ⊕ Stahl ø 25 mm; unverzinkt	0,48	2,0	61 00 000	**21,60**

DER NEUE KATALOG:

ALFIX WETTERSCHUTZDACH VARIO

JETZT BESTELLEN

https://www.alfix-systems.com/de/downloads/prospekte/

FASSADENGERÜST ZUBEHÖRTEILE

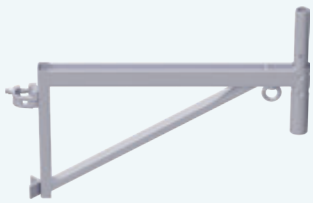

01

02

03

ANWENDUNGSBEISPIEL
04 WETTERSCHUTZSTÜTZE

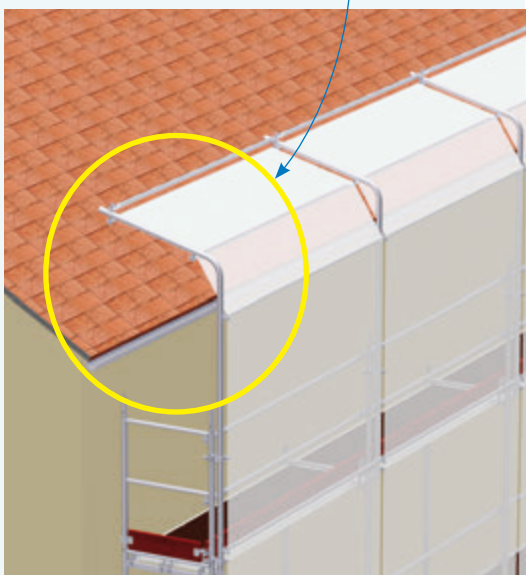

ANWENDUNGSBEISPIEL
05 WETTERSCHUTZAUFSATZ

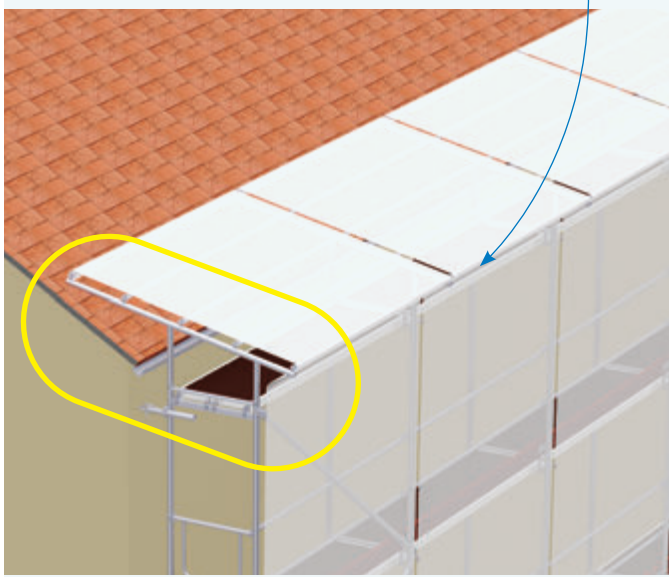

NISCHENKONSOLENHALTER

Pro Etage werden jeweils zwei Nischenkonsolenhalter über die Gerüstbeläge gelegt und mittels Spannschrauben fixiert. Die Halter passen auf jeden Gerüstbelag. Ihre Anordnung hat so zu erfolgen, dass zum einen die Nische mit einem rastermäßigen Gerüstbelag abgesichert werden kann, zum anderen der seitliche Nischenspalt entsprechend Gerüstordnung nicht breiter als 30 cm wird. An den im Halter integrierten Halbkupplungen werden senkrecht Rohre über zwei oder je nach Nischenkonsole mehr Etagen befestigt, die zur Aufnahme der Konsolen in der jeweils richtigen Höhe dienen.

06

07

08

ABB.	BEZEICHNUNG	MAßE L/H×B [m]	GEWICHT ca. [kg]	ARTIKELNR.	PREIS [€]
01	**Konsole für Baurolle** Stahl; feuerverzinkt mit Halbkupplung und angeschweißter Einhängung für Baurollen	0,74	6,7	10 49 073	**67,80**
02	**Baurolle** Stahl; verzinkt – mit Kreuzbügel und drehbarem Lasthaken mit Hakensicherung bzw. mit Karabinerhaken / geeignet für Seile bis ø 28 mm – zulässige Zugkraft 200 kg; Rollendurchmesser 190 mm	ø 190 mm	2,3	37 83 000	**99,90**
03	**Nischenkonsolenanfangsstück** Stahl; feuerverzinkt	0,35	1,7	14 40 000	**9,65**
04	**Wetterschutzstütze** ⊕ Stahl; feuerverzinkt – Aufsatzelement zum leichten Wetterschutz auf Fassadengerüsten – Die Verbindung mehrerer Wetterschutzstützen untereinander erfolgt mittels Rückengeländer.	2,00	13,0	20 71 200	**123,05**
05	**Wetterschutzaufsatz** ⊕ Stahl; feuerverzinkt – zum Aufsetzen auf Stellrahmen der Systembreite 0,74 m / Befestigung der Gerüstschutzplanen mittels Kabelbinder – Verbindung mehrerer Wetterschutzaufsätze untereinander mittels Rückengeländer – Dachelement zur Aufnahme von Gerüstschutzplanen (siehe Zubehör-Katalog)	2,00	14,9	20 71 201	**140,90**
06	**Nischenkonsolenhalter** ⊕ Stahl; feuerverzinkt – mit integrierter Halbkupplung; für alle Gerüstsysteme bis Belagbreite 0,65 m und 1,00 m	0,70 1,00	2,3 2,9	14 51 060 14 51 100	**44,40** **53,60**
07	**Fallstecker** Stahl; feuerverzinkt		0,13	14 50 000	**1,65**
08	**Rohrklappstecker** Stahl; verzinkt	8×60	0,15	30 06 250	**1,80**

ANWENDUNGSBEISPIEL
06 NISCHENKONSOLENHALTER

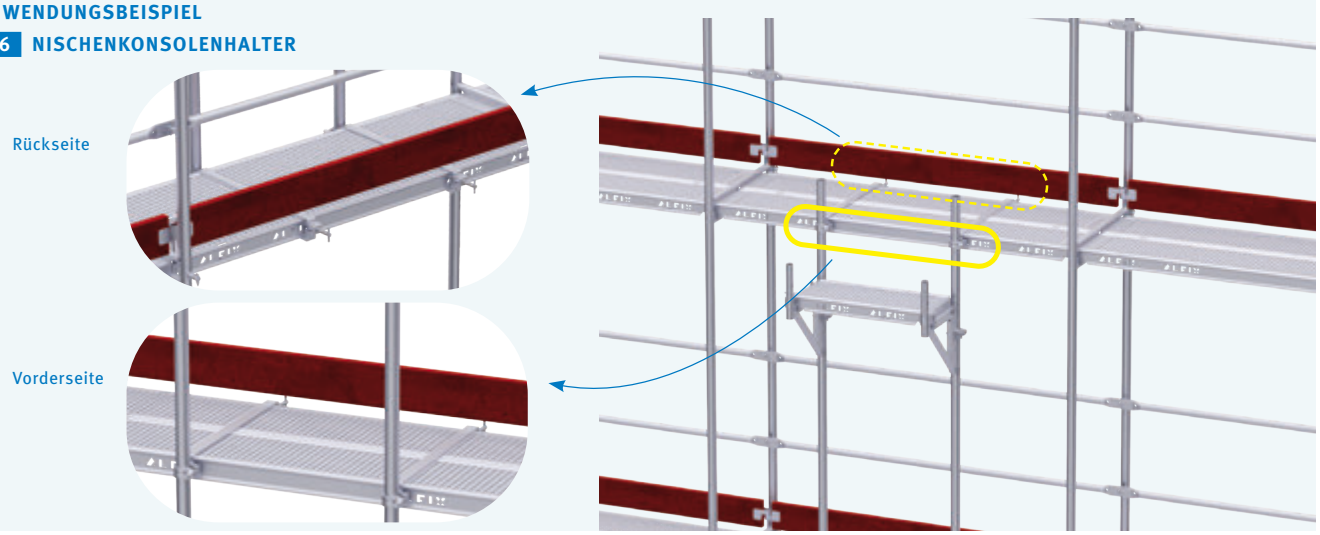

GERÜSTBEISPIELE

UNIFIX Fassadengerüst 0,74 m gemäß Preisliste / Gerüstfeldlänge 3,00 m

3,00 m	**GERÜSTLÄNGE × ARBEITSHÖHE** (m)		12,00 × 8,20	12,00 × 10,20	15,00 × 10,20	30,00 × 10,20	51,00 × 10,20	99,00 × 10,20
	GERÜSTFLÄCHE (m²)		**98**	**122**	**153**	**306**	**520**	**1010**
GRUNDAUSSTATTUNG	Stellrahmen 2,00 × 0,74 m	20 10 200L	15	20	24	44	72	136
	Holzboden 3,00 × 0,32 m	22 31 300	24	32	40	80	136	264
	Diagonale 3,60 m	21 01 361	3	4	8	12	20	32
	Rückengeländer 3,00 m	20 60 300	28	36	45	90	153	297
	Bordbrett aus Holz 3,00 m	22 50 300	12	16	20	40	68	132
	Stirnbordbrett aus Holz 0,74 m	22 51 074	6	8	8	8	8	8
	Stirngeländer doppelt 0,74 m	20 62 070	4	6	6	6	6	6
	Geländerstütze 0,74 m	20 64 070L	3	3	4	9	16	32
	Stirngeländerrahmen 0,74 m	20 67 070L	2	2	2	2	2	2
	Untere Diagonalbefestigung	21 28 000	1	1	2	3	5	8
	Gewindefußplatte 0,40 m	11 51 040	10	10	12	22	36	68
	GESAMTPREIS (€)		**5.933,70**	**7.729,90**	**9.546,60**	**17.896,50**	**29.696,40**	**56.379,40**
	FLÄCHENPREIS (€ je m²)		**60,55**	**63,36**	**62,40**	**58,49**	**57,11**	**55,82**
	GEWICHT (kg)		**1.212,2**	**1.587,2**	**1.985,5**	**3.795,0**	**6.355,6**	**12.187,0**
GERÜSTVERANKERUNG	Abstandrohr 0,40 m	13 61 040	5	7	8	13	20	36
	Normalkupplung	13 01 022	5	7	8	13	20	36
	Spreizdübel 70 mm	37 00 000	5	7	8	13	20	36
	Ringschraube 12 × 120 mm	37 02 120	5	7	8	13	20	36
	Abdeckkappe	37 01 001	5	7	8	13	20	36
	GESAMTPREIS (€)		**128,75**	**180,25**	**206,00**	**334,75**	**515,00**	**927,00**
	GEWICHT (kg)		**16,0**	**22,4**	**25,6**	**41,6**	**64,0**	**115,2**
GERÜSTAUFSTIEG	Durchstieg mit Leiter SDP 3,00 × 0,64 m	22 04 300	3	4	4	4	4	4
	MEHRPREIS (€)		**750,30**	**1.000,40**	**1.000,40**	**1.000,40**	**1.000,40**	**1.000,40**
	MINDERGEWICHT (kg)		**61,2**	**81,6**	**81,6**	**81,6**	**81,6**	**81,6**
ALTERNATIVE GERÜSTBELÄGE	Rahmentafel aus Aluminium 3,00 × 0,64 m	22 02 300	12	16	20	40	68	132
	MEHRPREIS (€)		**898,20**	**1.197,60**	**1.497,00**	**2.994,00**	**5.089,80**	**9.880,20**
	MINDERGEWICHT (kg)		**301,2**	**401,6**	**502,0**	**1.004,0**	**1.706,8**	**3.313,2**
	Stahlboden 3,00 × 0,32 m	22 21 300	24	32	40	80	136	264
	MEHRPREIS (€)		**520,80**	**694,40**	**868,00**	**1.736,00**	**2.951,20**	**5.728,80**
	MINDERGEWICHT (kg)		**60,0**	**80,0**	**100,0**	**200,0**	**340,0**	**660,0**
ALU STELLRAHMEN	Stellrahmen aus Aluminium 2,00 × 0,74 m	20 00 200	15	20	24	44	72	136
	MEHRPREIS (€)		**759,00**	**1.012,00**	**1.214,40**	**2.226,40**	**3.643,20**	**6.881,60**
	MINDERGEWICHT (kg)		**139,5**	**186,0**	**223,2**	**409,2**	**669,6**	**1.264,8**

UNIFIX Fassadengerüst 0,74 m gemäß Preisliste / Gerüstfeldlänge 2,50 m

2,50 m	**GERÜSTLÄNGE × ARBEITSHÖHE** (m)		12,50 × 8,20	12,50 × 10,20	15,00 × 10,20	30,00 × 10,20	50,00 × 10,20	100,00 × 10,20
	GERÜSTFLÄCHE (m²)		**103**	**128**	**153**	**306**	**510**	**1020**
GRUNDAUSSTATTUNG	Stellrahmen 2,00 × 0,74 m	20 10 200L	18	24	28	52	84	164
	Holzboden 2,50 × 0,32 m	22 31 250	30	40	48	96	160	320
	Diagonale 3,20 m	21 01 320	6	8	8	12	20	40
	Rückengeländer 2,50 m	20 60 250	35	45	54	108	180	360
	Bordbrett aus Holz 2,50 m	22 50 250	15	20	24	48	80	160
	Stirnbordbrett aus Holz 0,74 m	22 51 074	6	8	8	8	8	8
	Stirngeländer doppelt 0,74 m	20 62 070	4	6	6	6	6	6
	Geländerstütze 0,74 m	20 64 070L	4	4	5	11	19	39
	Stirngeländerrahmen 0,74 m	20 67 070L	2	2	2	2	2	2
	Untere Diagonalbefestigung	21 28 000	2	2	2	3	5	10
	Gewindefußplatte 0,40 m	11 51 040	12	12	14	26	42	82
	GESAMTPREIS (€)		**6.679,85**	**8.687,10**	**10.155,30**	**19.130,90**	**31.209,30**	**61.405,30**
	FLÄCHENPREIS (€ je m²)		**64,85**	**67,87**	**66,37**	**62,52**	**61,19**	**60,20**
	GEWICHT (kg)		**1.318,7**	**1.726,4**	**2.029,3**	**3.887,4**	**6.392,0**	**11.887,5**
GERÜSTVERANKERUNG	Abstandrohr 0,40 m	13 61 040	6	8	9	13	23	43
	Normalkupplung	13 01 022	6	8	9	13	23	43
	Spreizdübel 70 mm	37 00 000	6	8	9	13	23	43
	Ringschraube 12 × 120 mm	37 02 120	6	8	9	13	23	43
	Abdeckkappe	37 01 001	6	8	9	13	23	43
	GESAMTPREIS (€)		**154,50**	**206,00**	**231,75**	**334,75**	**592,25**	**1.107,25**
	GEWICHT (kg)		**19,2**	**25,6**	**28,8**	**41,6**	**73,6**	**137,6**
GERÜSTAUFSTIEG	Durchstieg mit Leiter SDP 2,50 × 0,64 m	22 04 250	3	4	4	4	4	4
	MEHRPREIS (€)		**682,20**	**909,60**	**909,60**	**909,60**	**909,60**	**909,60**
	MINDERGEWICHT (kg)		**48,6**	**65,2**	**65,2**	**65,2**	**65,2**	**65,2**
ALTERNATIVE GERÜSTBELÄGE	Rahmentafel aus Aluminium 2,50 × 0,64 m	22 02 250	15	20	24	48	80	160
	MEHRPREIS (€)		**1.319,25**	**1.759,00**	**2.110,80**	**4.221,60**	**7.036,00**	**14.072,00**
	MINDERGEWICHT (kg)		**313,5**	**418,0**	**501,6**	**1.003,2**	**1.672,0**	**3.344,0**
	Stahlboden 2,50 × 0,32 m	22 21 250	30	40	48	96	160	320
	MEHRPREIS (€)		**697,50**	**930,00**	**1.116,00**	**2.232,00**	**3.720,00**	**7.440,00**
	MINDERGEWICHT (kg)		**45,0**	**60,0**	**72,0**	**144,0**	**240,0**	**480,0**
ALU STELLRAHMEN	Stellrahmen aus Aluminium 2,00 × 0,74 m	20 00 200	18	24	28	52	84	164
	MEHRPREIS (€)		**910,80**	**1.214,40**	**1.416,80**	**2.631,20**	**4.250,40**	**8.298,40**
	MINDERGEWICHT (kg)		**167,4**	**223,2**	**260,4**	**483,6**	**781,2**	**1.525,2**

TECHNISCHE DETAILS

Lastklassen der Gerüstbeläge

GERÜSTBELÄGE

BEZEICHNUNG	FELDWEITE L (m)	VERW. IM FANG- / DACHFANGGERÜST	VERW. IN LASTKLASSE	
Stahlboden 0,32 m	≤ 2,00	zulässig	6	
	2,50	zulässig	5	
	3,00	zulässig	4	
	4,00	zulässig	3	
Holzboden 0,32 m	≤ 1,50	zulässig	6	
	2,00	zulässig	5	
	2,50	zulässig	4	
	3,00	zulässig	3	
Vollaluminium Belag 0,32 m	≤ 2,00	zulässig	6	
	2,50	zulässig	5	
	3,00	zulässig	4	
	4,00	–	3	
LW Boden 0,64 m	1,50	zulässig	4	
	2,00	zulässig	4	
	2,50	zulässig	4	
	3,00	zulässig	3	
Rahmentafel 0,64 m mit Belag Siebdruckplatte (SDP)	≤ 3,00	zulässig	3	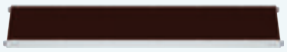
Durchstieg mit Leiter SDP 0,64 m mit Belag Siebdruckplatte (SDP)	≤ 3,00	zulässig	3	
Durchstieg mit Leiter WBQ 0,64 m mit Belag Warzenblech (WBQ)	2,50	zulässig	3	
	3,00	zulässig	3	
Durchstieg ohne Leiter SDP 0,64 m mit Belag Siebdruckplatte (SDP)	≤ 3,00	zulässig	3	

Querschnittswerte der Gewindefußplatten

Die Ersatzquerschnittswerte der Gerüstspindel für die Spannungsnachweise und Verformungsberechnungen nach DIN 4425 sind wie folgt anzunehmen:

GEWINDEFUSSPLATTE

$A = A_S$	=	4,26 cm²
I	=	4,58 cm⁴
W_{el}	=	3,00 cm³
W_{pl}	=	1,25 × 3,00 = 3,75 cm³

AUSZÜGE AUS NORM DIN EN 12811

Verkehrslasten auf Gerüstlagen

GERÜSTLAGEN

LASTKLASSE	GLEICHMÄSSIG VERTEILTE LAST q_1 in kN/m²	AUF 500 mm × 500 mm KONZENTRIERTE LAST F_1 in kN	AUF 200 mm × 200 mm KONZENTRIERTE LAST F_2 in kN	TEILFLÄCHENLAST q_2 in kN/m²	TEILFLÄCHENLAST Teilflächenfaktor a_p [1)]
1	0,75	1,50	1,00	–	–
2	1,50	1,50	1,00	–	–
3	2,00	1,50	1,00	–	–
4	3,00	3,00	1,00	5,00	0,4
5	4,50	3,00	1,00	7,50	0,4
6	6,00	3,00	1,00	10,00	0,5

Klasse der lichten Höhe

GERÜSTLAGEN

KLASSE	LICHTE HÖHE zwischen den Gerüstlagen h_3	LICHTE HÖHE zwischen Gerüstlagen & Querriegeln oder Gerüsthaltern h_{1a} und h_{1b}	LICHTE HÖHE Schulterhöhe h_2
H_1	$h_3 \geq 1{,}90$ m	$1{,}75\ \text{m} \leq h_{1a} \leq 1{,}90$ m $1{,}75\ \text{m} \leq h_{1b} \leq 1{,}90$ m	$h_2 \geq 1{,}60$ m
H_2	$h_3 \geq 1{,}90$ m	$h_{1a} \geq 1{,}90$ m $h_{1b} \geq 1{,}90$ m	$h_2 \geq 1{,}75$ m

Breitenklassen

GERÜSTLAGEN

BREITENKLASSE	w in m
W06	0,6 ≤ w ≤ 0,9
W09	0,9 ≤ w ≤ 1,2
W12	1,2 ≤ w ≤ 1,5
W15	1,5 ≤ w ≤ 1,8
W18	1,8 ≤ w ≤ 2,1
W21	2,1 ≤ w ≤ 2,4
W24	2,4 ≤ w

Lichte Höhen und Breiten der Gerüstlagen

b	freie Durchgangsbreite, die mindestens 500 mm betragen muss und (c – 250 mm)
c	lichter Abstand zwischen Ständern
h_{1a}, h_{1b}	lichte Höhe zwischen Gerüstlagen und Querriegeln oder Gerüsthaltern
h_2	lichte Schulterhöhe
h_3	lichte Höhe zwischen Gerüstlagen
p	lichte Breite im Kopfbereich, die mindestens 300 mm betragen muss und (c – 450 mm)
w	Breite der Gerüstlagen

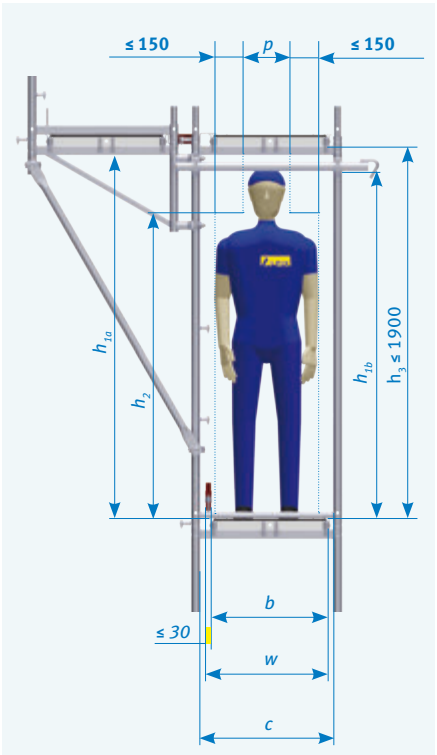

Bezeichnung eines Gerüstsystems nach EN 12810-1

Beispiel: Gerüst EN 12810 – 3 D – SW06/250 – H1 – B – LA

Gerüst EN 12810	Rahmengerüst (Systemgerüst) nach DIN EN 12810-1
3	Lastklasse 3 (siehe Tabelle 3 DIN EN 12811-1)
D	Fallversuche auf Belagfläche (D = mit Fallversuch bemessen, N = ohne Fallversuch)
SW06/250	Breitenklasse (siehe Tabelle 1 DIN EN 12811-1) hier zwischen 0,60 m und 0,90 m / Feldlänge 2,50 m
H1	Klasse der Durchgangshöhe (siehe Tabelle 2 DIN EN 12811-1) in Deutschland kommt im Regelfall nur H1 zur Anwendung
B	mit Bekleidung (A = ohne Bekleidung, B = mit Bekleidung)
LA	mit Leiter (LA = Leiter, ST = Treppe, LS = mit beiden)

NOTIZEN

SKIZZEN

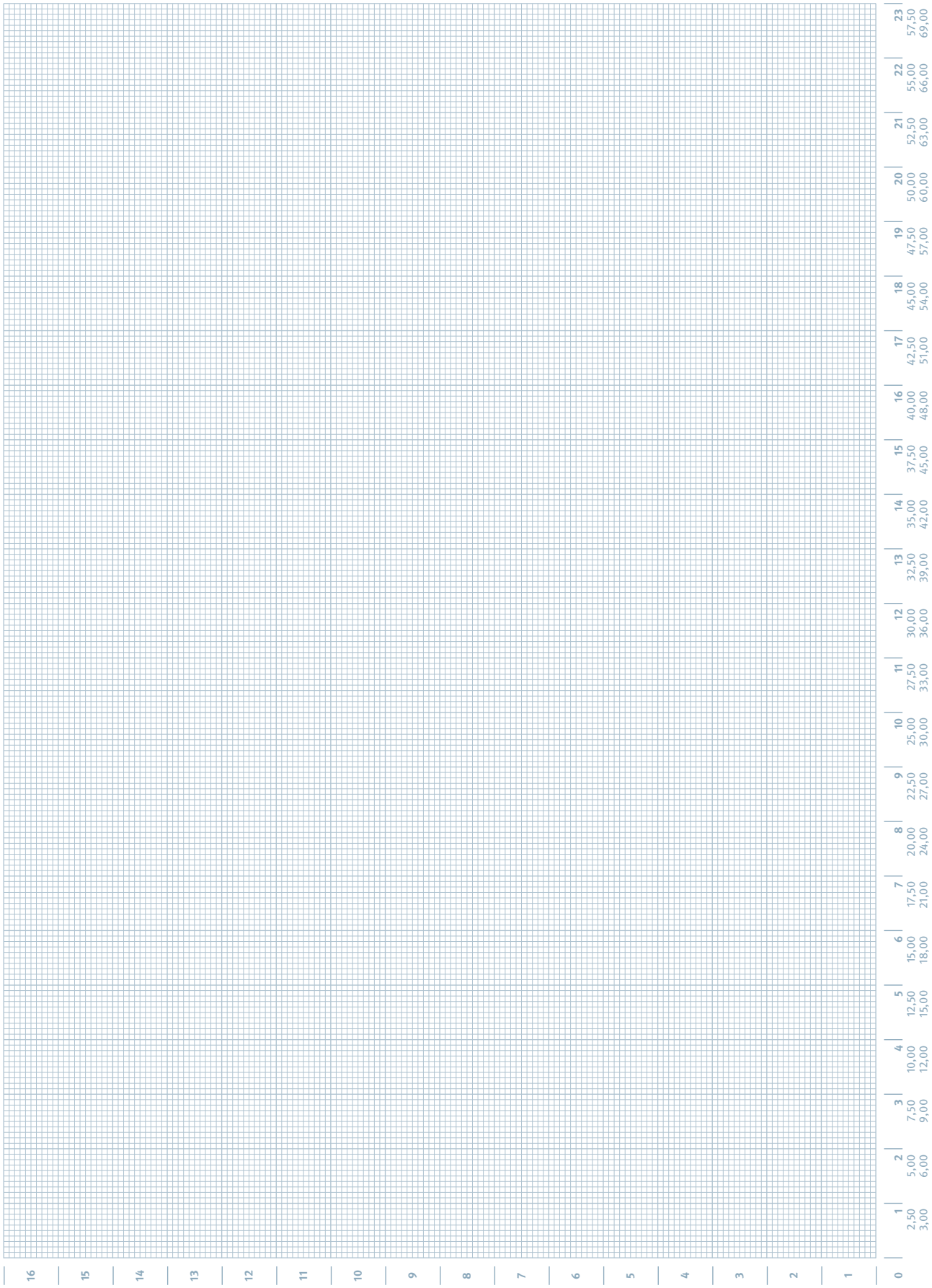
0 1 2 3 4 5 6 7 8 9 10 11 12 13 14 15 16
1 2,50 3,00
2 5,00 6,00
3 7,50 9,00
4 10,00 12,00
5 12,50 15,00
6 15,00 18,00
7 17,50 21,00
8 20,00 24,00
9 22,50 27,00
10 25,00 30,00
11 27,50 33,00
12 30,00 36,00
13 32,50 39,00
14 35,00 42,00
15 37,50 45,00
16 40,00 48,00
17 42,50 51,00
18 45,00 54,00
19 47,50 57,00
20 50,00 60,00
21 52,50 63,00
22 55,00 66,00
23 57,50 69,00

www.alfix-systems.com

ALFIX GmbH
Langhennersdorfer Straße 15
D-09603 Großschirma

Telefon +49 (0) 37328 / 800-100
Telefax +49 (0) 37328 / 800-199
E-Mail info@alfix-systems.com

VERKAUF VON

— Arbeits- und Schutzgerüsten
— Fahrgerüsten
— Wetterschutzdächern
— Kamingerüsten
— Zubehör

VERMIETUNG VON

— Arbeits- und Schutzgerüsten
— Wetterschutzdächern

Stand: 10/2023