ALFIX®
ECHAFAUDONS L'AVENIR ENSEMBLE

ALFIX MODUL MULTI

Catalogue

Principe éprouvé de verrouillage par clavette

Un principe d'assemblages mécaniques et adhérents rendant inutile tout vissage laborieux.

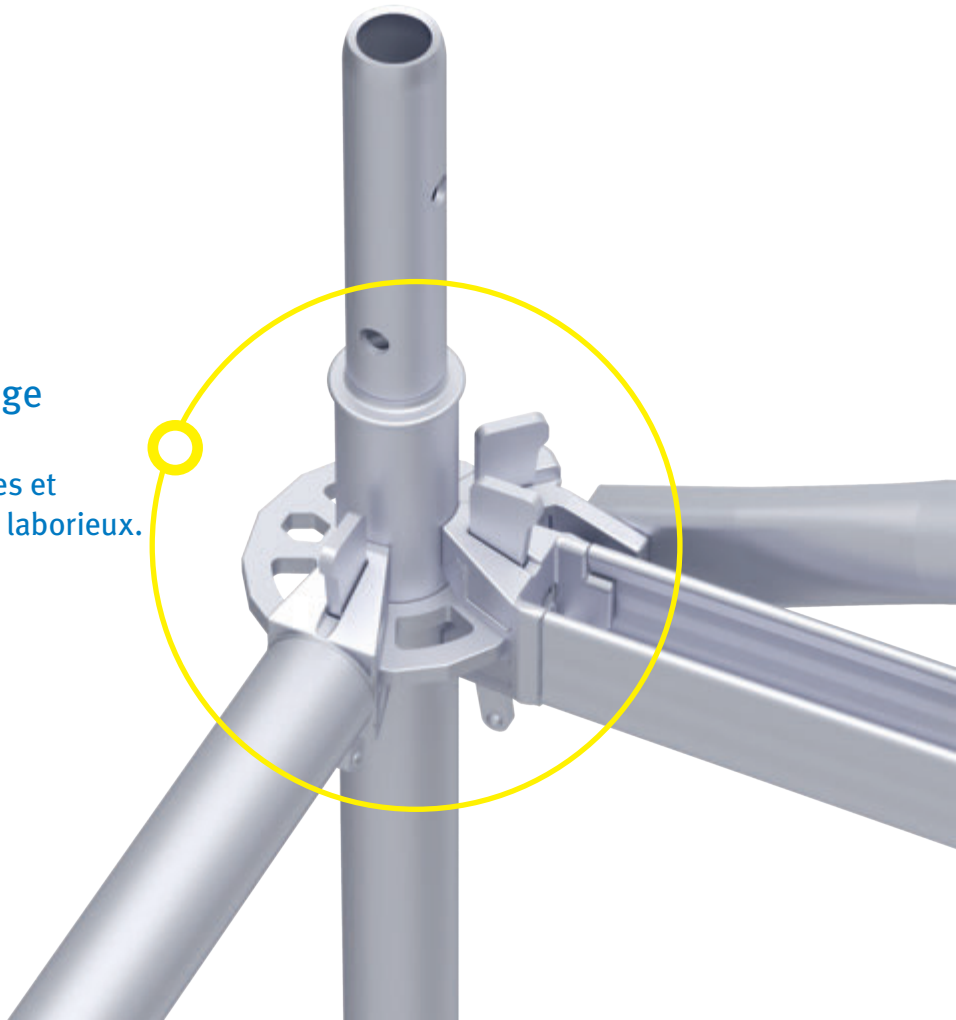

SOMMAIRE

ALFIX MODUL MULTI

Nœud d‘assemblage ALFIX p. 02

Système d‘échafaudage MODUL p. 03

ALFIX MODUL MULTI

Éléments porteurs verticaux p. 04

Éléments porteurs horizontaux / protection latérale p. 10

Renforts en diagonale p. 18

Planchers / planchers à trappe p. 20

Consoles p. 26

Poutres en treillis p. 28

Escaliers / échelles / garde-corps p. 30

Accessoires p. 40

DÉTAILS TECHNIQUES

Forces de nœuds p. 42

Capacité de charge des supports de planchers p. 43

Caractéristiques des sections des socles à vérin p. 44

Classes de charge des planchers p. 44

Caractéristiques des diagonales horizontales p. 44

Extraits de la norme DIN EN 12811 p. 45

Les informations figurant dans ce catalogue sont données à titre purement indicatif et ne revêtent pas le caractère d’une offre contractuelle. Nous déclinons toute responsabilité pour d’éventuelles erreurs typographiques survenant dans les références et les descriptions d’articles. Sous réserve de modifications. Tous droits réservés à l’éditeur. Toute réimpression - même partielle - requiert l’autorisation écrite de l’éditeur.

La publication de ce catalogue rend caduques les versions antérieures.

Catalogue ALFIX MODUL MULTI

Mise à jour en octobre 2023

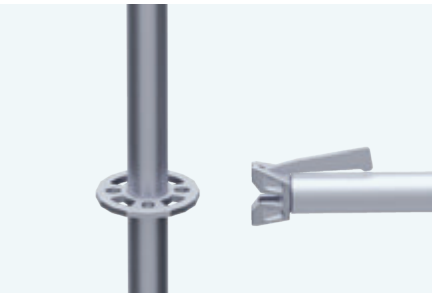

Le cœur du système ALFIX MODUL MULTI est le nœud modulaire ALFIX. Éprouvé, le système d‘assemblage à clavette assure des raccords mécaniques et adhérents fiables qui remplacent de plus en plus fréquemment les raccords à vis des échafaudages conventionnels, laborieux à mettre en place. Le nœud modulaire ALFIX est positionné tous les 50 cm, offrant ainsi huit raccordements et par conséquent de nombreuses possibilités d’adaptation de l’échafaudage dans toutes les directions. Grâce à sa disposition métrique à intervalles de 50 cm, ce nœud permet pratiquement tous les positionnements de planchers désirés.

Les capacités de charge et les rigidités des raccordements nodaux sont indiquées dans le certificat d‘agrément technique Z-8.22-906. Ce système d’échafaudage est doté en outre d’une homologation de concordance officielle (Z-8.22-913) qui garantit sa compatibilité avec les échafaudages d’autres fabricants.

ALFIX MODUL MULTI

Le système modulaire « ALFIX MODUL MULTI » peut être utilisé tant pour les façades simples que pour des constructions industrielles complexes, mais aussi sous forme de structures portantes de grande envergure.

Grâce à sa technologie bien pensée et à son maniement facile, ce système permet la réalisation à la fois rapide, économique et variée d'échafaudages les plus divers.

Ce système convainc en outre par une grande capacité d'adaptation aux structures de construction complexes et aux différentes hauteurs des bâtiments à échafauder.

Les systèmes modulaires d'ALFIX sont disponibles dans deux exécutions différentes (ALFIX MODUL MULTI avec les dimensions 1,57 m - 2,07 m - 2,57 m - 3,07 m et ALFIX MODUL METRIC avec les dimensions 1,50 m - 2,00 m - 2,50 m - 3,00 m).

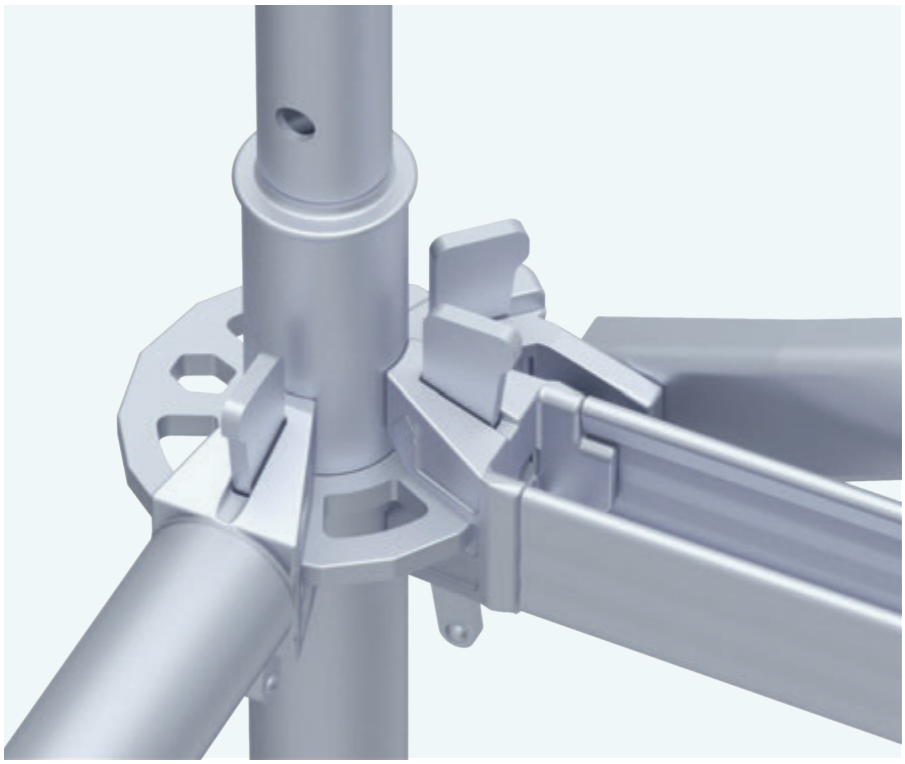

Disque perforé en acier doté non seulement de quatre petits orifices assurant une disposition à angle droit des poutrelles, mais également de quatre orifices larges permettant une disposition des diagonales et des poutrelles à des angles supérieurs ou inférieurs à 90°. Pour de plus amples informations sur les efforts applicables aux nœuds, veuillez consulter la page 42.

Homologations :

ALFIX MODUL MULTI (Z-8.22-906)

ALBLITZ MODUL (Z-8.22-913)

Les possibilités de montage pour une utilisation du système en tant qu'échafaudage de façade (classe de charge 3 avec largeur de travée 0,73 m et classe de charge 4 avec largeur de travée de 1,09 m) sont indiquées dans le certificat d'agrément technique Z-8.22-906 ainsi que dans les instructions de montage et d'utilisation.

ÉLÉMENTS PORTEURS VERTICAUX

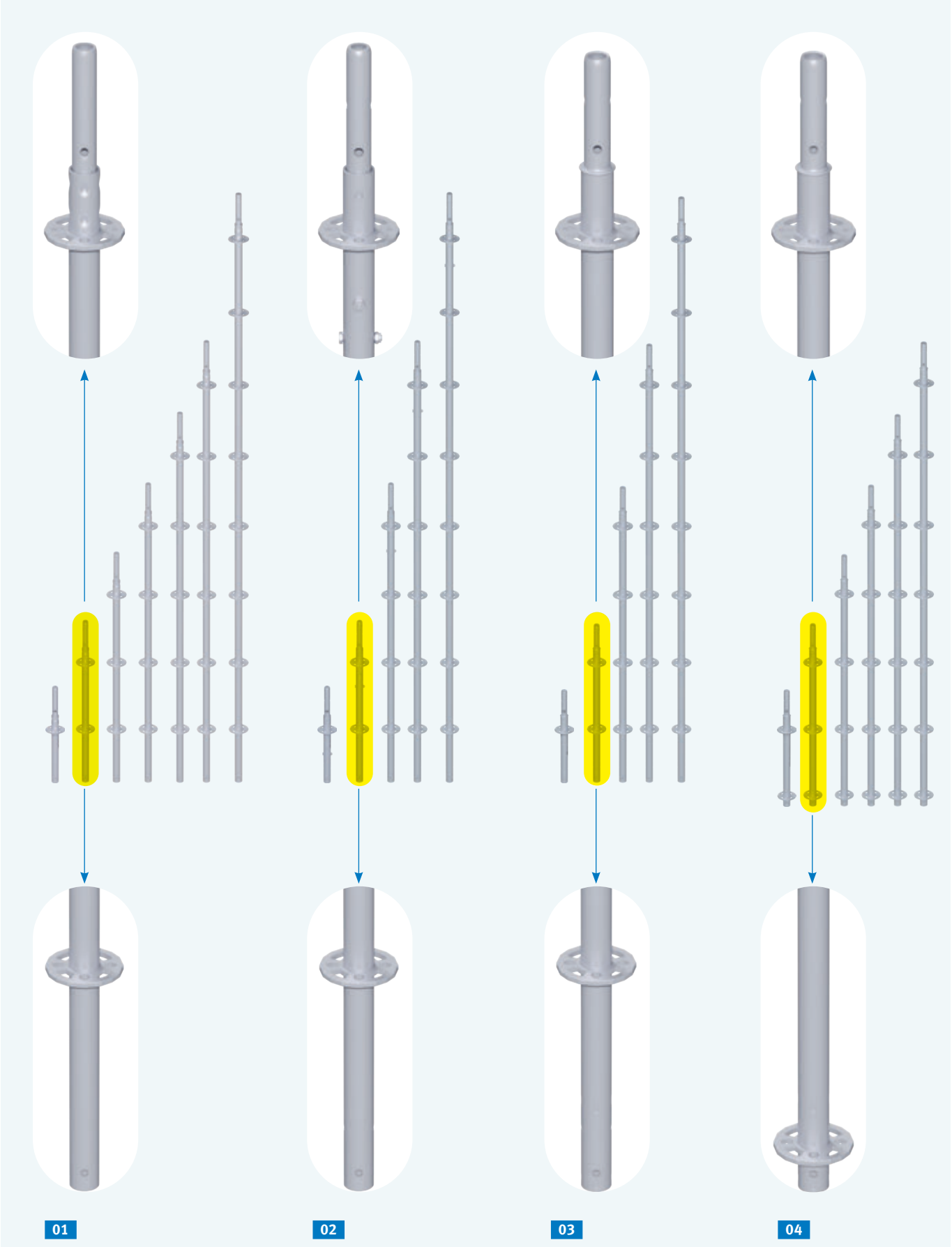

FIG.	DÉSIGNATION	DIMENSIONS L/H×l [m]	POIDS env. [kg]	RÉFÉRENCE
01	**Montant vertical** avec raccord de tube embouti (RT)* Tube en acier ø 48,3 × 3,2 mm ; galvanisé à chaud — disque perforé tous les 50 cm — distance entre bord inférieur du tube et premier disque perforé 40 cm	0,50	3,2	40 04 050
		1,00	5,5	40 04 100
		1,50	7,7	40 04 150
		2,00	10,1	40 04 200
		2,50	12,3	40 04 250
		3,00	14,6	40 04 300
		4,00	19,2	40 04 400
02	**Montant vertical** avec raccord tube vissé (RT)* Tube en acier ø 48,3 × 3,2 mm ; galvanisé à chaud — pour échafaudage suspendu — vis spéciales incluses — disque perforé tous les 50 cm — distance entre bord inférieur du tube et premier disque perforé 40 cm	0,50	4,0	40 05 050
		1,00	6,2	40 05 100
		1,50	8,5	40 05 150
		2,00	10,8	40 05 200
		2,50	13,0	40 05 250
		3,00	15,3	40 05 300
		4,00	19,9	40 05 400
03	**Montant vertical** avec raccord de tube intégré (RT)* Tube en acier ø 48,3 × 3,2 mm ; galvanisé à chaud — pour échafaudage suspendu — disque perforé tous les 50 cm — distance entre bord inférieur du tube et premier disque perforé 40 cm	0,50	2,9	40 09 050
		1,00	5,1	40 09 100
		1,50	7,4	40 09 150
		2,00	9,6	40 09 200
		2,50	11,9	40 09 250
		3,00	14,1	40 09 300
		4,00	18,6	40 09 400
04	**Montant vertical de départ** avec raccord de tube (RT) intégré* Tube en acier ø 48,3 × 3,2 mm ; galvanisé à chaud — pour échafaudage suspendu — disque perforé tous les 50 cm — distance entre bord inférieur du tube et premier disque perforé 7,0 cm	0,66	4,0	40 08 066
		1,16	6,2	40 08 116
		1,66	8,5	40 08 166
		2,16	10,7	40 08 216
		2,66	13,0	40 08 266
		3,16	15,2	40 08 316

Montants verticaux sans raccord de tube sur demande

*voir également les charges de montant admissibles, page 43

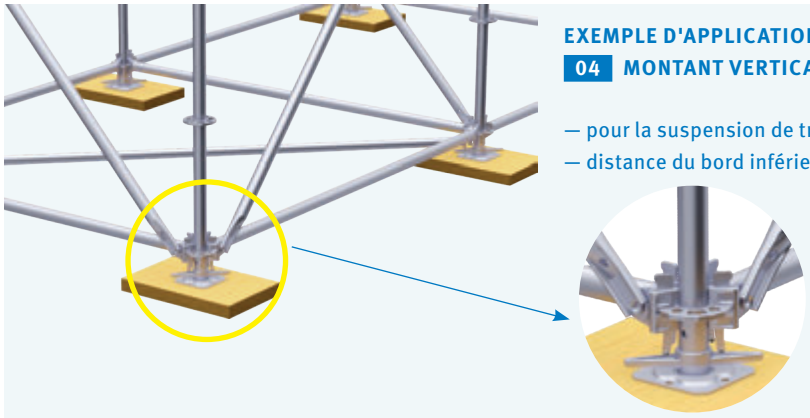

EXEMPLE D'APPLICATION

04 MONTANT VERTICAL DE DÉPART

— pour la suspension de traverses tubulaires
— distance du bord inférieur du tube au premier disque perforé 7,0 cm

ÉLÉMENTS PORTEURS VERTICAUX

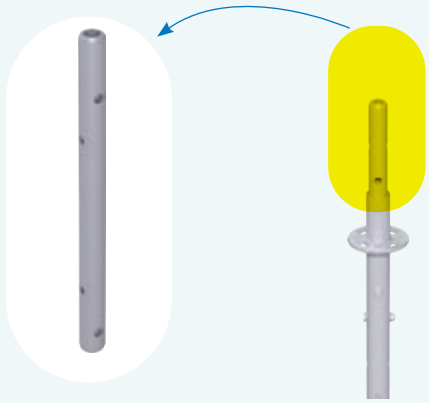

01

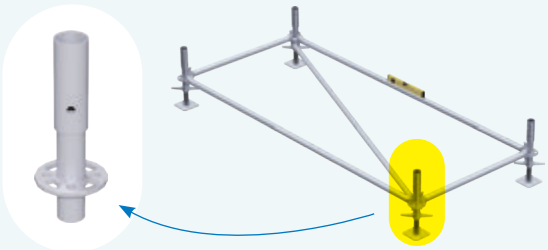

03

04

EXEMPLE D'APPLICATION

04 Élément supérieur pour cadre de passage piétons

05 0,60 m

06

FIG.	DÉSIGNATION		COURSE DE VÉRIN [m]	DIMENSIONS L/H×l [m]	POIDS env. [kg]	RÉFÉRENCE
01	**Raccord tube** Tube en acier ; galvanisé à chaud ; pièce de rechange pour montant vertical	pièce de rechange pour montant vertical avec RT vissé		0,52	1,7	83 40 050
		pièce de rechange pour montant vertical 0,50 m avec RT vissé		0,50	1,6	83 40 051
02	**Vis hexagonale M12 × 60 mm** Acier ; galvanisé ; écrou hexagonal M12 auto-freiné inclus (sans fig.)				0,05	73 01 260
03	**Élément vertical de départ** ⊕ Acier ; galvanisé à chaud — facilite l'ajustement horizontal ; l'emboîtage des montants peut être effectué par une seule personne			0,41	1,8	40 00 041
04	**Élément supérieur pour cadre de passage piétons** ⊕ Acier ø 48,3 mm ; galvanisé à chaud			1,57	23,2	83 10 059
05	**Socle à vérin** Acier ; galvanisé à chaud — embase 15 × 15 cm — avec vérin à roue libre ø 38 mm et écrou de serrage — blocage contre tout desserrage inopportun		0,25	0,40	3,0	11 51 040
			0,45	0,60	3,6	11 51 060
			0,60	0,80	4,4	11 51 080
06	**Socle à vérin, orientable** Acier ; galvanisé à chaud		0,45	0,60	4,5	11 52 060

EXEMPLE D'APPLICATION

03 Élément vertical de départ

04 Élément supérieur pour cadre de passage piétons avec

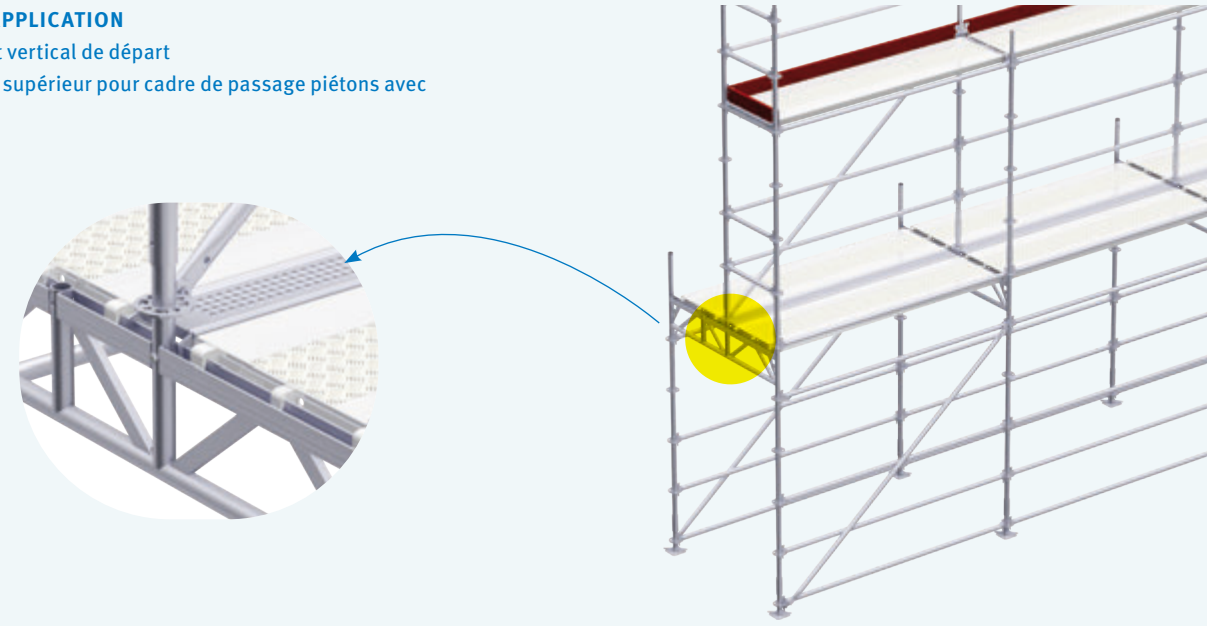

ÉLÉMENTS PORTEURS VERTICAUX

EXEMPLE D'APPLICATION

01 Vérin à tête en U

03 Dispositif de sécurité pour socles à vérin

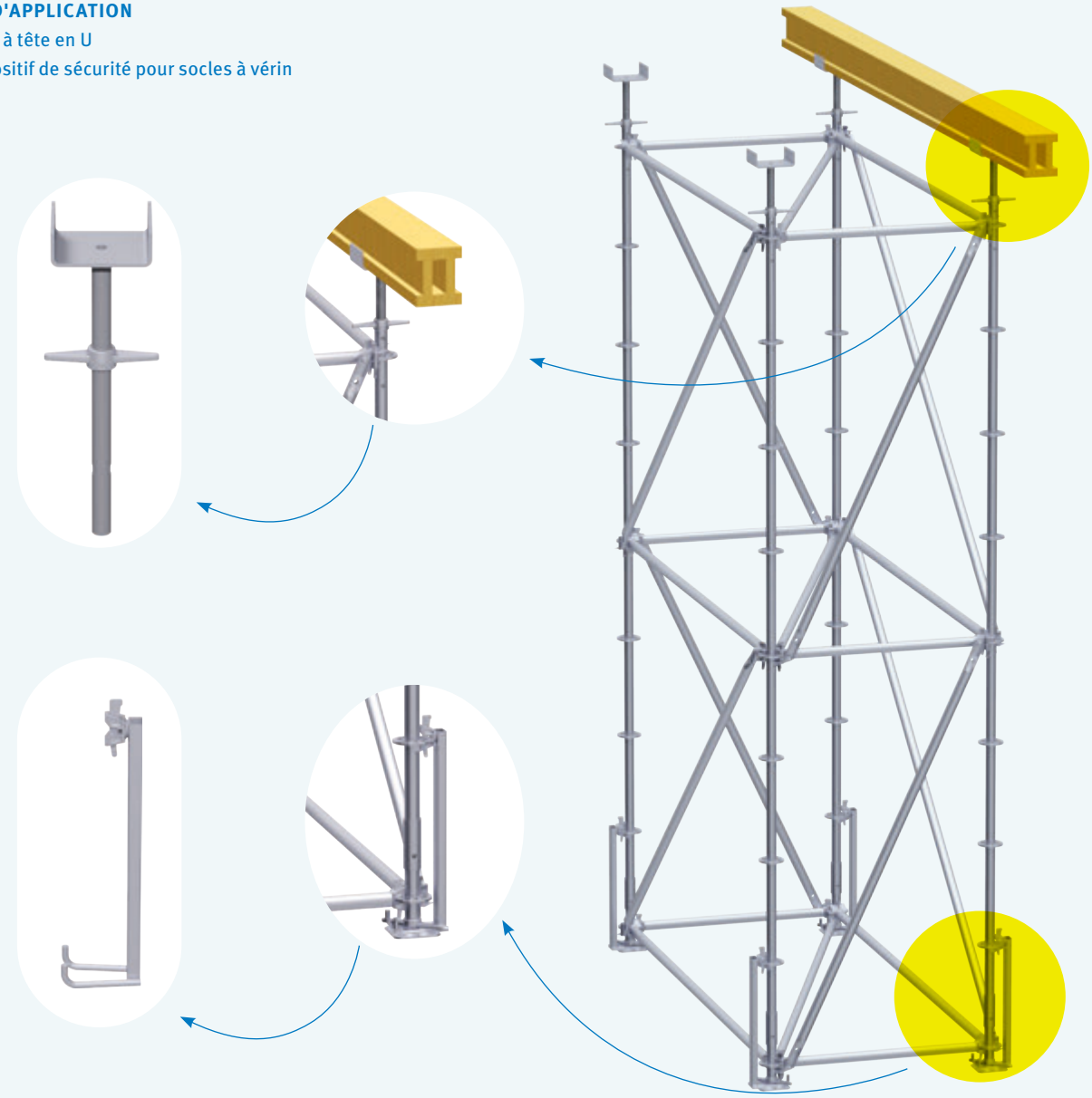

EXEMPLE D'APPLICATION

02 Raccord pour échafaudage suspendu

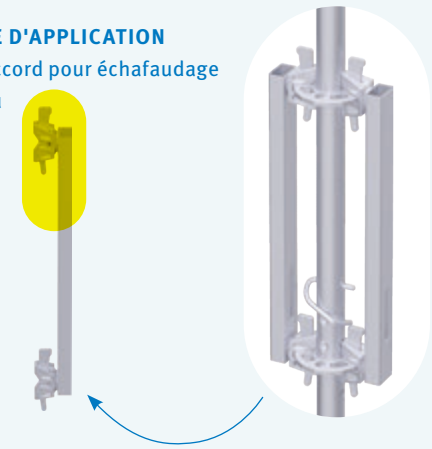

04

05

FIG.	DÉSIGNATION	COURSE DE VÉRIN [m]	DIMENSIONS L/H×l [m]	POIDS env. [kg]	RÉFÉRENCE
01	**Vérin à tête en U** ⊕ Acier ; galvanisé à chaud — largeur d'ouverture 174 mm; longueur d'appui 160 mm; profondeur 62 mm — orifices pour la fixation des poutrelles de coffrage	0,45	0,60	6,0	41 59 000
		0,75	1,00	8,0	41 59 100
02	**Raccord pour échafaudage suspendu** ⊕ Acier ; galvanisé à chaud — montage toujours par paire — pour la sécurisation des assemblages verticaux		0,60	3,0	48 75 060
			0,80	3,6	48 75 080
03	**Dispositif de sécurité pour socle à vérin** ⊕ Acier ; galvanisé à chaud — garantit le positionnement sûr du socle lors du grutage		0,65	3,5	41 52 003
04	**Roulette de guidage** Acier ; galvanisé ; avec roue en plastique ø 200 mm — charge max. admissible 10kN — avec vis papillon pour sécurisation	0,35	0,50	6,5	14 12 007
05	**Roulement à bride** ⊕ Acier ; galvanisé ; avec roue en plastique ø 200 mm — charge max. admissible 7 kN	0,45	0,70	6,7	14 12 005

EXEMPLE D'APPLICATION

05 Roulement à bride

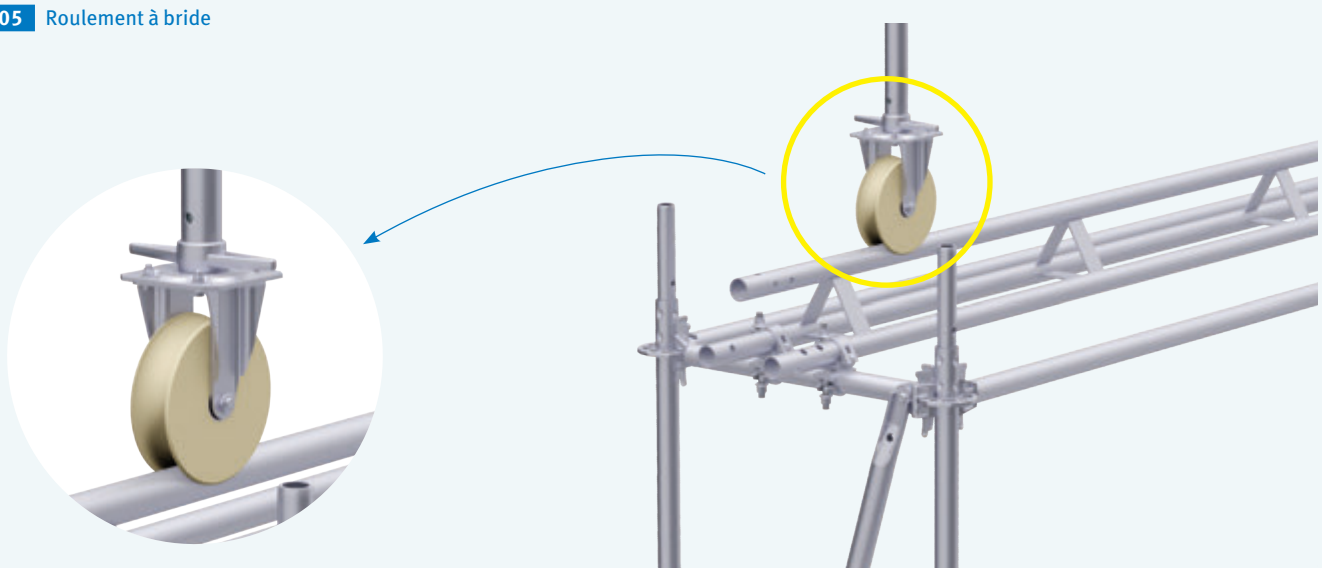

ÉLÉMENTS PORTEURS HORIZONTAUX / PROTECTION LATÉRALE

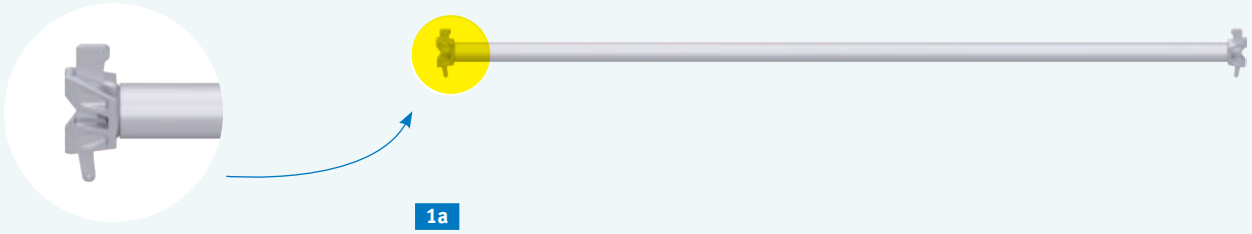

1a

1b

02

03

04

EXEMPLE D'APPLICATION

05 Sécurité de plancher

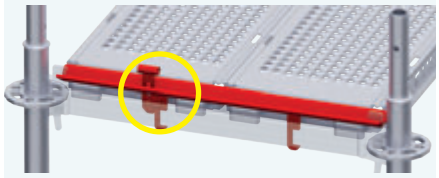

ouvert

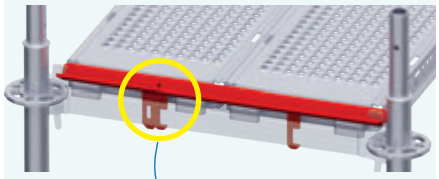

fermé

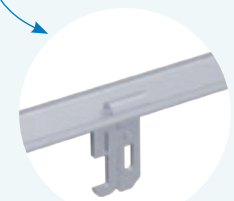

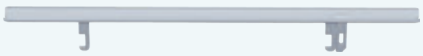

05

REMARQUE applicable à tous les types de support :

VERROUILLAGE À CLAVETTE

Raccord mécanique et adhérent, assemblage sans vis

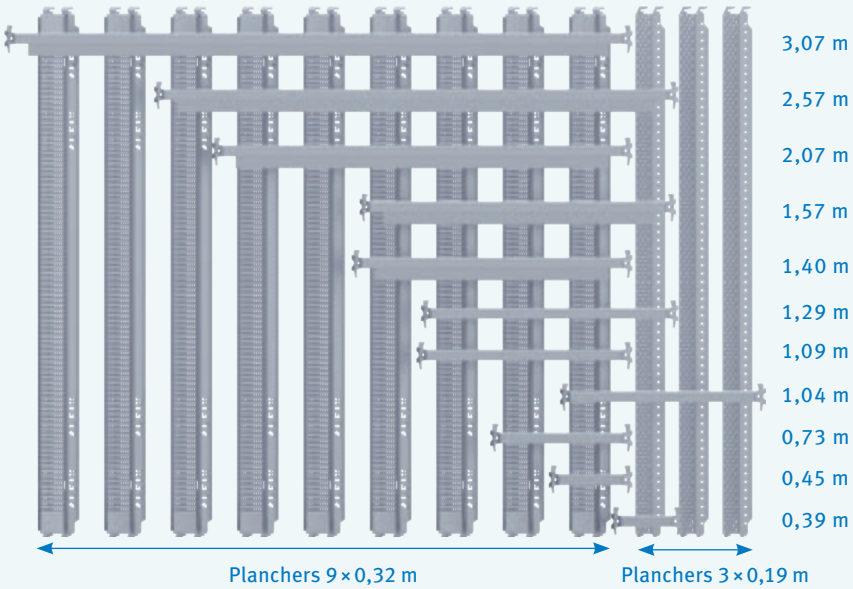

EXEMPLE D'APPLICATION AFFECTATION DES SUPPORTS

Exemple traverse en U 1,57 m : 4 planchers à 0,32 m + 1 plancher à 0,19 m

Remarque : 2 planchers de 0,32 m peuvent être remplacés par 1 plancher de 0,61 m.

FIG.	DÉSIGNATION		DIMENSIONS L/H×l [m]	POIDS env. [kg]	RÉFÉRENCE
01	**Traverse tubulaire*** Tube en acier ø 48,3 mm × 3,2 mm ; galvanisé à chaud — disponible dans différentes longueurs — traverse renforcée pour les charges élevées — utilisation en tant qu'élément de raccord horizontal, protection latérale et, dans sa version renforcée, en tant que support de plancher — marquage couleur de la longueur de travée (voir page 18)	1a Traverse tubulaire	0,36	1,8	40 60 036
			0,39	2,0	40 60 039
			0,45	2,3	40 60 045
			0,73	3,2	40 60 073
			1,04	4,2	40 60 104
			1,09	4,5	40 60 109
			1,29	5,0	40 60 129
			1,40	5,6	40 60 140
			1,57	6,3	40 60 157
			2,07	8,1	40 60 207
			2,57	9,9	40 60 257
			3,07	11,8	40 60 307
			4,14	16,5	40 60 414
		1b Traverse tubulaire , renforcée	1,09	5,9	40 61 109
			1,29	7,1	40 61 129
			1,40	8,0	40 61 140
02	**Traverse tubulaire double*** Tube en acier ø 48,3 mm × 3,2 mm ; galvanisé à chaud — pour une capacité de charge supérieure — logement pour plancher ST avec sécurité intégrée (voir p. 20 - 25)		1,57	9,8	40 61 157
			2,07	12,7	40 61 207
			2,57	16,4	40 61 257
			3,07	19,5	40 61 307
03	**Traverse en U*** ⊕ Acier ; galvanisé à chaud — logement pour plancher doté d'une sécurité antilevage		0,39	1,9	40 65 039
			0,45	2,0	40 65 045
			0,73	3,0	40 65 073
			1,04	4,2	40 65 104
			1,09	4,4	40 65 109
			1,29	5,1	40 65 129
04	**Traverse en U, renforcée*** ⊕ Acier ; galvanisé à chaud		1,40	8,8	40 65 140
			1,57	9,2	40 65 157
			2,07	12,4	40 65 207
			2,57	15,1	40 65 257
			3,07	18,1	40 65 307
05	**Sécurité de plancher** ⊕ Acier ; galvanisé à chaud — Protection antilevage des planchers système posés sur les 03 traverse en U ou les 04 traverse en U renforcée. — profil optimisé et stabilité accrue — nouveau mécanisme de verrouillage (brevet en cours de procédure) En cas d'utilisation de sécurités antilevage dans l'exécution en qualité d'échafaudage de façade (voir exécution de base homologation / Notice de Montage et d'Utilisation), il est possible de renoncer à l'utilisation de traverses tubulaires dans les niveaux de planchers.		0,45	1,0	40 98 045
			0,73	1,6	40 98 073
			1,09	2,3	40 98 109
			1,40	3,0	40 98 140
			1,57	3,3	40 98 157
			2,07	4,4	40 98 207
			2,57	5,4	40 98 257
			3,07	6,4	40 98 307

* voir tableaux des charges, page 43

ÉLÉMENTS PORTEURS HORIZONTAUX / PROTECTION LATÉRALE

EXEMPLE D'APPLICATION
04 POUR TRAVERSE EN U POUR CHANGEMENT DE DIRECTION

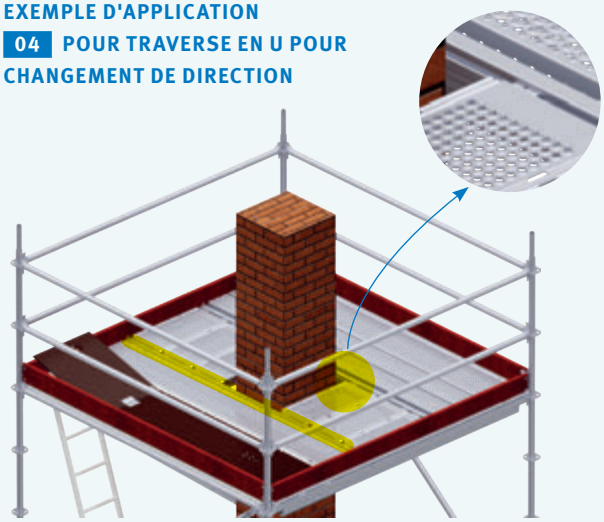

EXEMPLE D'APPLICATION
05 SUPPORT POUR CONSOLE D'ENFONCEMENT

Par étage, on fixe respectivement deux supports de console d'enfoncement au-dessus des planchers à l'aide de vis de serrage. Les supports s'adaptent à tout type de plancher. Leur disposition doit être telle que d'une part la niche puisse être sécurisée par un plancher modulaire, et d'autre part que l'espace latéral de la niche n'excède pas 30 cm conformément à la directive relative aux échafaudages. Aux demi-colliers intégrés dans le support, on fixe des montants verticaux sur deux ou plusieurs étages en fonction de la console d'enfoncement, ces derniers permettant le positionnement des consoles à la bonne hauteur.

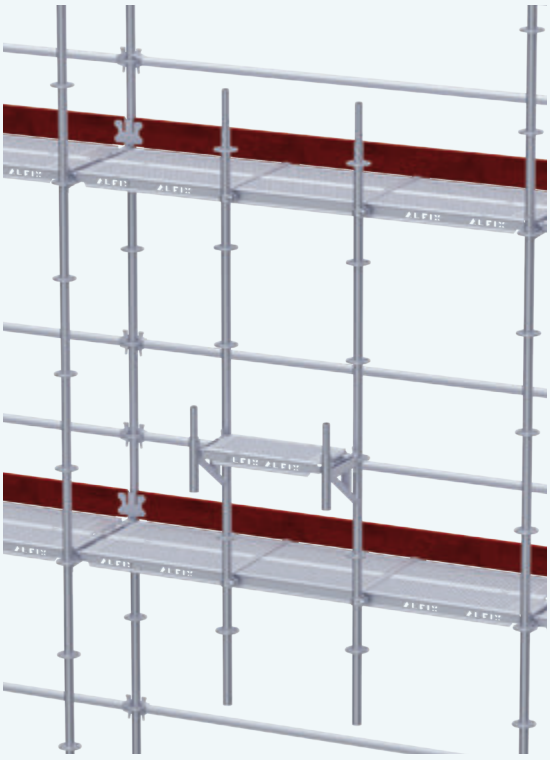

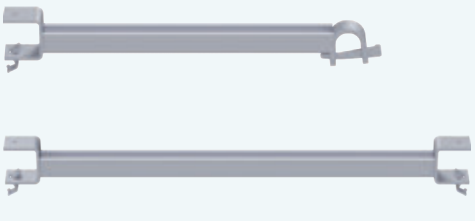

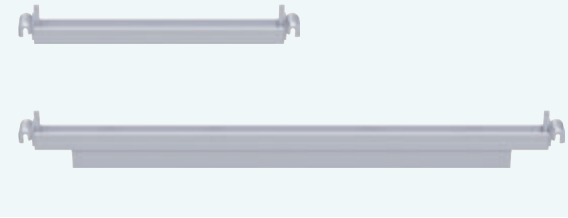

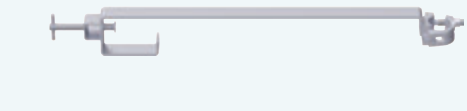

EXEMPLE D'APPLICATION
3a SUPPORT DE PLANCHER d'appui utilisé avec des planchers hors système

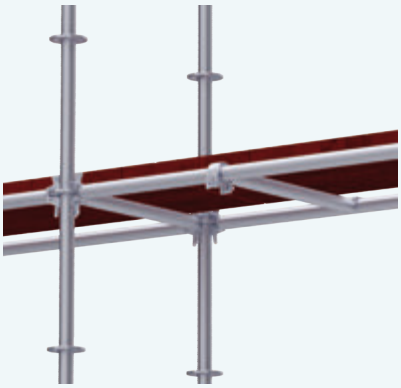

FIG.	DÉSIGNATION		DIMENSIONS L/H×l [m]	POIDS env. [kg]	RÉFÉRENCE
01	**Support de plancher intermédiaire** Acier ; galvanisé à chaud — pour planchers avec suspension pour tube rond (ST)	1a Version de plancher à tube une extrémité avec appui pour traverse tubulaire, une extrémité à fixer sur le plancher en acier	0,32	2,8	40 53 032
			0,64	3,9	40 53 064
			0,96	5,1	40 53 096
		1b Version de plancher à plancher Fixation des deux extrémités aux planchers en acier	0,32	3,1	40 51 032
			0,64	4,2	40 51 064
			0,96	5,4	40 51 096
02	**Support de plancher intermédiaire en U** Acier ; galvanisé à chaud — pour planchers systèmes	2a Version de plancher à tube une extrémité avec appui pour traverse tubulaire, une extrémité à fixer sur le plancher en acier	0,32	2,7	40 54 032
			0,64	4,0	40 54 064
			0,96	5,0	40 54 096
		2b Version de plancher à plancher ⊕ Fixation des deux extrémités aux planchers en acier	0,32	3,0	40 52 032
			0,64	4,1	40 52 065
			0,96	5,2	40 52 097
03	**Support de plancher d'appui** ⊕ Acier ; galvanisé à chaud — pour l'appui des deux extrémités sur une traverse tubulaire — à utiliser de préférence pour les planchers hors système ou pour la réalisation d'ouvertures dans le plancher en employant des planchers ST — utilisation également en tant que protection latérale — respecter la charge linéaire admissible	3a Exécution ST pour planchers avec suspension pour tube = ST	0,73	3,4	40 50 073
			1,09	4,7	40 50 109
			1,57	7,8	40 50 157
			2,07	9,9	40 50 207
			2,57	12,1	40 50 257
			3,07	14,6	40 50 307
		3b Exécution pour profilé en U pour planchers systèmes	0,73	3,0	40 55 073
			1,09	4,1	40 55 109
04	**Traverse en U pour changement de direction** ⊕ — pour l'assemblage perpendiculaire de planchers systèmes dans une même travée	4a Traverse en U pour changement de direction	0,73	3,1	40 63 073
			1,09	4,3	40 63 109
		4b Traverse en U pour changement de direction, renforcée	1,40	8,7	40 63 140
			1,57	9,8	40 63 157
			2,07	13,0	40 63 207
			2,57	16,2	40 63 257
			3,07	19,4	40 63 307
05	**Support de console d'enfoncement** ⊕ avec demi-raccord intégré — pour tous les systèmes d'échafaudage jusqu'à une classe de largeur W06 et W09		0,70	2,3	14 51 060
			1,00	2,9	14 51 100
06	**Élément de départ de console d'enfoncement**		0,35	1,7	14 40 000

EXEMPLE D'APPLICATION
2b SUPPORT DE PLANCHER INTERMÉDIAIRE EN U
(version de plancher à plancher) pour appui sur planchers en acier

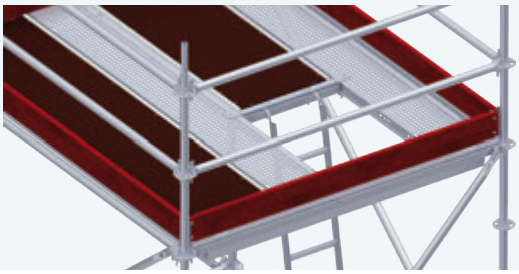

EXEMPLE D'APPLICATION 3a SUPPORT DE PLANCHER
d'appui permettant la formation d'un passage grâce au recourt à des planchers plus courts dans une travée plus longue

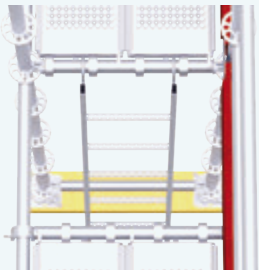

ÉLÉMENTS PORTEURS HORIZONTAUX / PROTECTION LATÉRALE

01

02

03

04

enroulé

EXEMPLE D'APPLICATION

01 **PLINTHE** avec planchers système

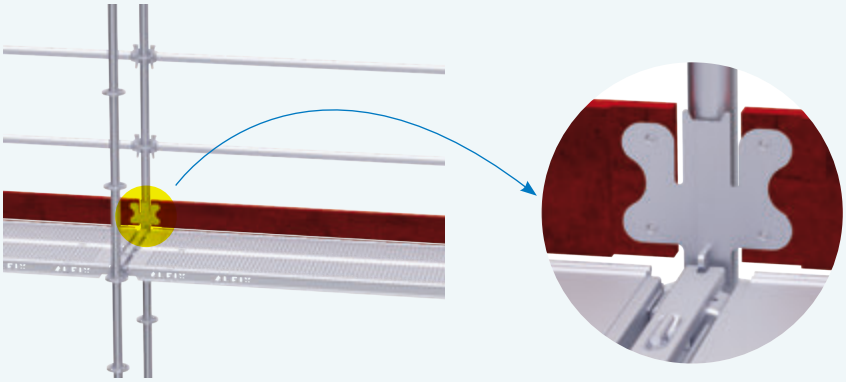

05

EXEMPLE D'APPLICATION
ÉCHAFAUDAGE DE FAÇADE ALFIX MODUL MULTI

01 **PLINTHE** en bois
04 **FILET DE PROTECTION**
05 **GARDE-CORPS DOUBLE D'EXTRÉMITÉ**

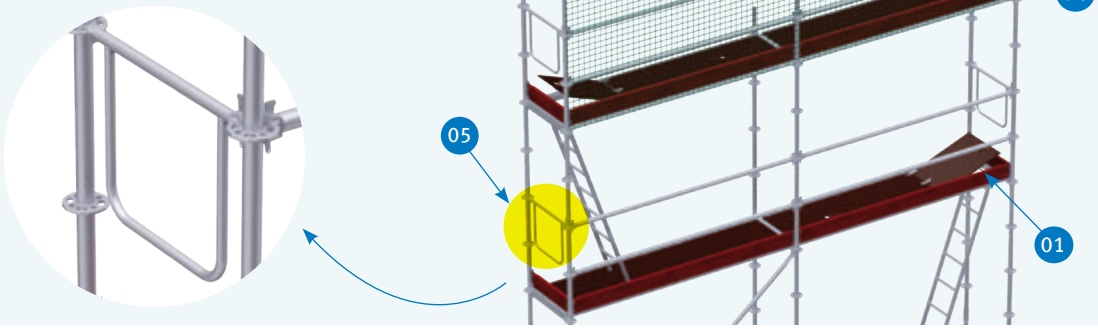

FIG.	DÉSIGNATION	DIMENSIONS L/H×l [m]	POIDS env. [kg]	RÉFÉRENCE
01	**Plinthe en bois** ⊕ avec ferrures intégrées ; hauteur 15 cm — imprégnée — utilisation avec les planchers système (traverse en U) et planchers ST (suspension pour tube) — suspension des plinthes entre montant vertical et clavette	0,73	1,6	40 95 073
		1,09	2,3	40 95 109
		1,29	2,7	40 95 129
		1,40	3,0	40 95 140
		1,57	3,3	40 95 157
		2,07	4,2	40 95 207
		2,57	5,3	40 95 257
		3,07	6,3	40 95 307
		4,14	8,1	40 95 414
02	**Plinthe en acier** hauteur 15 cm — utilisation avec les planchers systèmes (traverse en U) et planchers ST (suspension pour tube) — suspension des plinthes entre montant vertical et clavette — pour exigences particulières, p. ex. échafaudage industriel (inflammabilité)	0,73	1,6	40 96 073
		1,09	2,3	40 96 109
		1,29	2,7	40 96 129
		1,40	2,9	40 96 140
		1,57	3,3	40 96 157
		2,07	4,3	40 96 207
		2,57	5,3	40 96 257
		3,07	6,3	40 96 307
03	**Plinthe transversale ST en bois** avec ferrures intégrées ; hauteur 15 cm — imprégnée — utilisation avec les planchers ST (suspension pour tube) — suspension des plinthes entre montant vertical et clavette	0,73	1,8	40 97 073
		1,04	2,4	40 97 104
		1,09	2,5	40 97 109
		1,29	2,9	40 97 129
		1,40	3,1	40 97 140
		1,57	3,5	40 97 157
		2,07	4,5	40 97 207
		2,57	5,5	40 97 257
		3,07	6,5	40 97 307
04	**Filet de protection*** hauteur 2,00 m ; vert ; largeur de maille 100 mm — fourni avec traverse tubulaire (pour le haut), tube d'aluminium 40 mm (pour le bas), raccord tube pour le prolongement par travée et 2 cordes de fixation (pour les côtés gauche et droit)	2,07	13,0	40 76 207
		2,57	14,0	40 76 257
		3,07	15,0	40 76 307
05	**Garde-corps double d'extrémité** Tube en acier ø 33,7 mm ; galvanisé à chaud — utilisation en tant que protection frontale pour l'échafaudage MODUL	0,73	3,5	40 62 073
		1,09	4,2	40 62 109

*Vous trouverez également des filets de fournisseurs tiers en alternative dans le catalogue d'accessoires ALFIX

ÉLÉMENTS PORTEURS HORIZONTAUX / PROTECTION LATÉRALE

1b

02

03

04

EXEMPLE D'APPLICATION

04 MONTANT DE GARDE-CORPS VOLANT
05 GARDE-CORPS TÉLESCOPIQUE VOLANT

— dispositif de sécurité pour le montage/démontage de l'échafaudage
— utilisable avec tous les systèmes d'échafaudage compatibles
— concernant l'utilisation dans les règles de l'art, voir la notice de montage et d'utilisation (NMU) ou les directives de la caisse d'assurance professionnelle allemande BG Bau

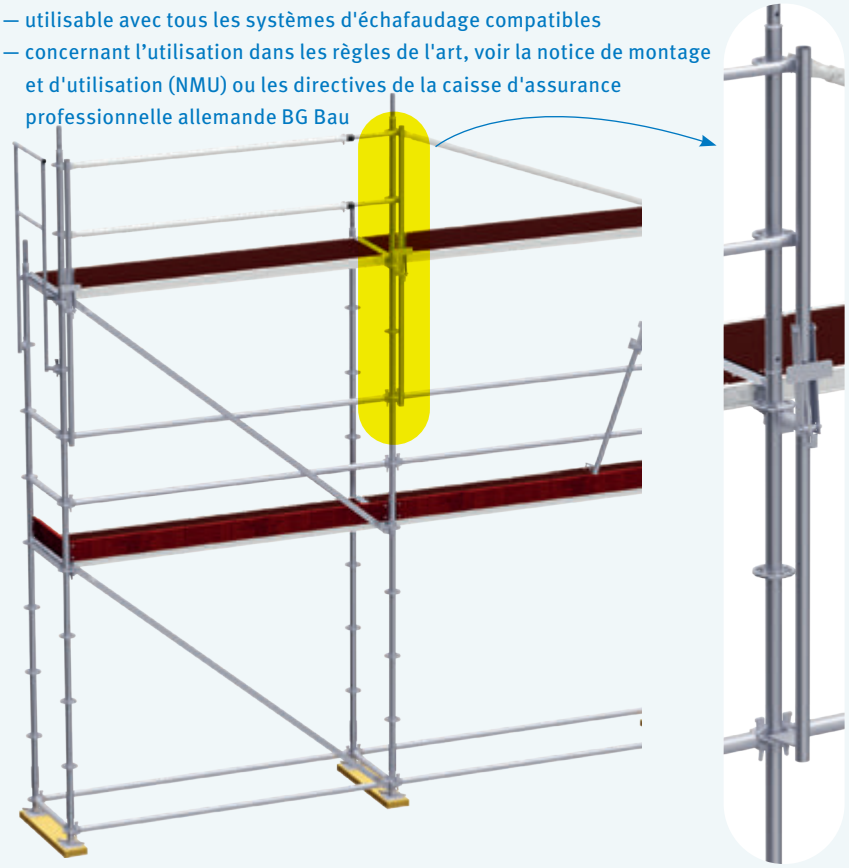

05

FIG.	DÉSIGNATION		DIMENSIONS L/H×l [m]	POIDS env. [kg]	RÉFÉRENCE
01	**Casque avec jugulaire**	1a blanc		0,4	37 50 018
		1b jaune		0,4	37 50 024
02	**Sacoche à outils pour clé à cliquet d'échafaudage** — fournie avec axe Pivot Link™ intégré pour la fixation sécurisée à la sangle antichute				37 50 017
03	**Équipement de protection individuelle (EPI) contre les chutes de hauteur** EN 354 / 355 / 361 / 363 ; longes compatibles arêtes vives — sangle Revolution R2 Scaff ; 2,50 m ; longe Manyard Edge — fourni avec axe Pivot Link™ intégré à hauteur de taille pour la fixation sécurisée d'accessoires, p. ex. 02 de la sacoche à outils				37 67 009
04	**Montant de garde-corps volant** ⊕ Acier ; galvanisé à chaud			6,8	40 78 000
05	**Garde-corps télescopique volant** Aluminium et acier galvanisé à chaud — fourni avec goupille de sécurité à fermeture à encliquetage, en tant que sécurité de transport		2,50 – 3,07	7,9	14 43 200

EXEMPLE D'APPLICATION

04 MONTANT DE GARDE-CORPS VOLANT

— auto-verrouillage lors du montage
— avec déverrouillage pratique au pied

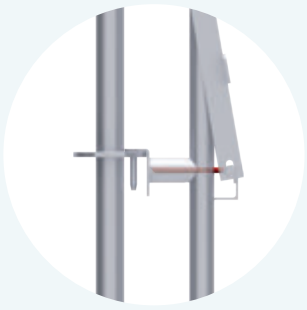

ouvert

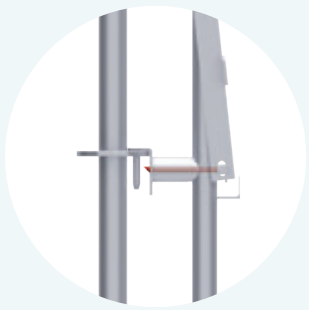

fermé

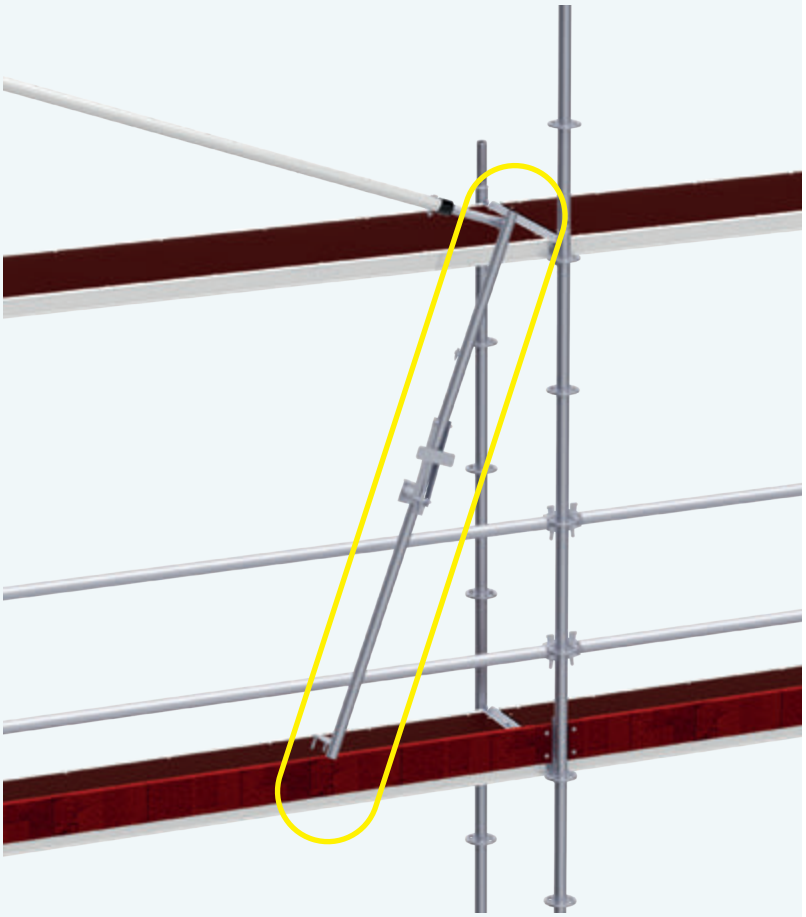

RENFORTS EN DIAGONALE

Diagonales verticales

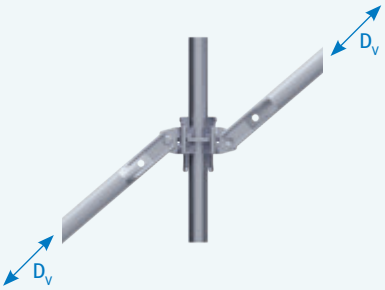

Longueurs de travée différentes
Marquage couleur de la longueur de travée respective :

0,73 m	1,09 m	1,29 m	1,40 m
1,57 m	2,07 m	2,57 m	3,07 m

Marquage de la hauteur de construction par bandes (jusqu'à 4 bandes) sur l'étiquette apposée sur l'élément

2,00 m
1,50 m
1,00 m
0,50 m

01 DIAGONALES VERTICALES
32 dimensions de diagonale possibles
Autres dimensions disponibles sur demande

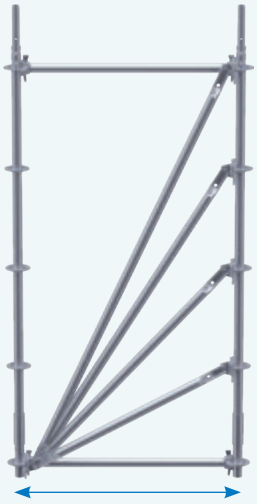

Largeur de travée
0,73 m; 1,09 m; 1,29 m; 1,40 m;
1,57 m; 2,07 m; 2,57 m; 3,07 m

Étiquette apposée, sur les traverses tubulaires, permettant l'identification simple de la longueur de travée et, sur les diagonales, pour l'identification de la longueur de travée et de la hauteur de construction.

Diagonales horizontales

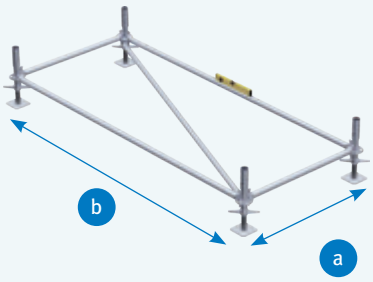

Pour l'ajustement perpendiculaire de l'échafaudage Modul et le renforcement horizontal des échafaudages intérieurs orientés surface

a 0,73 – 3,07 m
b 0,73 – 3,07 m

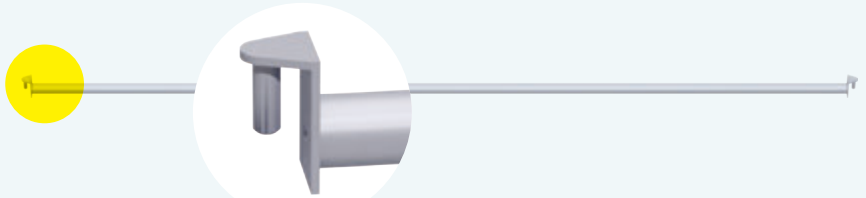

02

03

FIG.	DÉSIGNATION		DIMENSIONS L/H×l [m]	POIDS env. [kg]	RÉFÉRENCE
01	**Diagonale verticale*** Tube en acier 48,3 × 2,7 mm ; galvanisé à chaud — avec dispositif de clavette pour un assemblage mécanique et adhérent — assemblage sans vis — assure le renfort de l'échafaudage de base	pour hauteur de travée de 2,00 m	0,73	7,5	40 21 200
			1,09	7,8	40 22 200
			1,40	8,3	40 23 200
			1,57	8,8	40 24 200
			2,07	9,7	40 25 200
			2,57	10,9	40 26 200
			3,07	12,2	40 27 200
		pour hauteur de travée de 1,50 m	1,57	7,7	40 24 150
			2,07	8,8	40 25 150
			2,57	10,0	40 26 150
			3,07	11,0	40 27 150
		pour hauteur de travée de 1,00 m	1,57	6,5	40 24 100
			2,07	7,8	40 25 100
			2,57	9,0	40 26 100
			3,07	10,3	40 27 100
		pour hauteur de travée de 0,50 m	1,57	6,0	40 24 050
			2,07	7,4	40 25 050
			2,57	8,8	40 26 050
	Dimensions spéciales possibles		3,07	10,0	40 27 050
02	**Diagonale horizontale** ⊕ Tube en acier ø 42,4 × 2 mm ; galvanisé à chaud — livraison possible de toutes les combinaisons [longueur de travée] x [largeur de travée] ! — assemblage sans vis, par goupille — renfort des niveaux horizontaux pour les échafaudages sans plancher	pour longueur de travée de 2,07 m	0,73	4,8	40 45 073
			1,09	5,0	40 45 109
		pour longueur de travée de 2,57 m	0,73	6,0	40 46 073
			1,09	6,3	40 46 109
		pour longueur de travée de 3,07 m	0,73	6,6	40 47 073
			1,09	7,8	40 47 109
03	**Support diagonal horizontal** Tube en acier 48,3 × 3,2 mm ; galvanisé à chaud — disponible dans différentes longueurs — avec dispositif de clavette pour un assemblage mécanique et adhérent — assemblages sans vis — renfort des niveaux horizontaux pour les échafaudages intérieurs		1,57 × 1,57	8,5	40 44 158
			2,07 × 2,07	10,8	40 45 208
			2,57 × 2,57	13,3	40 46 258
			3,07 × 3,07	15,5	40 47 308

*Voir les valeurs statiques dans les tableaux des charges, page 43

PLANCHERS / PLANCHERS À TRAPPES

01

02

03

04

05

06

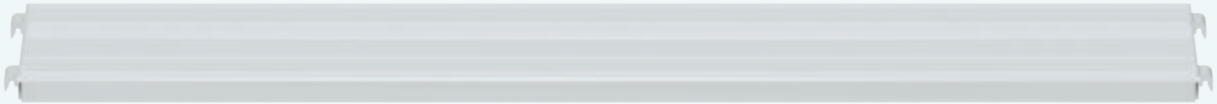

07

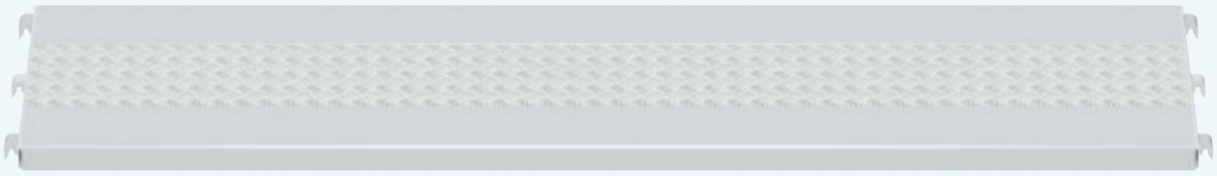

FIG.	DÉSIGNATION	CLASSE DE CHARGE*	DIMENSIONS L/H×l [m]	POIDS env. [kg]	RÉFÉRENCE
01	**Plancher en acier ; 0,32 m** galvanisé à chaud ; perforé — capacité de charge élevée ; surface antidérapante	6	0,73 × 0,32	5,6	12 21 073
		6	1,09 × 0,32	8,1	12 21 109
		6	1,40 × 0,32	10,0	12 21 140
		6	1,57 × 0,32	11,4	12 21 157
		6	2,07 × 0,32	13,7	12 21 207
		5	2,57 × 0,32	17,1	12 21 257
		4	3,07 × 0,32	20,5	12 21 307
		3	4,14 × 0,32	32,1	12 21 414
02	**Plancher en acier ST ; 0,32 m** galvanisé à chaud ; perforé — avec sécurité de plancher intégrée — avec suspension pour appui sur tube	6	0,73 × 0,32	6,1	40 20 073
		6	1,09 × 0,32	8,6	40 20 109
		6	1,40 × 0,32	10,5	40 20 140
		6	1,57 × 0,32	11,9	40 20 157
		6	2,07 × 0,32	14,2	40 20 207
		5	2,57 × 0,32	17,6	40 20 257
		4	3,07 × 0,32	20,9	40 20 307
03	**Plancher en bois ; 0,32 m** — imprégné — collage au moins triple — épaisseur : 48 mm — extrémités munies de pièces d'accrochage système en acier	6	0,73 × 0,32	6,0	12 31 073
		6	1,09 × 0,32	8,6	12 31 109
		6	1,57 × 0,32	11,0	12 31 157
		5	2,07 × 0,32	14,5	12 31 207
		4	2,57 × 0,32	18,6	12 31 257
		3	3,07 × 0,32	23,0	12 31 307
04	**ALBLITZ Cadre de plancher ; 0,60 m** Aluminium ; revêtement contreplaqué bakélisé — poids faible — planchers échangeables	3	1,57 × 0,60	11,3	12 90 157
		3	2,07 × 0,60	14,5	12 90 207
		3	2,57 × 0,60	17,5	12 90 257
		3	3,07 × 0,60	20,7	12 90 307
05	**Cadre de plancher ST ; 0,60 m/ 0,32 m** Aluminium ; revêtement contreplaqué bakélisé — poids faible — largeur standard : 60 cm — suspension et planchers échangeables — avec suspension pour appui sur tube	3	1,57 × 0,60	13,3	41 60 157
		3	2,07 × 0,60	16,3	41 60 207
		3	2,57 × 0,60	19,4	41 60 257
		3	3,07 × 0,60	22,5	41 60 307
		3	4,14 × 0,32	20,7	41 61 414
06	**Plancher tout aluminium ; 0,32 m** — plancher entièrement en aluminium ; hauteur de profilé : 48 mm — composé de profilés creux avec rainures longitudinales antidérapantes — bourrelet facilitant l'empilage — bourrelet d'empilage orienté vers le bas, empêchant toute accumulation d'eau et de verglas	6	1,09 × 0,32	4,7	12 11 109
		6	1,57 × 0,32	6,5	12 11 157
		6	2,07 × 0,32	8,4	12 11 207
		5	2,57 × 0,32	10,3	12 11 257
		4	3,07 × 0,32	12,2	12 11 307
		3	4,14 × 0,32	16,3	12 11 414
07	**Plancher léger ALBLITZ ; 0,60 m** — hauteur de profilé : env. 50 mm — combinaison de profilés creux et de tôle d'aluminium larmée — surface antidérapante, planchers facilement empilables et très légers — avec perçage frontal Ø 16 mm pour transport vertical au moyen de crochets	4	1,57 × 0,60	11,5	12 13 157
		4	2,07 × 0,60	16,7	12 13 207
		4	2,57 × 0,60	18,0	12 13 257
		3	3,07 × 0,60	21,5	12 13 307

Délai de livraison sur demande

* Vous trouverez une vue d'ensemble des classes de charge à la rubrique « Détails techniques », aux pages 42 - 45.

PLANCHERS / PLANCHERS À TRAPPES

1a

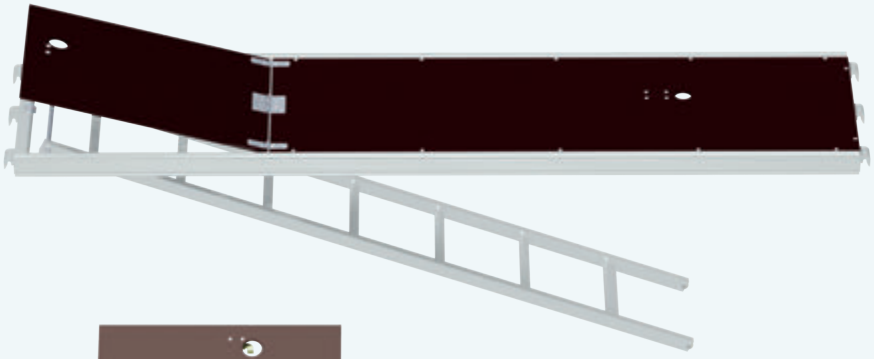

1b

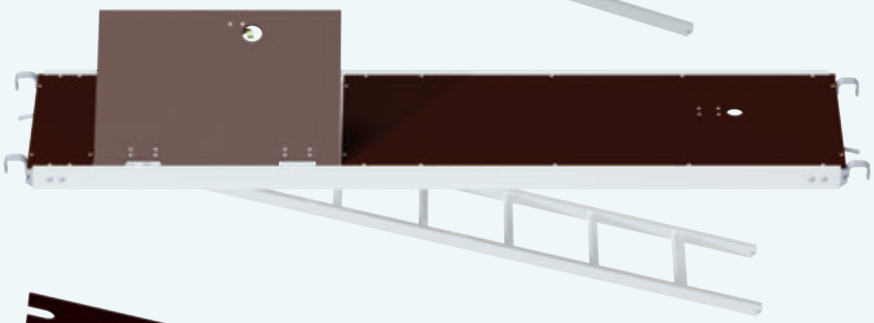

1c

1d

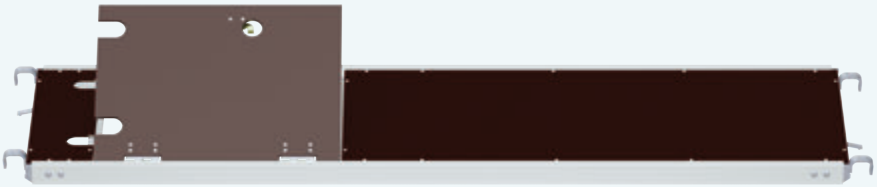

2a

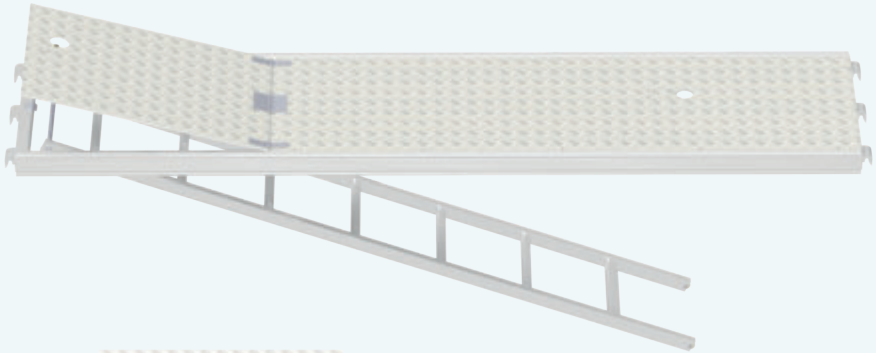

2b

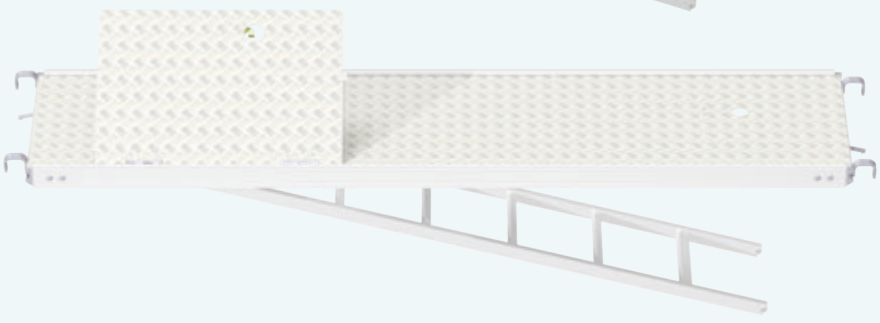

PLANCHERS À TRAPPE ET CADRES POUR PLANCHER

Les cadres pour plancher possèdent dans l'extrémité de tête 1 perçage, les planchers à trappes respectivement 2 perçages (Ø 16 mm). Cela permet une meilleure différenciation à l'état empilé. En outre, ce perçage peut être utilisé pour le transport vertical, par ex. à l'aide d'un crochet de charge.

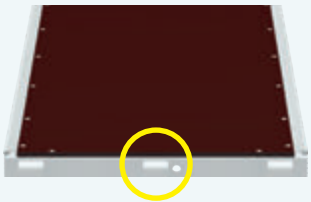

Cadre pour plancher

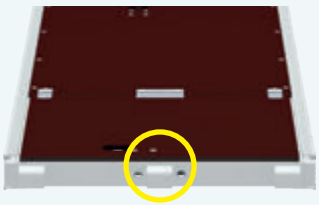

Plancher à trappe

REMARQUE

Les escaliers sont à privilégier lorsque des travaux de grande envergure sont réalisés, que le transport des matériaux s'effectue par l'accès à l'échafaudage ou que la hauteur de l'échafaudage dépasse 10 m !

TIPP

Plancher à trappe sans échelle : avec évidements dans la trappe pour la suspension d'échelles d'étage séparées (voir pages 36/37), spécialement conçu pour l'utilisation de montées d'échelles ≤ 2,07 m.

FIG.	DÉSIGNATION	CLASSE DE CHARGE*	DIMENSIONS L/H×l [m]	POIDS env. [kg]	RÉFÉRENCE
01	**Plancher à trappe en contreplaqué bakélisé ; 0,60 m** Aluminium ; revêtement contreplaqué bakélisé – suspension et revêtement échangeables – verrouillage des échelles et trappes pratique et fiable				
1a	Exécution avec échelle	3	2,57 × 0,60	22,0	12 91 257
	– avec suspension système	3	3,07 × 0,60	25,2	12 91 307
1b	Exécution ST avec échelle	3	2,57 × 0,60	28,5	41 63 257
	– avec suspension pour appui sur tube rond et sécurité du plancher intégrée – trappe décalée avec marche palière	3	3,07 × 0,60	31,5	41 63 307
1c	Exécution sans échelle	3	2,07 × 0,60	14,5	12 92 207
	– avec suspension système	3	2,57 × 0,60	17,8	12 92 257
	– avec évidement pour échelle d'étage (voir pages 36/37)	3	3,07 × 0,60	21,0	12 92 307
1d	Exécution ST sans échelle	3	1,57 × 0,60	16,2	41 63 158
	– avec suspension pour appui sur tube rond et sécurité du plancher intégrée	3	2,07 × 0,60	19,0	41 63 208
	– trappe décalée avec marche palière – avec évidement pour échelle d'étage (voir pages 36/37)	3	2,57 × 0,60	25,0	41 63 258
		3	3,07 × 0,60	28,0	41 63 308
02	**Plancher à trappe en tôle larmée ; 0,60 m** Aluminium ; revêtement tôle larmée – particulièrement durable et résistant aux intempéries – exécution entièrement en aluminium répondant à des exigences particulières, p. ex. pour les échafaudages industriels (inflammabilité)				
2a	Exécution avec échelle	3	2,57 × 0,60	26,0	12 94 257
	– avec suspension système	3	3,07 × 0,60	30,0	12 94 307
2b	Exécution ST avec échelle	3	2,57 × 0,60	29,0	41 67 257
	– trappe décalée avec marche palière – avec suspension pour appui sur tube rond et sécurité du plancher intégrée	3	3,07 × 0,60	32,0	41 67 307
2c	Exécution sans échelle	3	2,07 × 0,60	18,0	12 95 207
	– avec évidement pour échelle d'étage (voir pages 36/37) (sans fig.)	3	2,57 × 0,60	22,0	12 95 257
		3	3,07 × 0,60	26,0	12 95 307

* Vous trouverez une vue d'ensemble des classes de charge à la rubrique « Détails techniques », aux pages 42 - 45.

EXEMPLE D'APPLICATION ALBLITZ PLANCHER À TRAPPE, TÔLE LARMÉE

En général, les planchers à trappe sont montés les uns au-dessus des autres, en alternant le sens d'ouverture. Il convient de prévoir un plancher système au niveau inférieur. Celui-ci servira de surface de base pour monter la première échelle d'étage.

VUE DÉTAILLÉE ALBLITZ PLANCHER À TRAPPE TÔLE LARMÉE

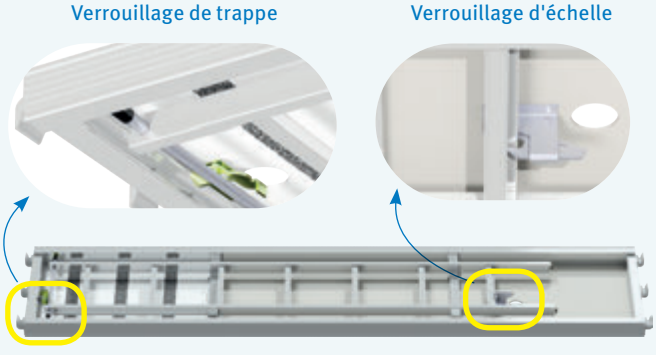

PLANCHERS / PLANCHERS À TRAPPES

EXEMPLE D'APPLICATION
03 PLANCHE EN ACIER
avec goupille de sécurité et tige à ressort

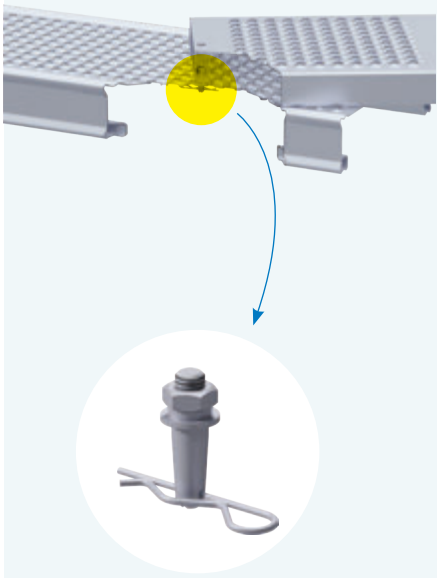

Empilage parfait des planchers

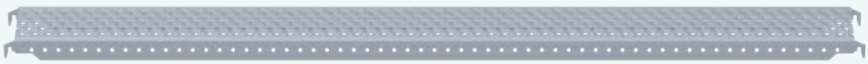

01

02

03

04

05

06

EXEMPLE D'APPLICATION
05 PLANCHER D'ANGLE RÉGLABLE

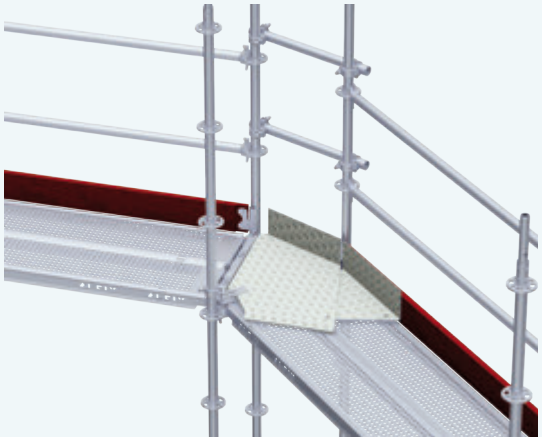

EXEMPLE D'APPLICATION
06 PLANCHER D'ANGLE

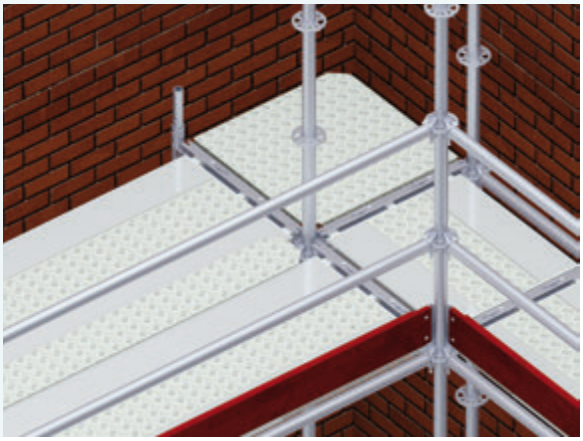

FIG.	DÉSIGNATION	CLASSE DE CHARGE*	DIMENSIONS L/H×l [m]	POIDS env. [kg]	RÉFÉRENCE
01	**Plancher intermédiaire en acier** galvanisé à chaud — plancher permettant de compenser les différentes largeurs de plancher — nécessaire principalement pour les échafaudages intérieurs	6	1,57 × 0,19	8,6	12 25 157
		6	2,07 × 0,19	11,2	12 25 207
		5	2,57 × 0,19	13,9	12 25 257
		4	3,07 × 0,19	16,5	12 25 307
02	**Plancher intermédiaire ST en acier** — avec suspension pour appui sur tube et sécurité de plancher intégrée	6	1,57 × 0,19	9,2	40 30 157
		6	2,07 × 0,19	11,8	40 30 207
		5	2,57 × 0,19	14,5	40 30 257
		4	3,07 × 0,19	17,1	40 30 307
03	**Planche en acier** ⊕ avec goupille de sécurité et tige à ressort — recouvrement et fermeture de coins et autres ouvertures inhérentes à la construction — appui uniquement sur des planchers en acier — veillez à la longueur de recouvrement (250 mm) ! — hauteur de construction : 45 mm	4	1,00 × 0,30	5,5	12 24 100
		4	1,50 × 0,30	8,0	12 24 150
		3	2,00 × 0,30	10,5	12 24 200
		3	2,50 × 0,30	12,8	12 24 250
04	**Tige ressort** Acier ; galvanisé — pièce de rechange pour pos. 3			0,03	73 04 006
05	**Plancher d'angle, réglable** ⊕ en tôle d'aluminium larmée ; avec plinthe intégrée — réglable pour des angles de 45° à 90°		0,60	10,6	40 91 001
06	**Plancher d'angle** ⊕ Acier ; galvanisé à chaud — solution système pour les coins côté intérieur		0,39 × 0,39	6,9	40 91 039
			0,73 × 0,73	20,2	40 91 073

* Vous trouverez une vue d'ensemble des classes de charge à la rubrique « Détails techniques », aux pages 42 - 45.

LE CATALOGUE EN LIGNE
https://www.alfix-systems.com/en/shop

CONSOLES

1c

1d

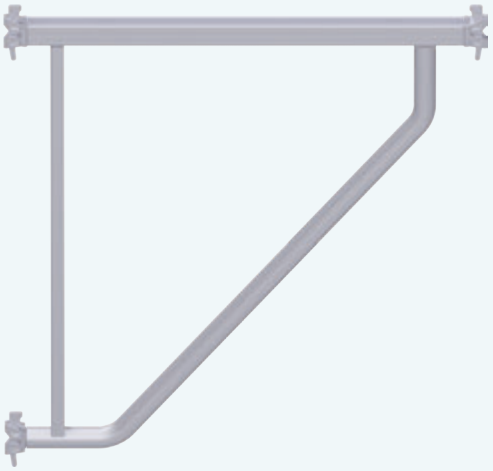

03

02

04

EXEMPLE D'APPLICATION

04 MONTANT DE CONSOLE

permet de former des saillies comme alternative aux consoles

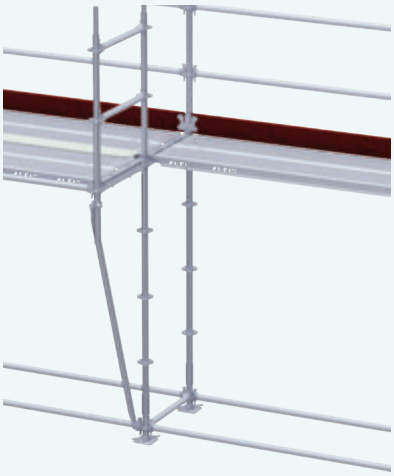

5a

5b

6a

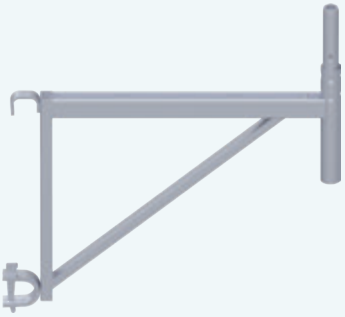

6b

FIG.	DÉSIGNATION		DIMENSIONS L/H×l [m]	POIDS env. [kg]	RÉFÉRENCE
01	**Console** Acier ; galvanisé à chaud — permet l'élargissement ou l'extension de l'échafaudage vers l'intérieur ou l'extérieur — avec profilé en U pour planchers systèmes — sécurité de plancher, voir pages 10/11	1a (sans fig.)	0,28	3,0	40 10 011
		1b (sans fig.)	0,36	3,9	40 10 000
		1c	0,39	3,9	40 10 008
		1d	0,73	6,4	40 10 006
02	**Console avec 2 dispositifs à clavettes** Acier ; galvanisé à chaud		0,73	5,5	40 10 014
03	**Console** Acier ; galvanisé à chaud — permet l'élargissement ou l'extension de l'échafaudage vers l'intérieur ou l'extérieur — avec profilé en U pour planchers systèmes — sécurité de plancher, voir pages 10/11		1,09	12,0	40 10 012
04	**Montant de console** ⊕ Acier ; galvanisé à chaud — soutien des consoles — montage unilatéral dans le disque perforé		2,05	7,5	40 10 205
05	**Console ST** Acier ; galvanisé à chaud — élargissement de console lors de l'utilisation de planchers ST	5a	0,39	3,8	40 10 009
		5b	0,73	5,8	40 10 013
06	**Console avec suspension pour traverse tubulaire** ⊕ Acier ; galvanisé à chaud — formation de niches au niveau des planchers ou à des hauteurs intermédiaires	6a	0,36	6,0	40 10 030
		6b	0,73	7,5	40 10 035

EXEMPLE D'APPLICATION

6a CONSOLE AVEC SUSPENSION POUR TRAVERSE TUBULAIRE

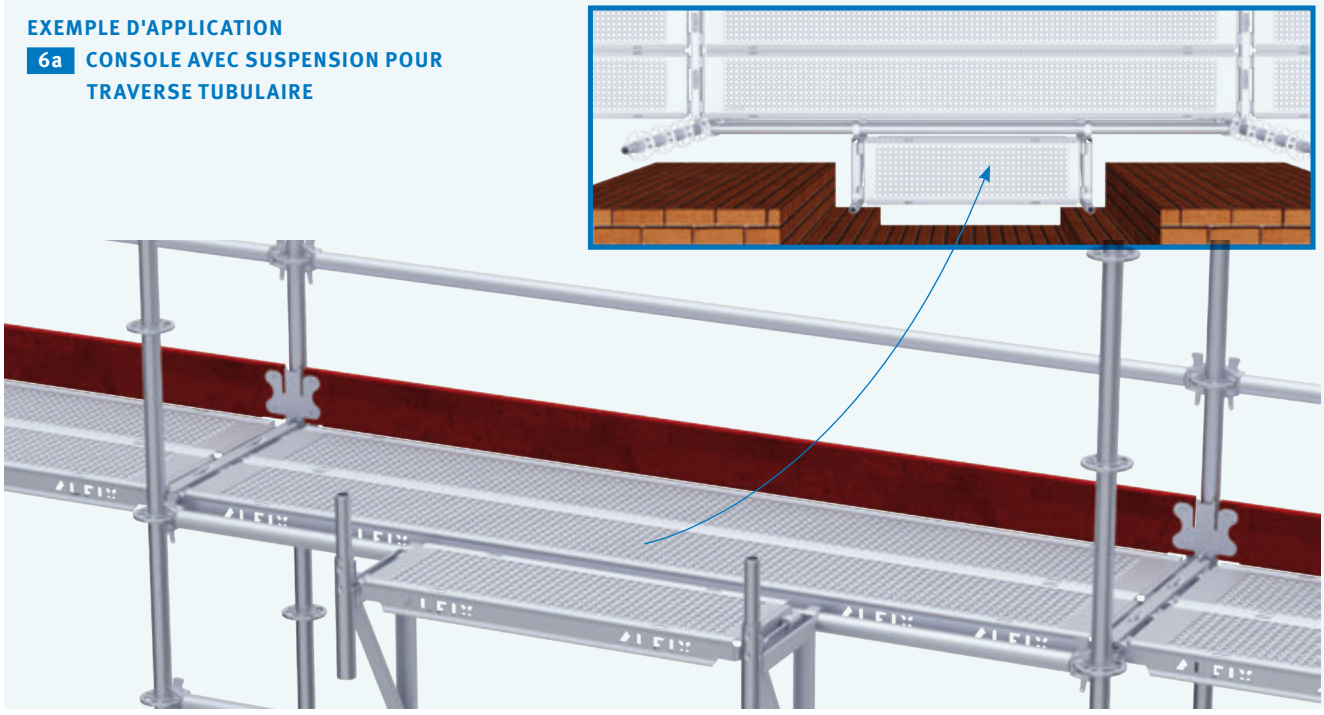

POUTRES EN TREILLIS

EXEMPLE D'APPLICATION
03 RACCORD TUBE
pour traverse en U permettant de réaliser des tunnels piétons de largeurs différentes

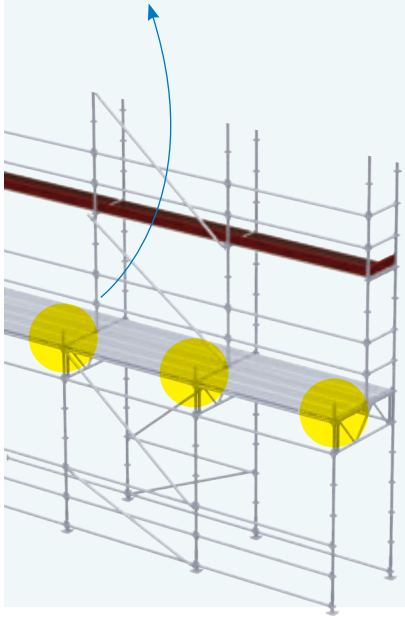

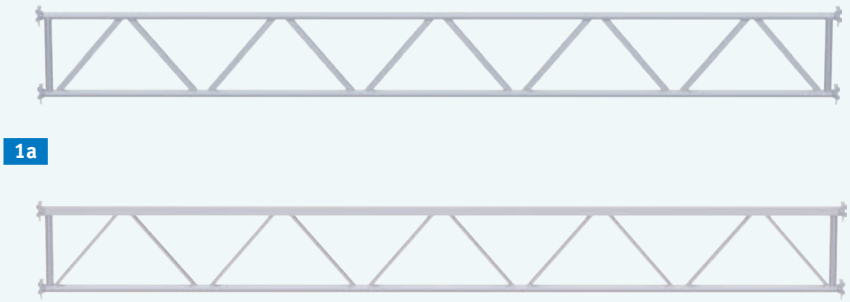

1a

1b

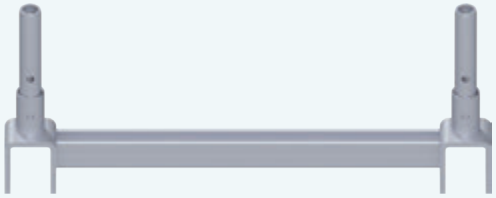

02

03

4a 4b

POUTRES EN TREILLIS RÉPARTITION DES PLANCHERS					
1,57	4 × 0,32 m	1 × 0,19 m	4,14	12 × 0,32 m	1 × 0,19 m
2,07	6 × 0,32 m		5,14	15 × 0,32 m	1 × 0,19 m
2,57	7 × 0,32 m	1 × 0,19 m	6,14	18 × 0,32 m	1 × 0,19 m
3,07	9 × 0,32 m		7,71	23 × 0,32 m	1 × 0,19 m

EXEMPLE D'APPLICATION
01 POUTRES EN TREILLIS et
02 TRAVERSES POUR POUTRES EN TREILLIS
Le montage des planchers s'effectue à l'aide de traverses pour poutres en treillis coulissantes. Ceci permet de monter les planchers en toute sécurité, car ceux-ci peuvent être coulissés sur les poutres en treillis depuis l'échafaudage existant.

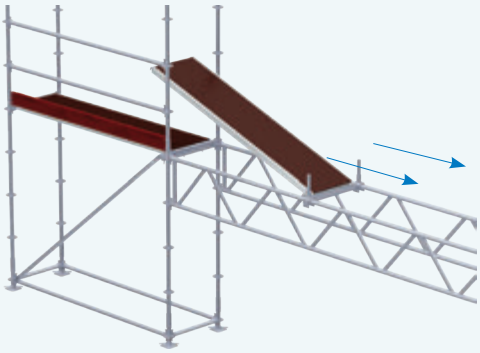

EXEMPLE D'APPLICATION
05 MONTANT DE GARDE-CORPS ST

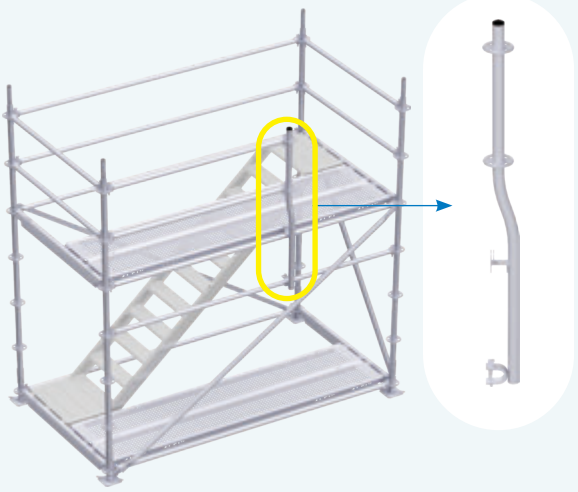

FIG.	DÉSIGNATION		DIMENSIONS L/H×l [m]	POIDS env. [kg]	RÉFÉRENCE
01	**Poutre en treillis*** ⊕ Acier ; galvanisé à chaud — disponible dans toutes les longueurs système de 1,57 m à 7,71 m — utilisation pour les pontages ou les échafaudages de grande surface — raccordement direct au disque perforé avec la clavette (4 dispositifs à clavette) — poutre en treillis avec RT soudé sur demande — pour les vis de sécurité correspondantes, voir la rubrique "Accessoires" p. 40/41				
	1a Poutres en treillis — pour planchers ST (suspension tubulaire) — membrure supérieure et inférieure en tube d'acier 48,3 mm		2,07	25,2	40 70 207
			2,57	30,2	40 70 257
			3,07	35,3	40 70 307
			4,14	46,0	40 70 415
			5,14	50,0	40 70 515
			6,14	60,4	40 70 615
			7,71	77,1	40 70 772
	1b Poutre en treillis en U — membrure supérieure pour la suspension des planchers système — membrure inférieure en tube d'acier 48,3 mm		2,07	25,4	40 71 207
			2,57	29,3	40 71 257
			3,07	31,2	40 71 307
			4,14	40,5	40 71 414
			5,14	50,9	40 71 514
			6,14	61,1	40 71 614
			7,71	75,9	40 71 771
02	**Traverse pour poutre à treillis** ⊕ Acier ; galvanisé à chaud — utilisation sur les poutres à treillis / poutres à treillis en U — utilisation dans les échafaudages de façade pour surmonter des obstacles — protection antilevage avec goupilles de sécurité — sécurité de plancher, voir pages 10/11 — alternative flexible aux poutres à treillis avec RT (raccord tube) soudé		0,73	7,1	40 73 073
			1,09	8,2	40 73 109
03	**Raccord tube pour traverse en U et appui tubulaire** y compris goupille de sécurité ⊕ Acier ; galvanisé à chaud — pose sur des profilés en U ou des tubes — protection antilevage avec goupilles de sécurité		0,4	2,1	41 51 002
04	**Raccord tube pour poutre en treillis** Acier ; galvanisé à chaud — utilisation sur traverses tubulaires ou poutres en treillis avec membrure supérieure tubulaire pour une disposition variable des montants	4a avec raccord	0,3	1,6	41 51 001
		4b avec raccord spécial	0,3	1,5	41 51 007
05	**Montant de garde-corps ST** ⊕ Acier ; galvanisé à chaud — fixation de traverses tubulaires permettant non seulement la protection latérale, mais aussi le passage — avec support de plinthe soudé		1,65	8,1	41 36 165

* Montage des poutres en treillis conformément à l'homologation Z-8.22-906, par dérogation à celle-ci, les applications avec des poutres en treillis doivent être documentées par des calculs statiques se rapportant à l'objet.

ESCALIERS / ÉCHELLES / GARDE-CORPS

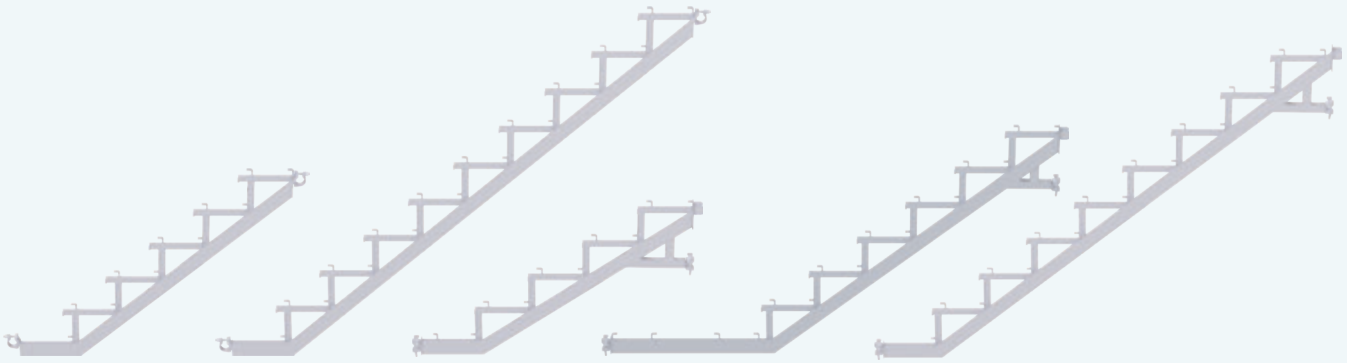

1a 1,57 × 1,00 m 2,57 × 2,00 m **1b** 1,57 × 1,00 m 2,57 x 1,50 m 2,57 × 2,00 m

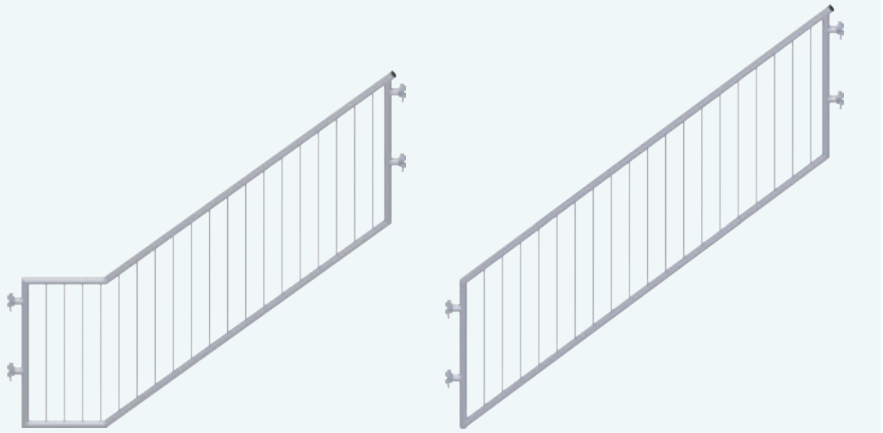

02 2,57 × 1,50 m 2,57 × 2,00 m

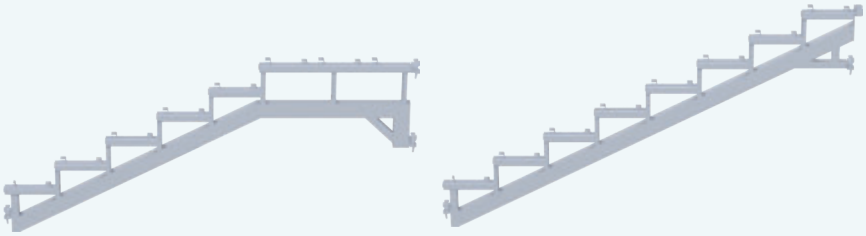

03 2,57 × 1,00 m 2,57 × 1,50 m

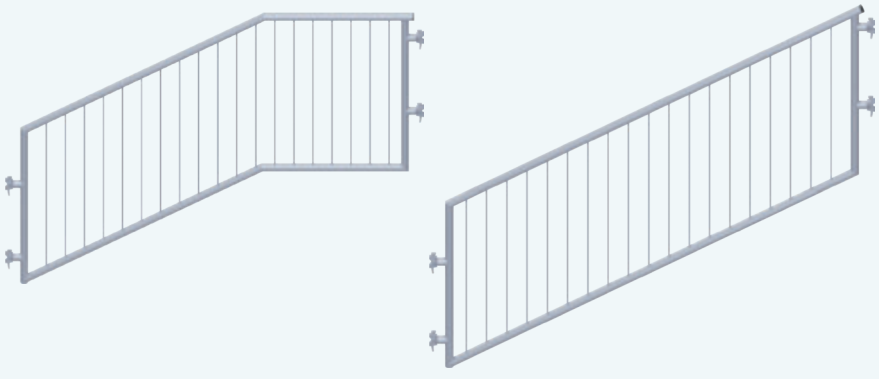

04 2,57 × 1,00 m 2,57 × 1,50 m

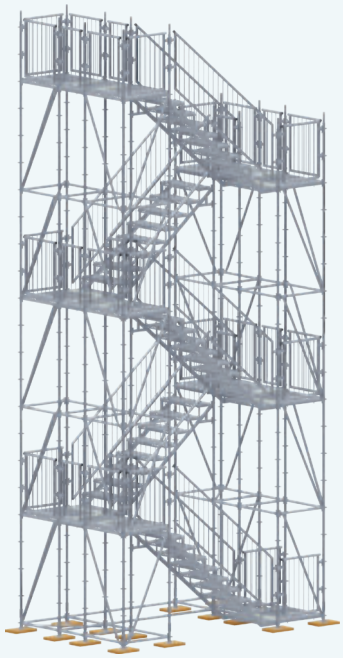

EXEMPLE D'APPLICATION
TOUR D'ESCALIER DE SECOURS 500 kg

— tour d'escaliers à 16 montants avec limons destinés à accueillir les planchers systèmes (p. ex. planchers en acier)
— largeur de marche variable en fonction des applications
— 9 marches de 22 cm chacune, 9 planchers par escalier
— charge max. admissible : 5,0 kN/m²

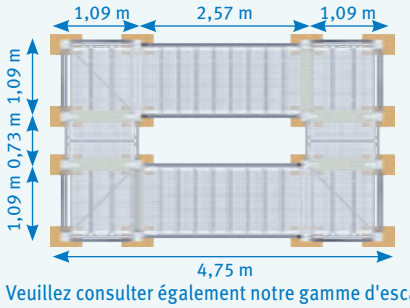

Veuillez consulter également notre gamme d'escaliers et de tours d'escaliers dans le prospectus ALFIX MODUL MULTI consacré aux tours d'escaliers.

FIG.	DÉSIGNATION		DIMENSIONS L/H×l [m]	POIDS env. [kg]	RÉFÉRENCE
01	**Limon** Acier ; galvanisé à chaud ; avec logement pour les planchers système				
	1a avec demi-raccord — charge max. : 200 kg/m² (classe de charge 3)	à gauche	1,57 × 1,00	17,1	41 07 054L
		à droite	1,57 × 1,00	17,1	41 07 054R
		à gauche	2,57 × 1,50	29,6	41 07 058L
		à droite	2,57 × 1,50	29,6	41 07 058R
		à gauche	2,57 × 2,00	28,1	41 07 060L
		à droite	2,57 × 2,00	28,1	41 07 060R
	1b avec assemblages par clavette — charge max. : 500 kg/m² (classe de charge 5)	à gauche	1,57 × 1,00	16,1	41 07 053L
		à droite	1,57 × 1,00	16,1	41 07 053R
		à gauche	2,57 × 1,50	29,3	41 07 059L
		à droite	2,57 × 1,50	29,3	41 07 059R
		à gauche	2,57 × 2,00	27,3	41 07 061L
		à droite	2,57 × 2,00	27,3	41 07 061R
02	**Garde-corps d'escalier, avec sécurité enfant** Acier ; galvanisé à chaud — montage dans des tours d'escaliers jusqu'à 500 kg/m²; avec barreaux verticaux — disponible également sur demande pour toutes les dimensions système — utilisation dans des tours d'escaliers de secours ou autres projets de construction publics		1,57 × 1,00	26,2	41 36 102
			2,57 × 1,50	42,5	41 36 163
			2,57 × 2,00	42,8	41 36 202
03	**Limon** ⊕ Acier ; galvanisé à chaud — avec assemblage par clavette — charge max. 750 kg/m² — avec profilé en U pour planchers systèmes — disponible dans les hauteurs de montage 1,00 m et 1,50 m pour la longueur de travée de 2,57 m		1,57 × 1,00 (sans fig.)	29,4	41 07 066
			2,57 × 1,00	45,4	41 07 063
			2,57 × 1,50	44,4	41 07 065
04	**Garde-corps d'escalier, avec sécurité enfant** Acier ; galvanisé à chaud — montage dans des tours d'escaliers jusqu'à 750 kg/m² — avec barreaux verticaux — disponible également sur demande pour toutes les dimensions systèmes — application dans des tours d'escaliers de secours ou autres projets de construction publics		1,57 × 1,00 (sans fig.)	28,2	41 36 167
			2,57 × 1,00	40,1	41 36 162
			2,57 × 1,50	41,6	41 36 182

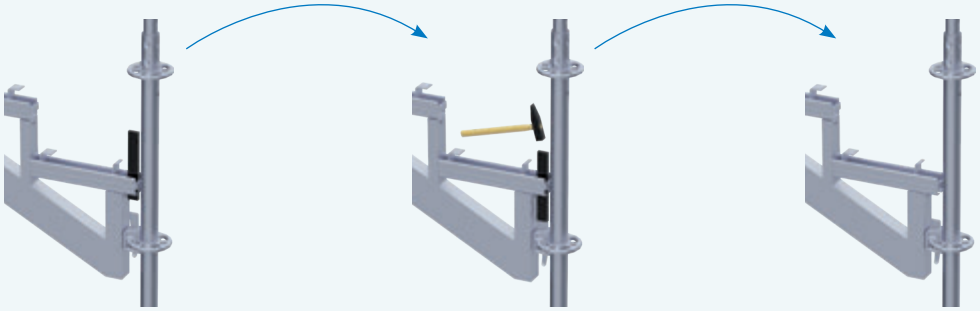

INSTRUCTION DE MONTAGE POUR LES 03 LIMONS 750 kg/m²

Pour bien insérer la clavette dans le nœud Modul par l'orifice prévu à cet effet (10 x 35 mm) du limon, nous vous recommandons d'utiliser un goujon à frapper approprié. Cet outil peut être fourni sur demande.

ESCALIERS / ÉCHELLES / GARDE-CORPS

EXEMPLE D'APPLICATION TOUR D'ESCALIER DE SECOURS 500 / 750 kg

— tour d'escaliers à 16 montants avec des limons destinés à accueillir les planchers systèmes (p. ex. planchers en acier)
— largeur de marche variable jusqu'à 1,57 m (pour des raisons de statique)
— 9 marches de 17 cm chacune, 8 planchers par escalier
— charge max. admissible : 7,5 kN/m²

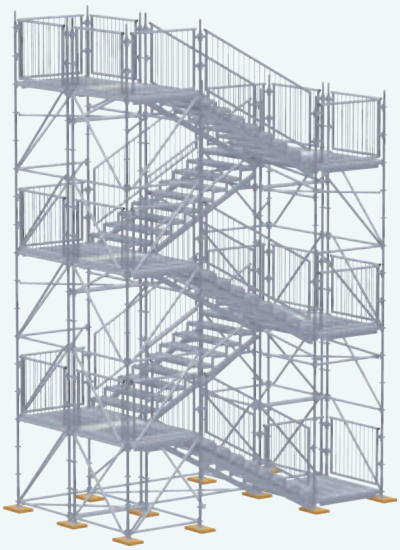

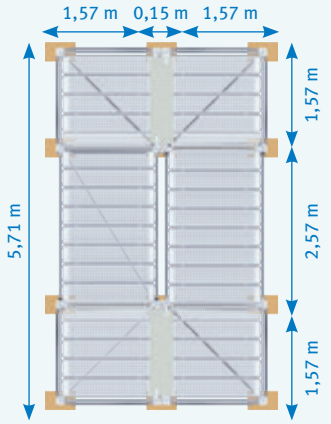

01

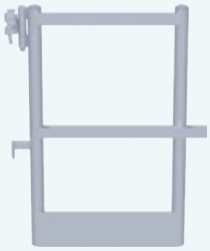

02

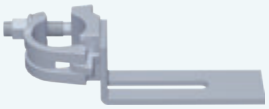

03

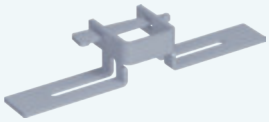

04

EXEMPLE D'APPLICATION

02 PORTE PIVOTANTE

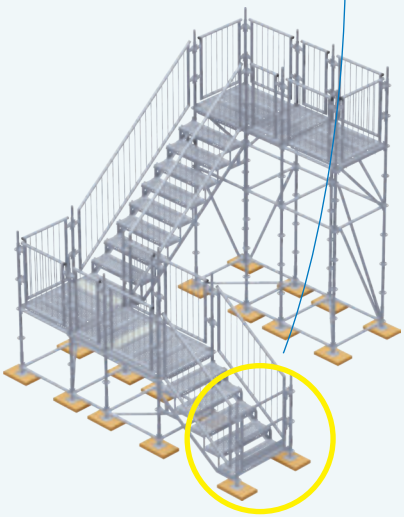

EXEMPLE D'APPLICATION TOUR D'ESCALIERS

avec une hauteur de départ de 1 m (adaptation au terrain avec planchers systèmes)

03 COLLIER DE SERRAGE UNIVERSEL COMME PROTECTION ANTILEVAGE

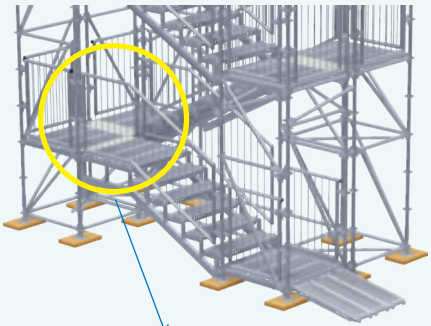

03

FIG.	DÉSIGNATION	DIMENSIONS L/H×l [m]	POIDS env. [kg]	RÉFÉRENCE
01	**Garde-corps, avec sécurité enfant** Acier ; galvanisé à chaud — pour application dans des tours d'escaliers 500 / 750 kg/m² ou projets de construction similaires — avec barreaux verticaux	0,73 × 1,10	14,3	41 40 073
		1,09 × 1,10	18,5	41 40 109
		1,57 × 1,10	24,3	41 40 157
		2,07 × 1,10	29,8	41 40 207
		2,57 × 1,10	35,9	41 40 257
		3,07 × 1,10	41,4	41 40 307
02	**Porte pivotante** ⊕ Acier ; galvanisé à chaud — avec dispositif de fermeture intégré (fermeture automatique) — mise en sécurité des accès, p. ex. aux tours d'escaliers	0,70	11,8	40 77 073
		1,00	13,8	40 77 109
03	**Collier de serrage universel** ⊕ Acier ; galvanisé à chaud ; clé de 19	0,20	1,1	13 17 019
04	**Collier de serrage double avec clavette** Acier ; galvanisé — pour la sécurisation bilatérale des recouvrements de fente dans les échafaudages de façade		1,2	13 17 030

LE NOUVEAU CATALOGUE :

ÉCHAFAUDAGE DE FAÇADE ALFIX

COMMANDER MAINTENANT

https://www.alfix-systems.com/fr/downloads/prospectus/

ESCALIERS / ÉCHELLES / GARDE-CORPS

01

02

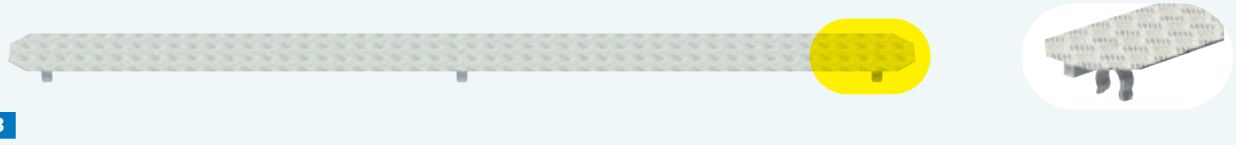

03

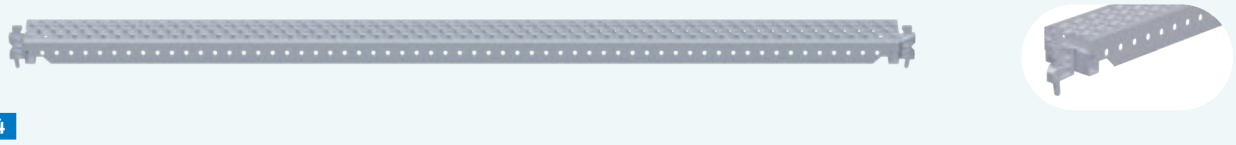

04

05

EXEMPLE D'APPLICATION

05 POUTRELLE COUVRE-FENTE

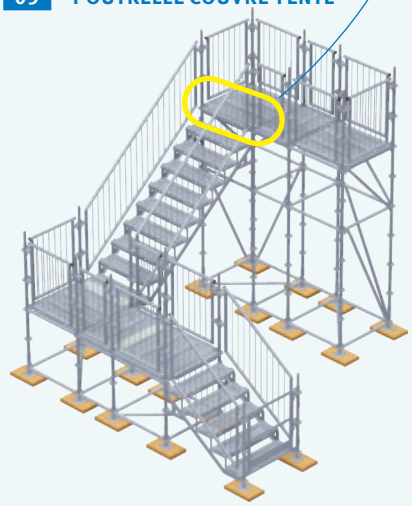

EXEMPLE D'APPLICATION

01 RECOUVREMENT DE FENTE POUR MONTANT DOUBLE
a COLLIER DE SERRAGE UNIVERSEL COMME PROTECTION ANTILEVAGE, VOIR PAGEPAGE 33
03 RECOUVREMENT DE FENTE

FIG.	DÉSIGNATION	DIMENSIONS L/H×l [m]	POIDS env. [kg]	RÉFÉRENCE
01	**Recouvrement de fente pour montant double** ⊕ en tôle d'aluminium larmée — sécurité de plancher alternative — fermeture des fentes situées entre les niveaux de plancher — protection antilevage universelle par collier de serrage universel	1,09 × 0,40	5,6	40 33 109
		1,57 × 0,40	8,5	40 33 157
		2,07 × 0,40	11,5	40 33 207
02	**Recouvrement de fente en T** ⊕ en tôle d'aluminium larmée — sécurité de plancher alternative — fermeture des fentes situées entre les niveaux de planchers — protection antilevage par collier de serrage universel — recouvrement des pattes de suspension des planchers et profilés en U de plateformes continues	1,09 × 0,19	2,3	40 34 109
		1,57 × 0,19	3,5	40 34 157
		2,07 × 0,19	4,7	40 34 207
03	**Recouvrement de fente** ⊕ en tôle d'aluminium larmée ; pour planchers système — recouvrement des fentes entre les niveaux de console inhérentes à la construction — montage sur traverse tubulaire — pour l'utilisation de planchers avec suspension pour tube (ST), un recouvrement de fente différent est nécessaire ! Dans ce cas, veuillez nous contacter.	1,09 × 0,19	2,0	40 32 109
		1,57 × 0,19	3,0	40 32 157
		2,07 × 0,19	4,0	40 32 207
		2,57 × 0,19	5,1	40 32 257
		3,07 × 0,19	6,1	40 32 307
04	**Poutrelle couvre-fente ; 0,12 m** ⊕ Acier ; galvanisé à chaud — utilisation lors de l'emploi du limon d'escalier 500 kg/ m² (1,57 x 1,00 m) niveau de la transition supérieure du palier — utilisation lors de l'emploi du limon d'escalier 750 kg/m² (2,57 x 1,50 m) au niveau des transitions supérieure et inférieure du palier	0,73 × 0,12	4,9	40 20 079
		1,09 × 0,12	5,5	40 20 115
		1,57 × 0,12	7,4	40 20 163
		2,07 × 0,12	9,4	40 20 213
		2,57 × 0,12	11,3	40 20 263
		3,07 × 0,12	13,3	40 20 313
05	**Poutrelle couvre-fente ; 0,16 m** ⊕ Acier ; galvanisé à chaud — utilisation lors de l'emploi du limon d'escalier 500 kg/ m² niveau de la transition supérieure du palier — utilisation lors de l'emploi du limon d'escalier 750 kg/m² au niveau des transitions supérieure et inférieure du palier	0,73 × 0,16	5,5	40 20 077
		1,09 × 0,16	6,8	40 20 113
		1,57 × 0,16	9,3	40 20 161
		2,07 × 0,16	10,5	40 20 211
		2,57 × 0,16	12,3	40 20 261
		3,07 × 0,16	14,1	40 20 311

EXEMPLE D'APPLICATION 03 RECOUVREMENT DE FENTE

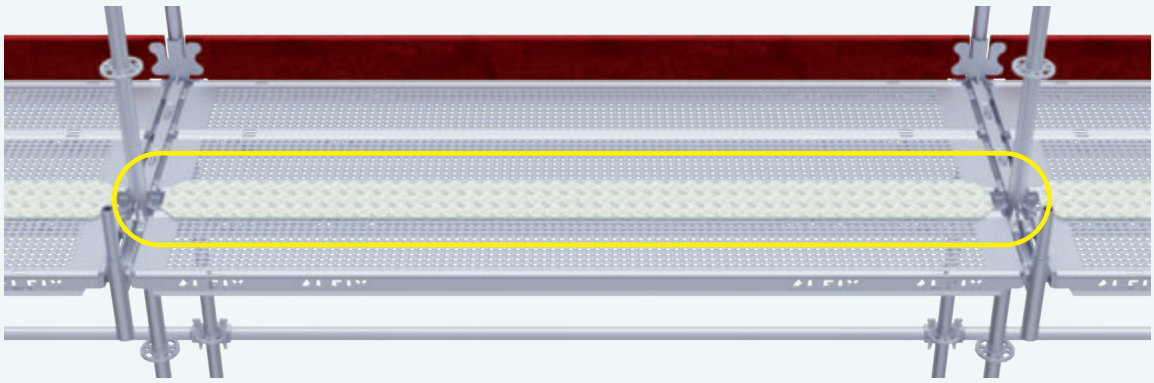

ESCALIERS / ÉCHELLES / GARDE-CORPS

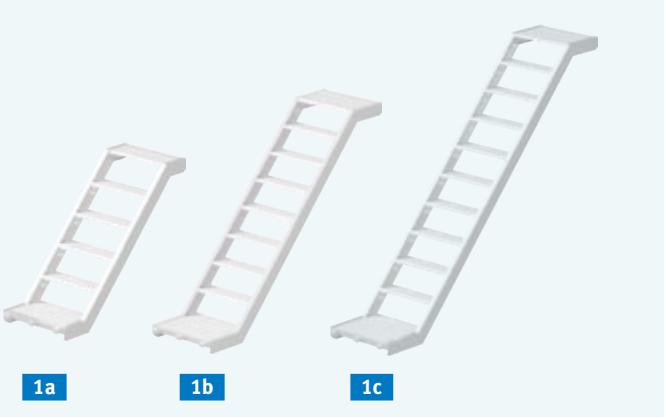

1a 1b 1c

2a

03

EXEMPLE D'APPLICATION

05 ÉCHELLE D'ÉCHAFAUDAGE

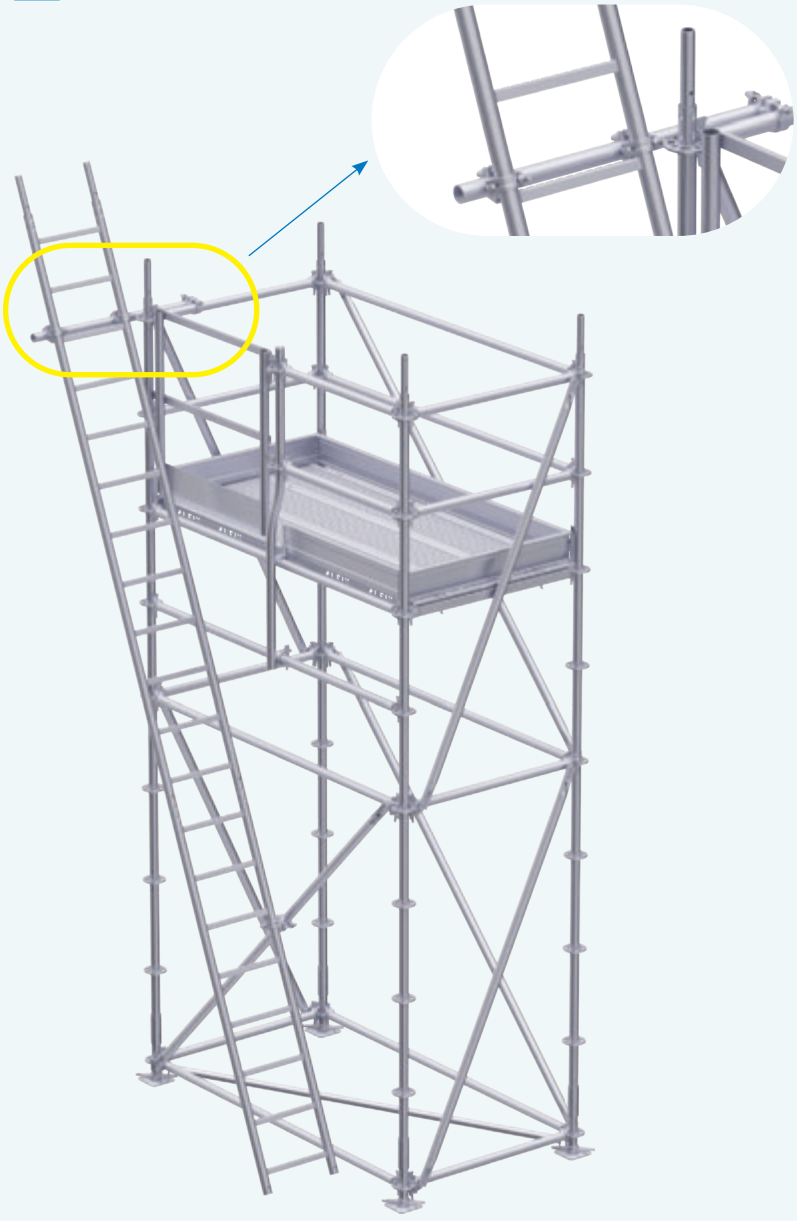

04

05

06

FIG.	DÉSIGNATION		DIMENSIONS L/H×l [m]	POIDS env. [kg]	RÉFÉRENCE
01	**Escalier ALBLITZ en aluminium, largeur 0,62 m** avec suspension système — marche : 20 cm ; pour la construction de tours d'escaliers — charge max. : 200 kg/m² (classe de charge 3)	1a	1,40 × 1,00	15,0	12 98 140
		1b	2,07 × 1,50	23,2	12 98 207
		1c	2,57 × 2,00	26,0	12 98 257
		1d (sans fig.)	3,07 × 2,00	32,0	12 98 307
02	**Escalier ALBLITZ en aluminium, largeur 0,94 m** avec suspension système — voir article 01	2a	2,57 × 2,00	48,5	12 98 259
		2b (sans fig.)	3,07 × 2,00	59,1	12 98 309
03	**Échelle d'étage en aluminium** pour une hauteur d'étage de 2,00 m		2,00 × 0,40	3,7	11 32 001
04	**Échelle d'étage en acier** galvanisé à chaud ; pour hauteur d'étage de 2,00 m		2,00 × 0,40	8,1	11 42 000
05	**Échelle d'échafaudage** ⊕ Tube en acier ø 48,3 × 3,25 mm ; galvanisé à chaud — avec raccord tube pour prolongement des échelles d'échafaudage l'une en dessous de l'autre — sécurisée par goupille de sécurité par ex.		2,00	20,9	11 40 200
			3,00	30,3	11 40 300
06	**Segment d'échelle d'étage** ⊕ Acier ; galvanisé à chaud — utilisable en tant qu'échelle en combinaison avec des montants verticaux		0,73 × 0,50	3,3	40 11 001

EXEMPLE D'APPLICATION
06 SEGMENT D'ÉCHELLE D'ÉTAGE

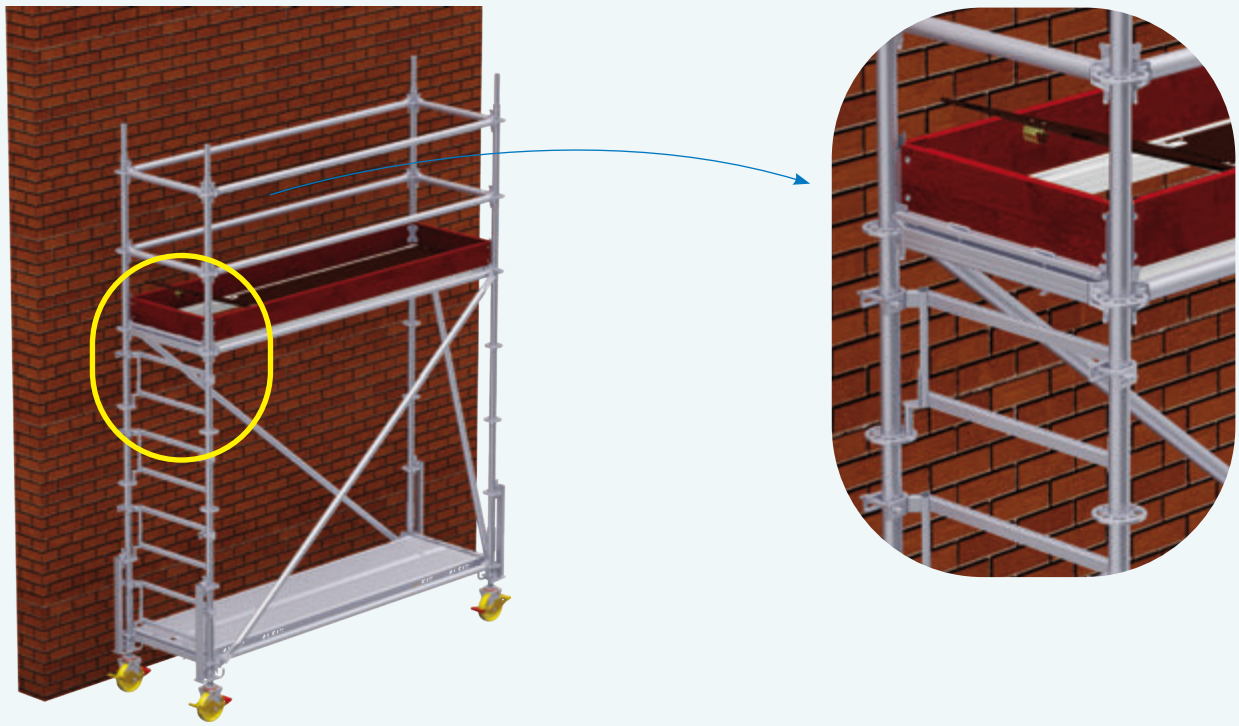

ESCALIERS / ÉCHELLES / GARDE-CORPS

EXEMPLE D'APPLICATION
04 GARDE-CORPS INTÉRIEUR POUR ESCALIER EN ALUMINIUM,
05 GARDE-CORPS DE PALIER

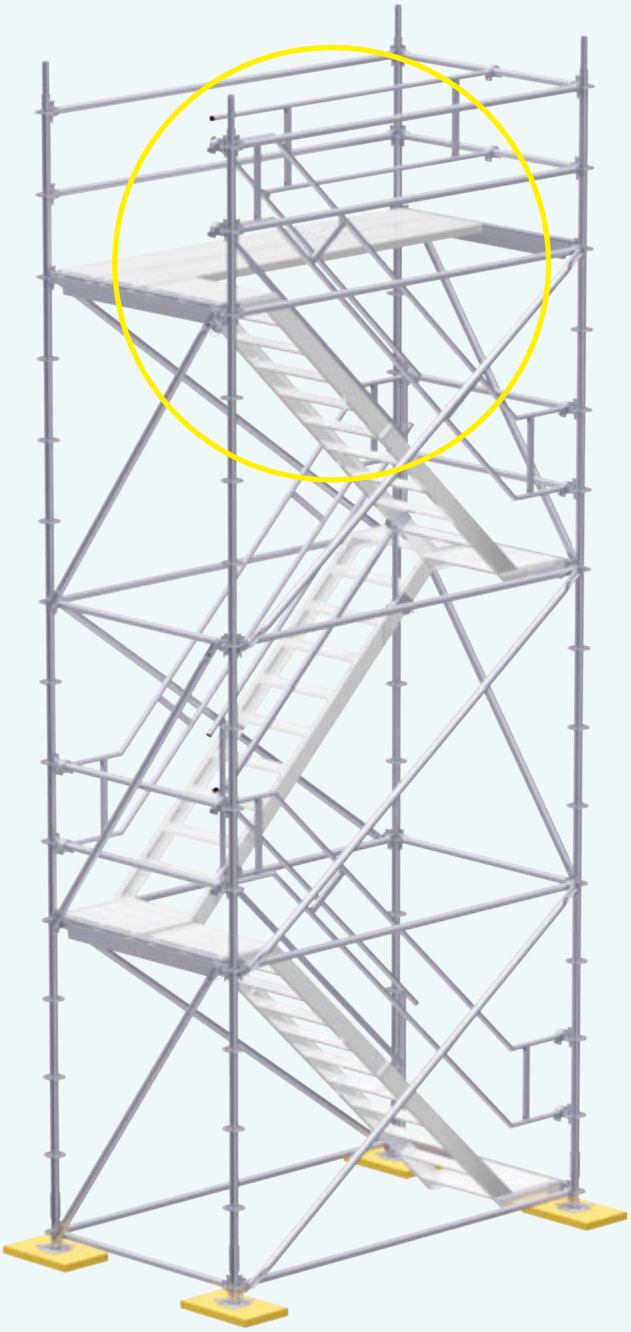

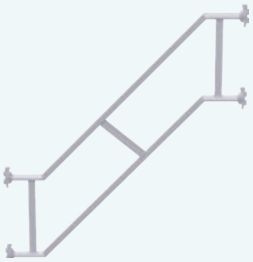

1a

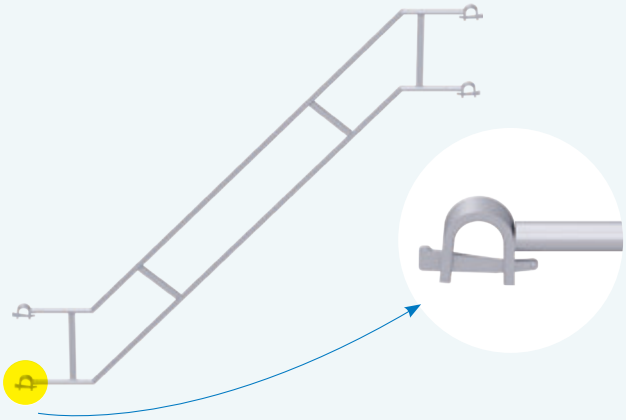

2a

03

04

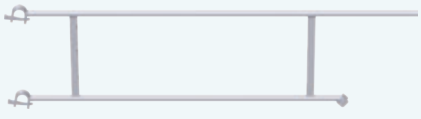

05

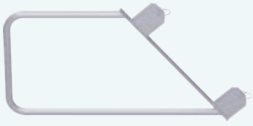

06

FIG.	DÉSIGNATION		DIMENSIONS L/H×l [m]	POIDS env. [kg]	RÉFÉRENCE
01	**Garde-corps d'escalier ALBLITZ** Acier ; galvanisé à chaud — avec assemblage par clavette	1a	1,40 × 1,00	11,7	41 36 208
		1b	2,07 × 1,50 (sans fig.)	14,8	41 36 207
02	**Garde-corps d'escalier ALBLITZ** ⊕ Acier ; galvanisé à chaud — avec raccord spécial pour tube 48,3 m	2a	2,57 × 2,00	18,0	41 36 203
		2b	3,07 × 2,00	19,9	41 36 206
03	**Support de garde-corps d'escalier** ⊕ Acier ; galvanisé à chaud			0,8	41 36 300
04	**Garde-corps intérieur pour escaliers en aluminium, hauteur 2,00 m** ⊕ Acier ; galvanisé à chaud		2,00 × 1,00	13,3	11 31 000
05	**Garde-corps de palier ALBLITZ** ⊕ Acier ; galvanisé à chaud		2,57	9,6	41 29 257
			3,07	10,4	41 29 307
06	**Sécurité antichute pour limon** ⊕ Acier ; galvanisé à chaud — goupille de sécurité 12 × 70 mm avec fermeture à encliquetage — pour la sécurité antichute latérale de l'échafaudage lors de l'utilisation d'escaliers en aluminium		1,00 × 0,50	8,8	11 31 001

EXEMPLE D'APPLICATION

02 GARDE-CORPS D'ESCALIER ALBLITZ
03 SUPPORT DE GARDE-CORPS D'ESCALIER
06 SÉCURITÉ ANTICHUTE POUR LIMON

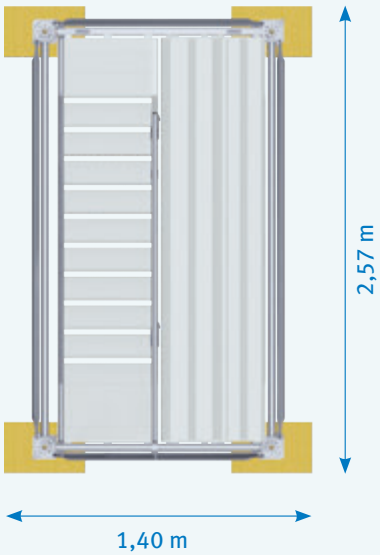

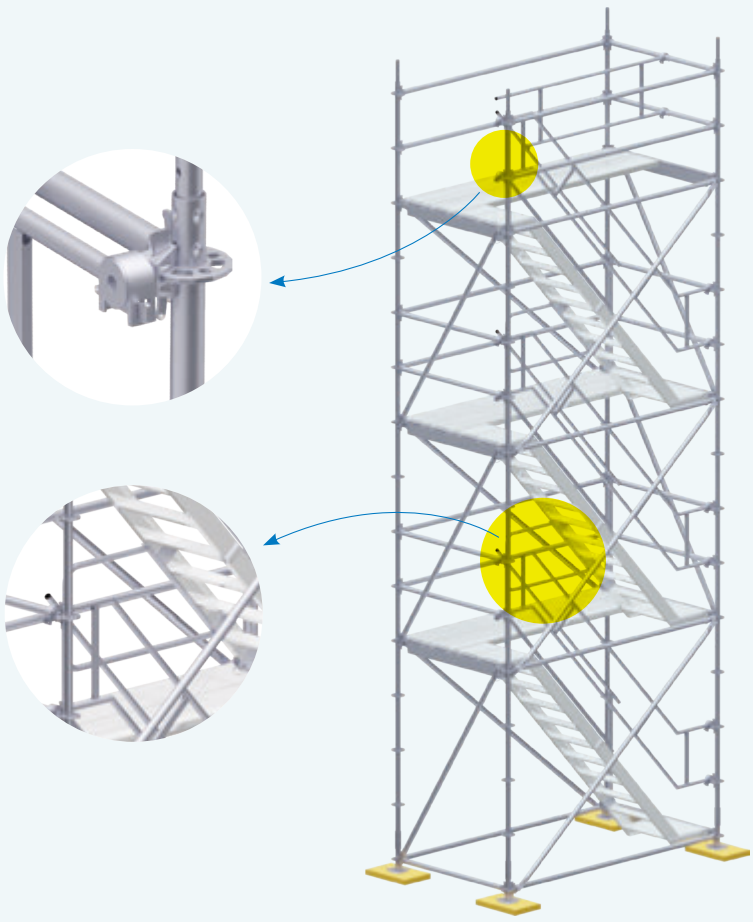

EXEMPLE D'APPLICATION TOUR D'ESCALIERS

— escalier d'accès à l'échafaudage extérieur ou intégré pour une montée en toute sécurité
— charge max. admissible : 2,0 kN/m²

ACCESSOIRES

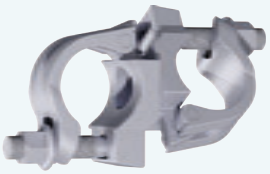

01

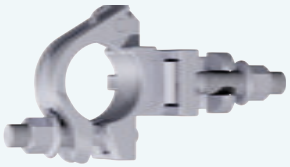

02

3a

4a

05

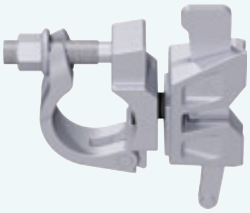

3b

EXEMPLE D'APPLICATION

04 RACCORD ENTRETOISE

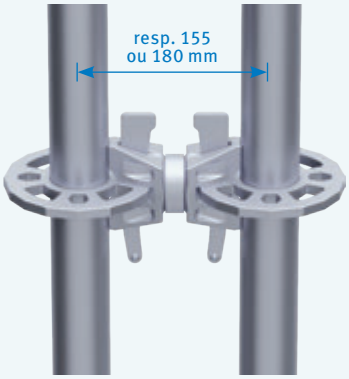

06

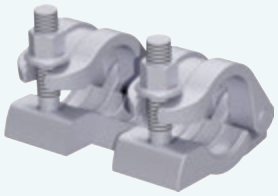

07

08

09

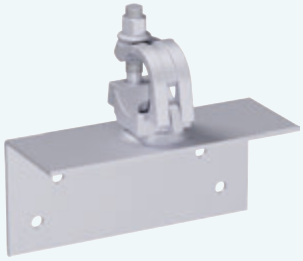

10

11

12

13

14

15

16

FIG.	DÉSIGNATION			DIMENSIONS ø / ø [mm]	POIDS env. [kg]	RÉFÉRENCE
01	**Collier fixe***		clé de19	48 / 48	1,0	13 03 019
02	**Collier orientable***		clé de19	48 / 48	1,0	13 01 019
03	**Raccord à clavette***		3a rigide		1,0	41 50 000
			3b orientable		1,0	41 50 001
04	**Raccord entretoise rigide*** ⊕		4a (sans fig.)	155	1,1	41 50 003
			4b	180	1,2	41 50 002
05	**Collier crapaud***	largeur utile : 35 mm	clé de19	48 / –	0,9	13 10 019
06	**Demi-collier***		clé de19	48 / –	0,6	13 02 019
07	**Raccord de traction ***		clé de19	48 / 48	1,4	13 07 019
08	**Raccord tube pour raccord de traction**		clé de19		1,0	13 08 000
09	**Raccord tube universel, avec serrage ; 0,24 m** – composé de 2 demi-colliers et vis ; est écarté par une vis – permet le raccord de tubes sollicités en butée				1,7	13 08 001
10	**Raccord pour bois équarri*** Tôle (H×l×p) : 100 × 220 × 86 mm ; avec demi-raccord pivotant		clé de 19		1,8	33 81 019

FIG.	DÉSIGNATION	DIMENSIONS L/H×l [m]	POIDS env. [kg]	RÉFÉRENCE
11	**Vis hexagonale** Acier ; galvanisé	M 14 × 65	0,1	14 53 000
12	**Écrou hexagonal borgne** Acier ; galvanisé	M 14	0,04	73 02 003
13	**Tube entretoise** Tube en acier ø 48,3 × 3,2 mm ; galvanisé – montage avec 2 colliers fixes aux sur les 2 montants – avec perçage et dispositif d'arrêt par goupille de sécurité lors de l'utilisation de douilles d'ancrage ITE, à partir d'une longueur de 1,00 m	0,40	1,5	13 61 040
		1,00	3,3	13 61 100
		1,30	4,2	13 61 130
		1,50	4,8	13 61 150
14	**Ancrage rapide** Acier ; galvanisé à chaud	0,60	2,3	13 62 065
15	**Tube d'échafaudage en acier** ø 48,3 × 3,25 mm ; galvanisé à chaud	1,00	3,5	13 51 100
		2,00	7,0	13 51 200
		3,00	10,5	13 51 300
		4,00	14,0	13 51 400
		5,00	17,5	13 51 500
		6,00	21,0	13 51 600
16	**Tube d'échafaudage en aluminium** ø 48,3 × 4,00 mm	1,00	1,5	13 40 100
		2,00	3,0	13 40 200
		3,00	4,5	13 40 300
		4,00	6,0	13 40 400
		5,00	7,5	13 40 500
		6,00	9,0	13 40 600

REMARQUE : *Pour tubes de ø 48,3 mm. Les raccords utilisés répondent aux exigences de la norme EN 74 et disposent de l'homologation correspondante.

DÉTAILS TECHNIQUES

EFFORTS APPLICABLES:
selon homologation ALFIX MODUL MULTI Z-8.22-906 / homologation ALBLITZ MODUL Z-8.22-913

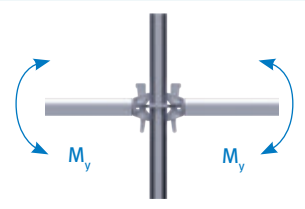

Moment de flexion

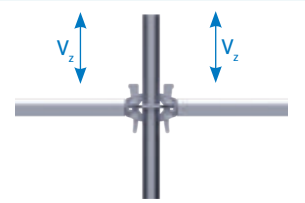

Force transversale verticale

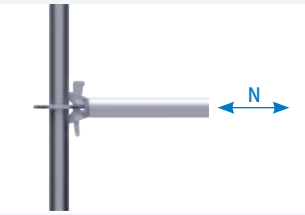

Force normale

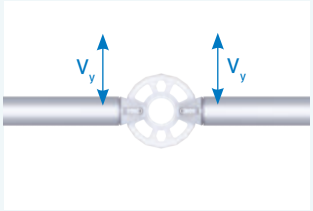

Force transversale horizontale

Efforts applicables	ALFIX MODUL MULTI NŒUD D'ÉCHAFAUDAGE	ALFIX MODUL MULTI 4.0 NŒUD D'ÉCHAFAUDAGE	ALBLITZ MODUL NŒUD D'ÉCHAFAUDAGE
Moment de flexion $M_{y,R,d}$	± 104 kNcm	± 120 kNcm	± 101 kNcm
Force transversale verticale $V_{z,R,d}$	± 35 kN	± 39,9 kN	± 26,4 kN
Force normale $N_{R,d}$	± 36 kN	± 39,6 kN (46,6 kN*)	± 31 kN
Force transversale horizontale $V_{y,R,d}$	± 16 kN	± 16 kN	± 10 kN

* Raccordment dans le petit trou de la disque perforé en acier

Dans sa version standard, le système d'échafaudage peut être utilisé en tant qu'échafaudage de travail pour les classes de charge ≤ 3, la largeur de système étant b=0,732 m et la longueur de travée étant l=3,07 m voire pour les classes de charges ≤ 4, la longueur de système étant b=1,09 m et longueur de travée l=2,57 m selon DIN EN 12811-1:2004-03 ainsi qu'en tant qu'échafaudage de protection et tabliers de toit selon DIN 4420-1:2004-03.

Le niveau horizontal supérieur (niveau de travail) ne doit pas dépasser la hauteur de 24 m, levée des vérins en sus, au-dessus de la surface du terrain. Dans sa version standard, ce système d'échafaudage est adapté à un niveau de travail tel que défini dans la norme DIN EN 12811-1:2004-03, alinéa 6.2.9.2 qui se réfère à des façades « ouvertes », dont une part de 60 % est ouverte, et à des façades fermées.

Sans autre certification, la version standard de l'échafaudage ne peut être utilisée que lorsque ses travées sont soumises à des charges qui ne sont pas plus importantes que les charges d'exploitation spécifiées par la norme DIN EN 12811- 1:2004-03, tableau 3.

Conformément à la norme DIN EN 12810-1:2004-03, les dénominations suivantes sont à utiliser pour les versions standard du système d'échafaudage « ALFIX MODUL MULTI »:

Échafaudage EN 12810-3D-SW06/307-H2-A-LA

Échafaudage EN 12810-4D-SW09/257-H2-A-LA

Lors du montage ou du démontage du système d'échafaudage, il convient de respecter les règles concernant la construction d'échafaudage (« BG-Regeln Gerüstbau ») émises par la caisse d'assurance professionnelle allemande (Bau-Berufsgenossenschaft), les prescriptions relatives à la prévention des accidents « travaux de construction », (BGV 22, anciennement VBG 37) ainsi que les instructions et indications dimensionnelles des normes DIN 4420 ou EN 12811.

Dans une instruction d'utilisation faisant référence à un objet, l'entrepreneur doit en respectant le règlement allemand sur la sécurité du travail (Betriebssicherheitsverordnung) et à l'aide d'une analyse des risques, décider, comment la protection anti-chute peut être réalisée de la manière la plus appropriée.

La protection antichute sera mise en œuvre sous la forme de mesures de protection techniques, d'équipements de protection individuelle (EPI) contre les chutes de hauteur et d'une instruction pratique particulière.

En matière de protection technique, ALFIX offre deux variantes de « garde-corps volants » qui font l'objet d'une documentation à part contenue dans les documents techniques relatifs aux « garde-corps volants » des fabricants respectifs.

S'il convient de travailler avec des équipements de protection individuelle antichute (EPI), il est possible d'utiliser les points d'ancrage suivants :

- Garde-corps / traverse longitudinale 1 m au-dessus du niveau du plancher
- Montant de module 1 m au-dessus du niveau du plancher
- Raccord dans le disque de raccordement à 1 m au-dessus du niveau du plancher
- Informations complémentaires sur les EPI, voir DGUV règle 122-198 ou DGUV information 201-011

Montant vertical

Charge de montant admissible[1] (pression) ou capacité portante de traction avec raccords de tube emboutis / vissés ou intégrés (4.0)

	PRESSION					TRACTION
Longueur de flambement [m]	1,0	1,5	2,0	3,0	4,0	2 × 2 M10 8.8
N admissible [kN] (RT embouti/vissé)	97,4	65,6	42,6	21,0	12,3	34,4 (vissé)
N admissible [kN] (RT intégré)	124,1	73,3	44,4	20,8	11,9	60,2

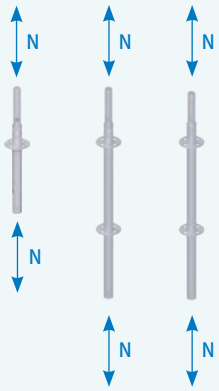

Montant vertical

Traverse en U / traverse en U renforcée

Charge transversale admissible[1]

	SUPPORT DE PLANCHER		SUPPORT DE PLANCHER renforcé			
Longueur L [m]	0,73	1,09	1,57	2,07	2,57	3,07
Charge adm. uniformément répartie q [kN/m]	26,00	24,60	25,15	14,41	9,30	6,32
Charge individuelle adm. P [kN/m] centre	9,20	12,70	19,78	14,96	12,01	9,71

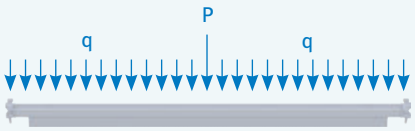

Traverse en U - charges transversales adm.

Traverse tubulaire / Traverse tubulaire double

Charge transversale admissible[1]

	SUPPORT DE PLAN-CHER	SUPPORT DE PLANCHER renforcé	SUPPORT DOUBLE R			
Longueur L [m]	0,73	1,09	1,57	2,07	2,57	3,07
Charge adm. uniformément répartie q [kN/m]	32,70	25,20	24,90	15,60	9,90	7,05
Charge individuelle adm. P [kN/m] centre	11,85	13,65	21,30	13,05	8,40	6,75

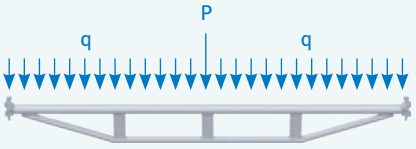

Traverse en U - charges transversales adm.

Traverse tubulaire

Force normale admissible[1] (Force de traction adm. = 36 kN)

Longueur de travée [m]	0,73	1,09	1,57	2,07	2,57	3,07
Force de pression adm. D [kN]	36,00	36,00	36,00	36,00	27,60	20,10

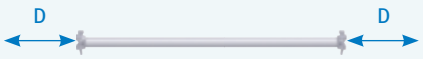

Traverse tubulaire - force normale adm.

Diagonale verticale

Force normale admissible[1] (hauteur de travée = 2,00 m) - pour d'autres valeurs, voir l'homologation

Longueur de travée [m]	0,73	1,09	1,57	2,07	2,57	3,07
Force de pression adm. D[kN]	17,10	18,10	18,50	15,50	12,80	10,5
Force de traction adm. D [kN]	21,60	22,90	23,70	24,30	23,50	22,90

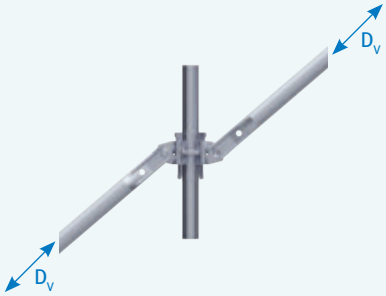

Diagonale verticale

1 La charge admissible a été déterminée avec γM=1,1.
Remarque : pour la vérification finale, les charges appliquées doivent être augmentées avec la formule γF=1,5.

DÉTAILS TECHNIQUES

Classes de charge des planchers

PLANCHERS

DÉSIGNATION	LONGUEUR DE TRAVÉE L (m)	UTIL. DANS ÉCHAFAUDAGE DE PROTECTION ET TABLIERS DE TOIT	UTIL. DANS CLASSE DE CHARGE	
Plancher en acier 0,32 m	≤ 2,07	admissible	6	
	2,57	admissible	5	
	3,07	admissible	4	
	4,14	admissible	3	
Plancher en bois 0,32 m	≤ 1,57	admissible	6	
	2,07	admissible	5	
	2,57	admissible	4	
	3,07	admissible	3	
Plancher tout aluminium 0,32 m	≤ 2,07	admissible	6	
	2,57	admissible	5	
	3,07	admissible	4	
	4,14	–	3	
Plancher léger ALBLITZ 0,60 m	1,57	Aadmissible	4	
	2,07	admissible	4	
	2,57	admissible	4	
	3,07	admissible	3	
ALBLITZ Cadre pour plancher 0,60 m Revêtement en contreplaqué bakélisé	≤ 3,07	admissible	3	
ALBLITZ à trappe avec échelle contreplaqué bakélisé 0,60 m avec revêtement en contreplaqué bakélisé	≤ 3,07	admissible	3	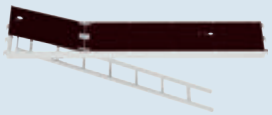
ALBLITZ Plancher à trappe avec échelle tôle larmée 0,60 m avec revêtement en tôle larmée	2,57	admissible	3	
	3,07	admissible	3	
ALBLITZ Planchers à trappe sans échelle contreplaqué bakélisé 0,60 m avec revêtement en contreplaqué bakélisé	≤ 3,07	admissible	3	

Caractéristiques des diagonales horizontales

Extrait de l'homologation Z–8.22–906 (pour d'autres valeurs, voir l'homologation)

DIAGONALES HORIZONTALES

LONGUEUR DE TRAVÉE (m)	LARGEUR DE TRAVÉE (m)	$N_{H,R,D}$ (kN)
2,07	0,73	3,03
2,57	0,73	3,00
3,07	1,09	2,95

Caractéristiques des sections des socles à vérin

Les sections de substitution des vérins d'échafaudage nécessaires pour les contrôles des contraintes et calculs de déformation selon la norme DIN 4425 sont les suivantes :

SOCLE À VÉRIN

$A = A_s$	=	3,52 cm²
I	=	4,00 cm⁴
W_{el}	=	2,68 cm³
W_{pl}	=	1,25 × 2,68 = 3,35 cm³

EXTRAITS DE LA NORME DIN EN 12811

Charges d'exploitation sur les niveaux d'échafaudage

NIVEAUX D'ÉCHAFAUDAGE

CLASSE DE CHARGE	RÉPARTITION HOMOGÈNE DE LA CHARGE q_1 en kN/m²	CHARGE CONCENTRÉE SUR 500 mm × 500 mm F_1 en kN	CHARGE CONCENTRÉE SUR 200 mm × 200 mm F_2 en kN	CHARGE SURFACIQUE PARTIELLE q_2 en kN/m²	CHARGE SURFACIQUE PARTIELLE Coefficient surfacique partiel a_p [1])
1	0,75	1,50	1,00	–	–
2	1,50	1,50	1,00	–	–
3	2,00	1,50	1,00	–	–
4	3,00	3,00	1,00	5,00	0,4
5	4,50	3,00	1,00	7,50	0,4
6	6,00	3,00	1,00	10,00	0,5

Classes de hauteur libre

NIVEAUX D'ÉCHAFAUDAGE

CLASSE	HAUTEUR LIBRE entre les niveaux d'échafaudage h_3	HAUTEUR LIBRE entre les niveaux d'échafaudage et traverses ou montants h_{1a} et h_{1b}	HAUTEUR LIBRE Hauteur d'épaule h_2
H_1	$h_3 \geq 1{,}90$ m	$1{,}75\ \text{m} \leq h_{1a} \leq 1{,}90$ m $1{,}75\ \text{m} \leq h_{1b} \leq 1{,}90$ m	$h_2 \geq 1{,}60$ m
H_2	$h_3 \geq 1{,}90$ m	$h_{1a} \geq 1{,}90$ m $h_{1b} \geq 1{,}90$ m	$h_2 \geq 1{,}75$ m

Classes de largeur

NIVEAUX D'ÉCHAFAUDAGE

CLASSE DE LARGEUR	w en m
W06	0,6 ≤ w ≤ 0,9
W09	0,9 ≤ w ≤ 1,2
W12	1,2 ≤ w ≤ 1,5
W15	1,5 ≤ w ≤ 1,8
W18	1,8 ≤ w ≤ 2,1
W21	2,1 ≤ w ≤ 2,4
W24	2,4 ≤ w

Hauteurs et largeurs libres des niveaux d'échafaudage

b	Largeur de passage libre devant s'élever au moins à 500 mm et (c – 250 mm)
c	Distance libre entre les montants
h_{1a}, h_{1b}	Hauteur libre entre les niveaux d'échafaudage et les traverses ou montants
h_2	Hauteur libre au niveau des épaules
h_3	Hauteur libre entre les niveaux d'échafaudage
p	Largeur libre au niveau de la tête devant s'élever au moins à 300 mm et (c – 450 mm)
w	Largeur des niveaux d'échafaudage

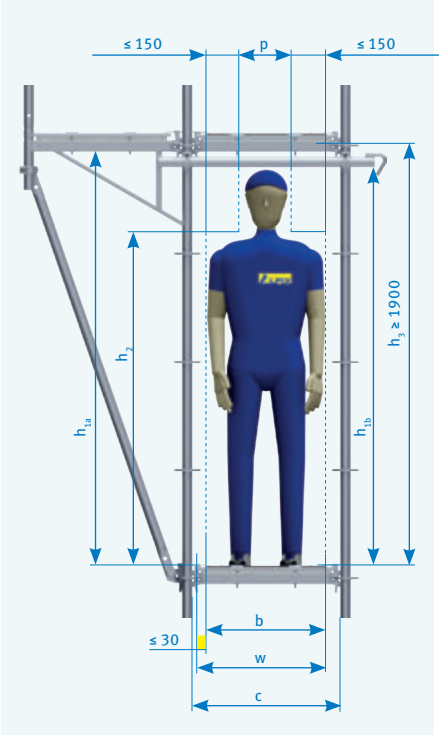

Désignation du système d'échafaudage selon la norme EN 12810-1

Exemple : Échafaudage EN 12810 – 4 D – SW09/257 – H2 – A – LA

Échafaudage EN 12810	Échafaudage de façade (échafaudage système) selon DIN EN 12810-1
4	Classe de charge 4 (voir tableau 3, DIN EN 12811-1)
D	Essais de chute sur les planchers (D = mesuré avec essai de chute, N = sans essai de chute)
SW09/257	Classe de largeur (voir tableau 1, norme DIN EN 12811-1) ici entre 0,90 m et 1,20 m / longueur de travée : 2,57 m
H2	Classe de hauteur de passage (voir tableau 2, DIN EN 12811-1)
A	Sans revêtement (A = sans revêtement, B = avec revêtement)
LA	Avec échelle (LA = échelle, ST = escalier, LS = les deux)

NOTES

SCHÉMA

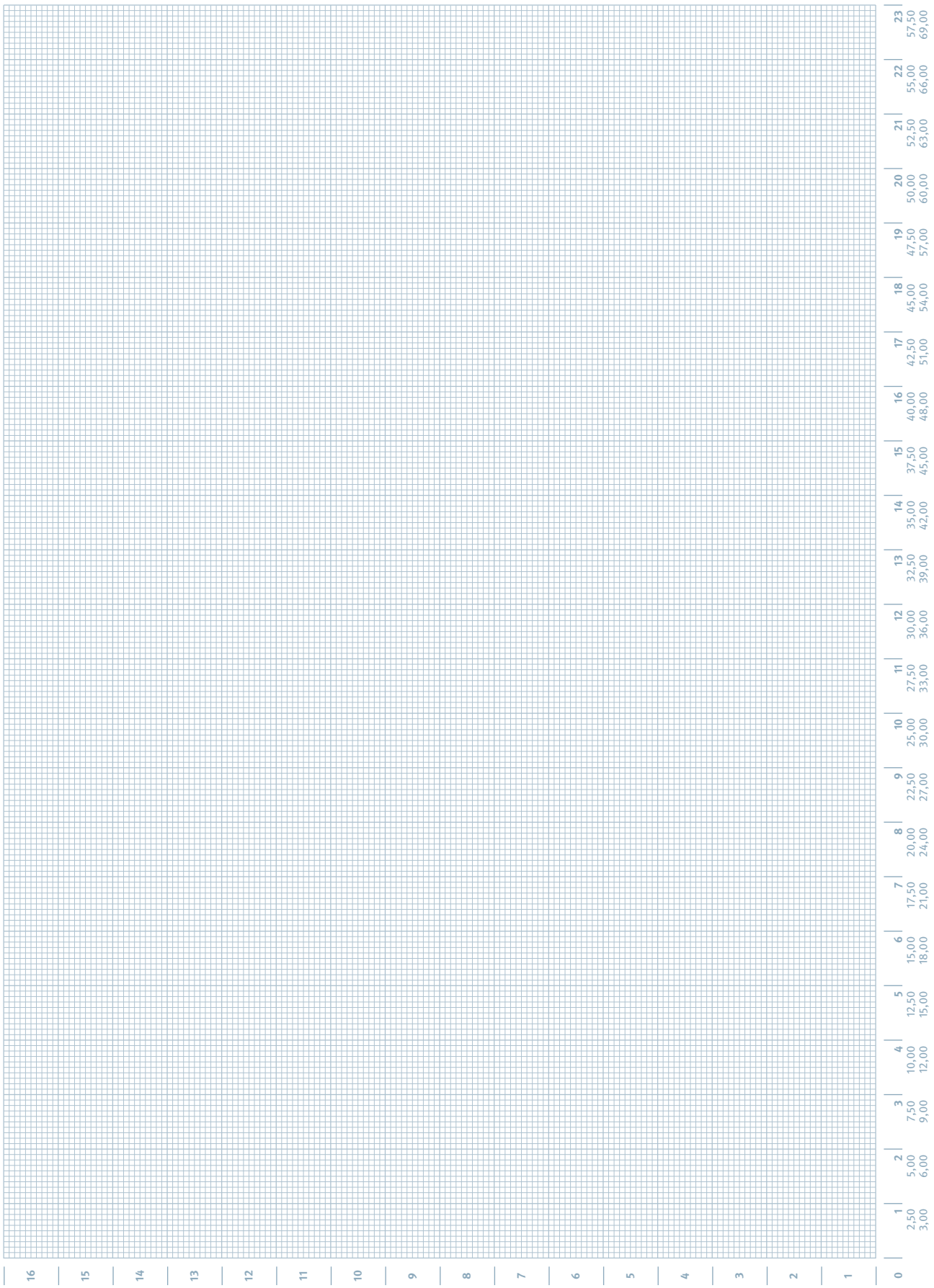
0 1 2 3 4 5 6 7 8 9 10 11 12 13 14 15 16
1 2,50 3,00
2 5,00 6,00
3 7,50 9,00
4 10,00 12,00
5 12,50 15,00
6 15,00 18,00
7 17,50 21,00
8 20,00 24,00
9 22,50 27,00
10 25,00 30,00
11 27,50 33,00
12 30,00 36,00
13 32,50 39,00
14 35,00 42,00
15 37,50 45,00
16 40,00 48,00
17 42,50 51,00
18 45,00 54,00
19 47,50 57,00
20 50,00 60,00
21 52,50 63,00
22 55,00 66,00
23 57,50 69,00

www.alfix-systems.com

ALFIX GmbH
Langhennersdorfer Straße 15
D-09603 Großschirma

Téléphone +49 (0) 37328 / 800-100
Téléfax +49 (0) 37328 / 800-199
E-mail : info@alfix-systems.com

VENTE DE :
— Échafaudages de travail et de protection
— Échafaudages roulants
— Toits temporaires de protection
— Échafaudages de cheminée
— Accessoires

LOCATION DE :
— Échafaudages de travail et de protection
— Toits temporaires de protection

Dernière mise à jour : 10/2023